MC135 / 도면 아틀라스

치수 및 설치

모터 설치별로 묶은 독립 뷰.

도면 단위 미검증; 원 치수 라벨을 유지합니다.
참조 치수입니다. 구성의 장착과 스트로크를 확인하십시오.
치수는 라벨 표기를 사용하고 도면을 축척하지 마십시오.

외측 **C** 5 뷰 | 쪽 2-4

내측 **D** 5 뷰 | 쪽 5-7

좌측 **L** 5 뷰 | 쪽 8-10

우측 **R** 5 뷰 | 쪽 11-13

하단 **B** 5 뷰 | 쪽 14-16

제품 사양과 선정 안내는 별도로 제공됩니다.
구성별 치수 또는 실제 CAD 파일은 HTROBOT에 문의하십시오.

MC135 / 외측 C

뷰 1

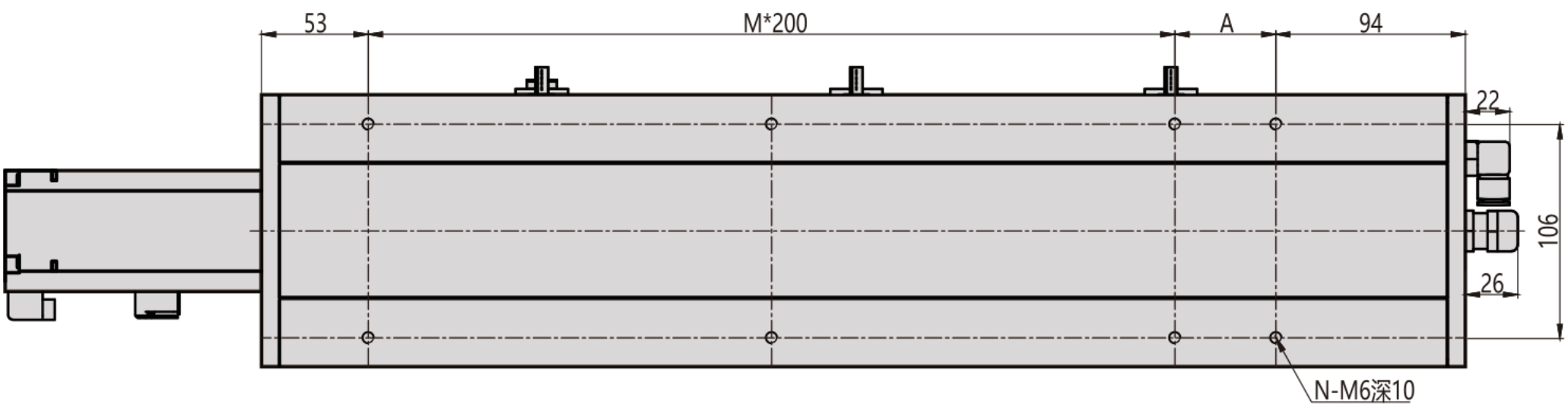

뷰 2

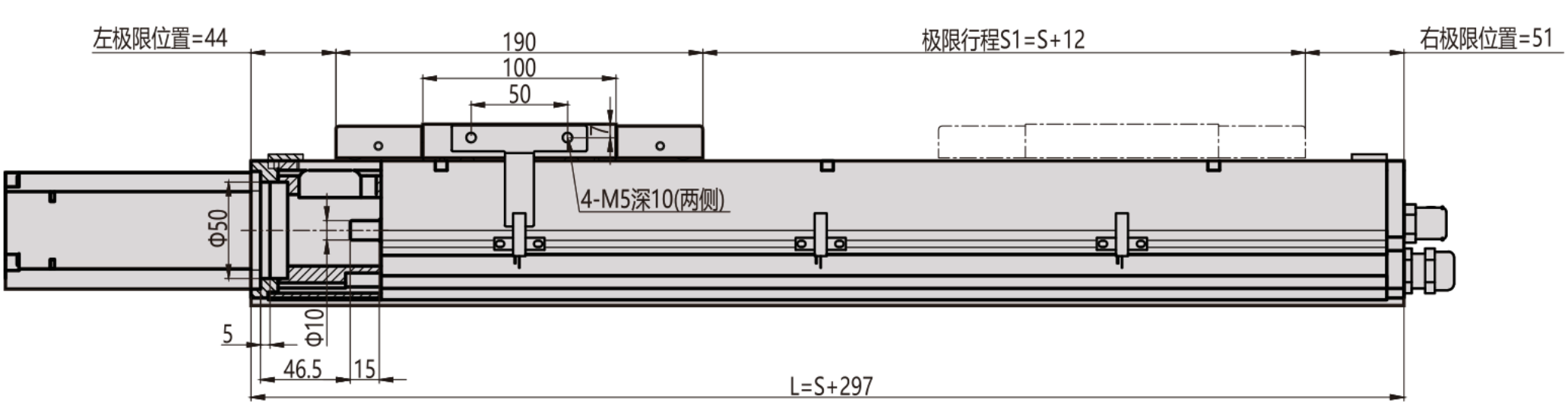

뷰 3

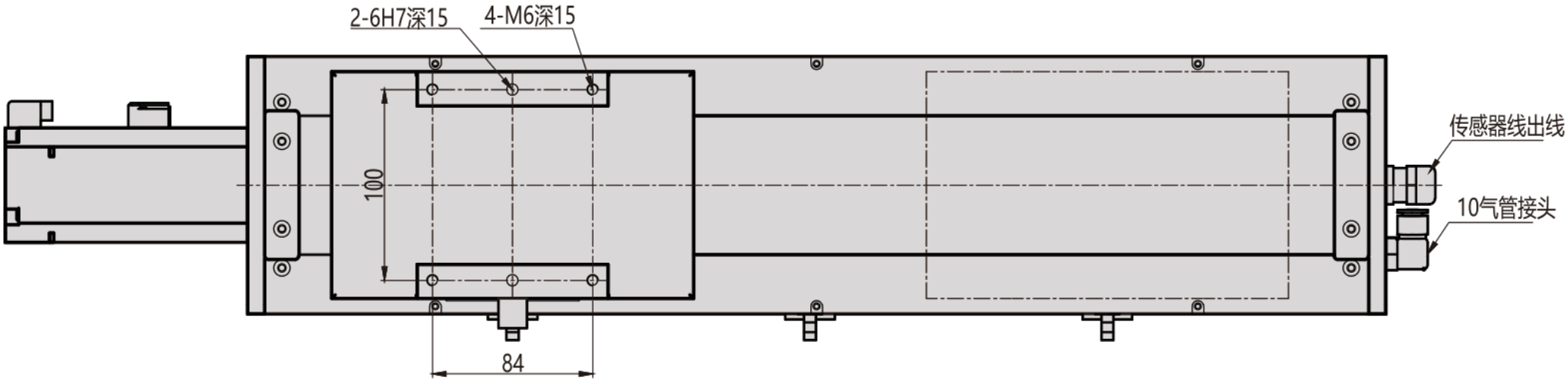

MC135 / 외측 C

단면 플랜지

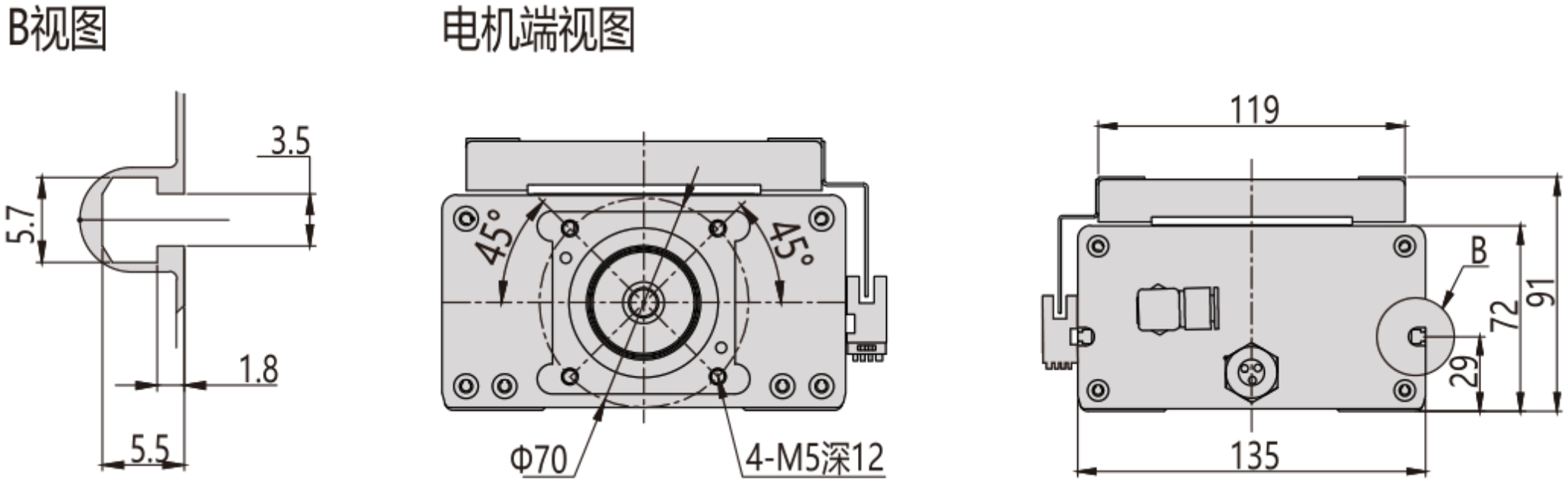

MC135 / 외측 C

설치 개요

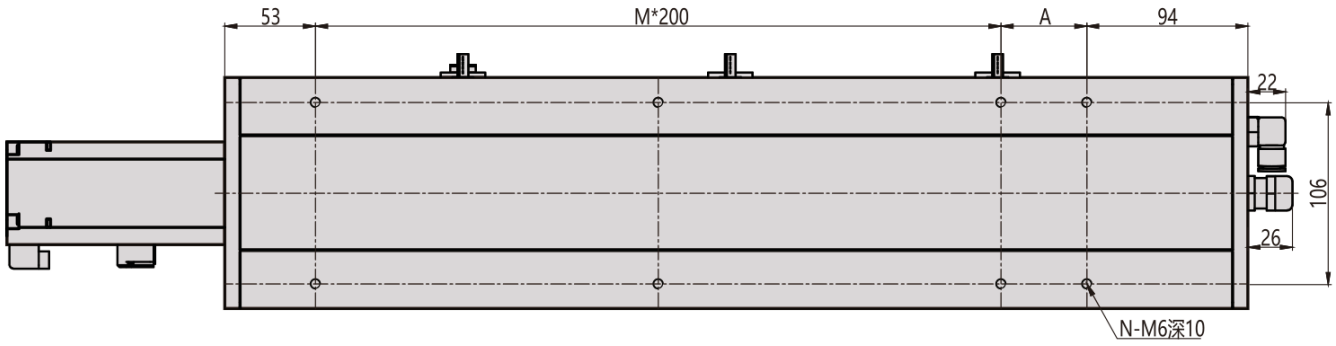

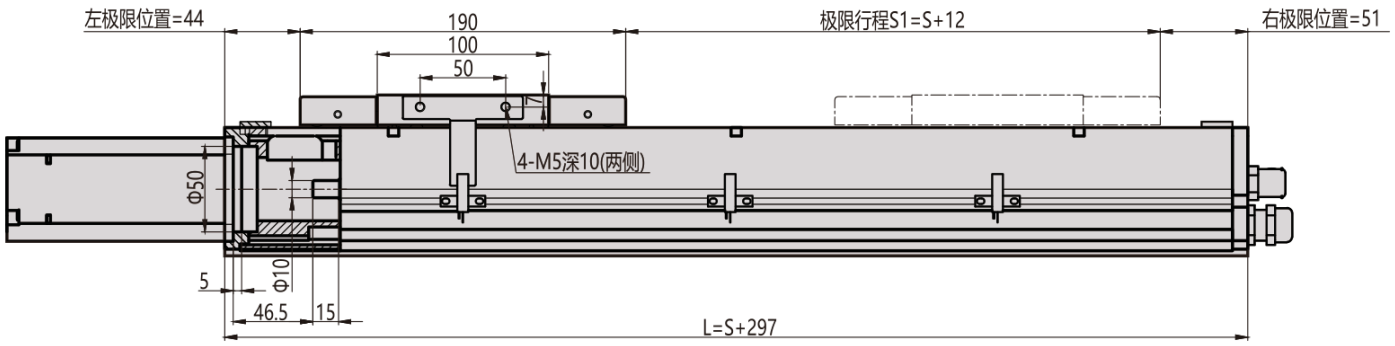

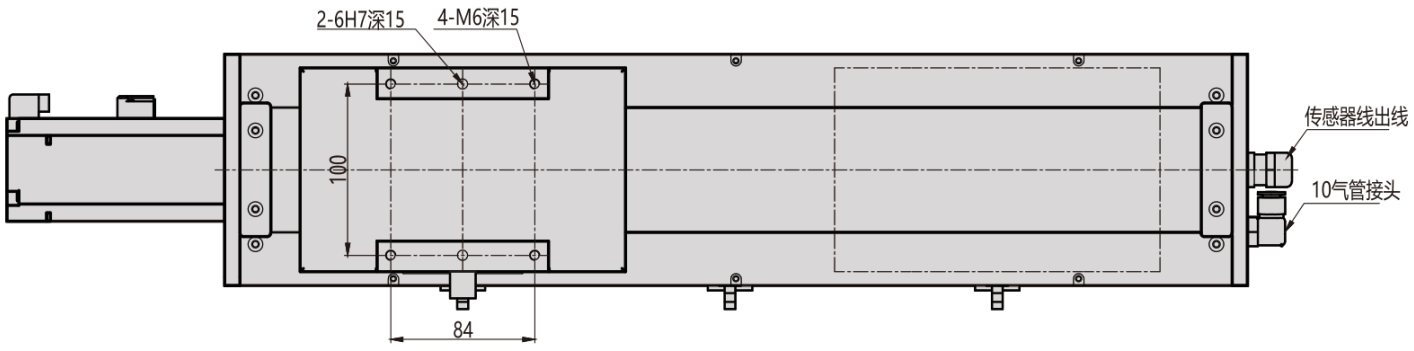

MC135 / 내측 D

뷰 1

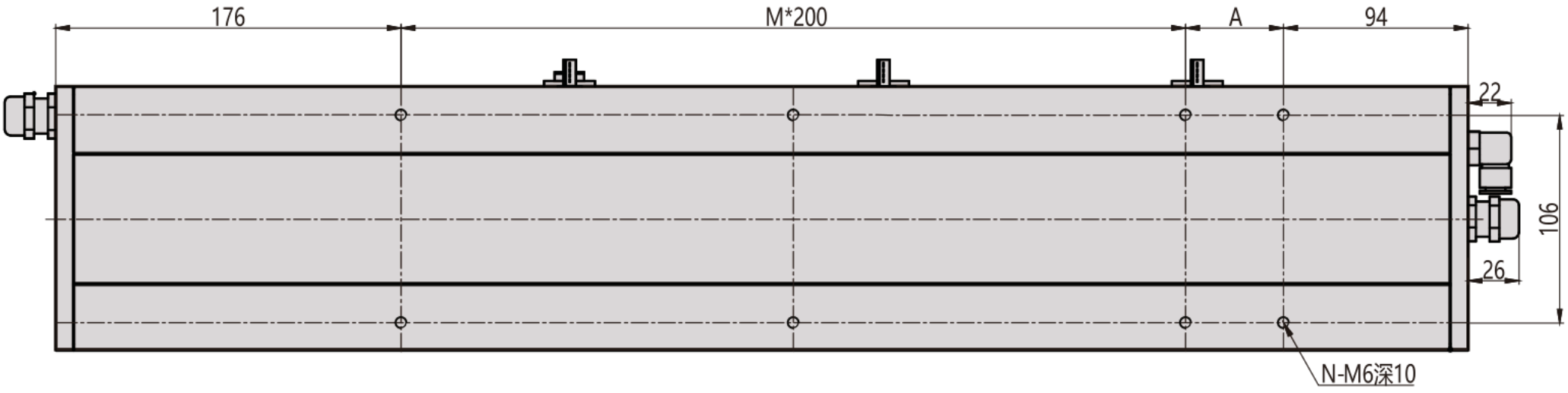

뷰 2

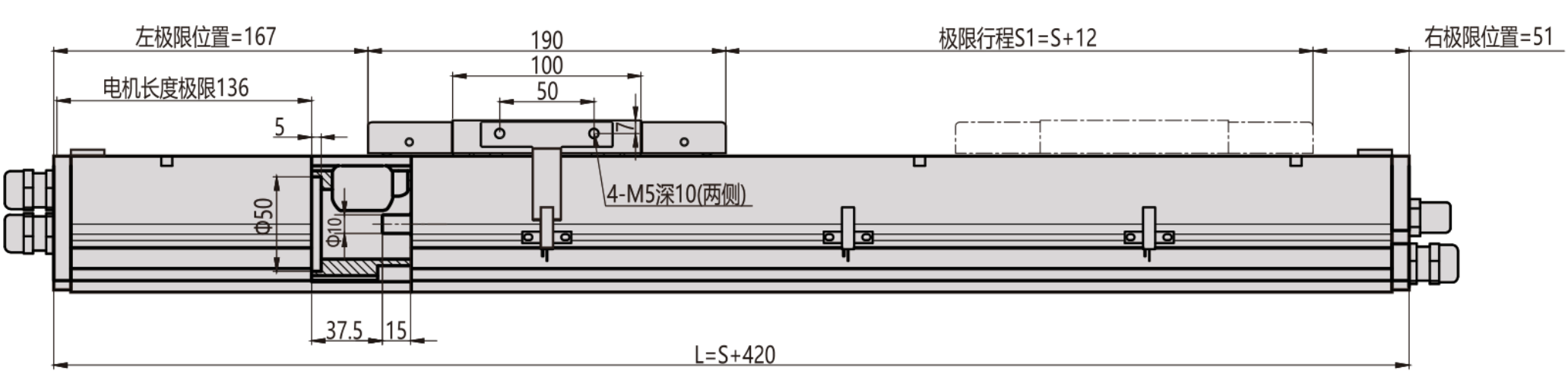

뷰 3

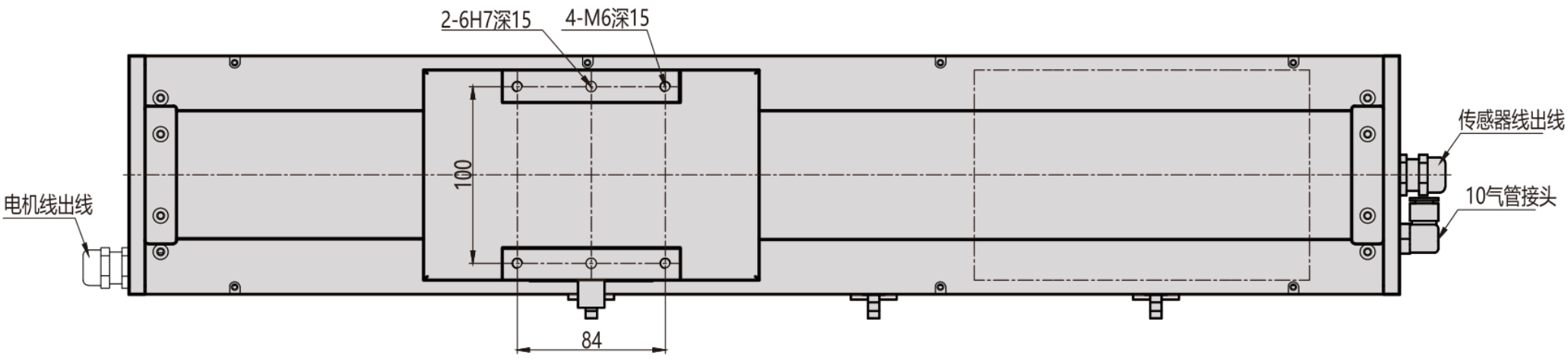

MC135 / 내측 D

단면 플랜지

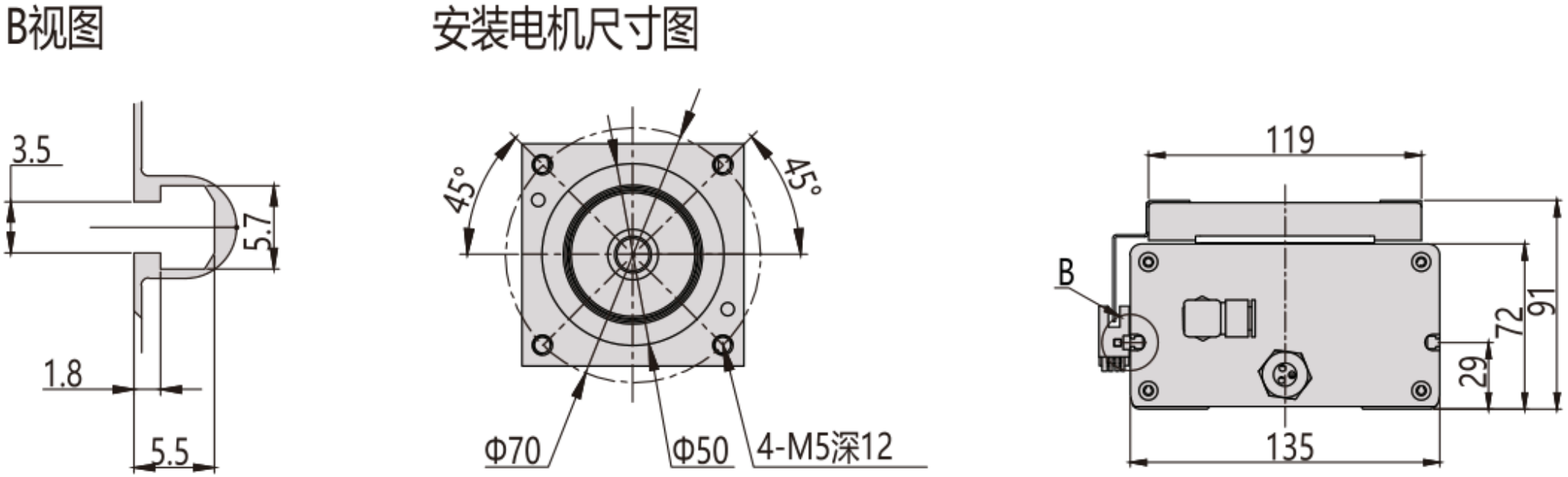

MC135 / 내측 D

설치 개요

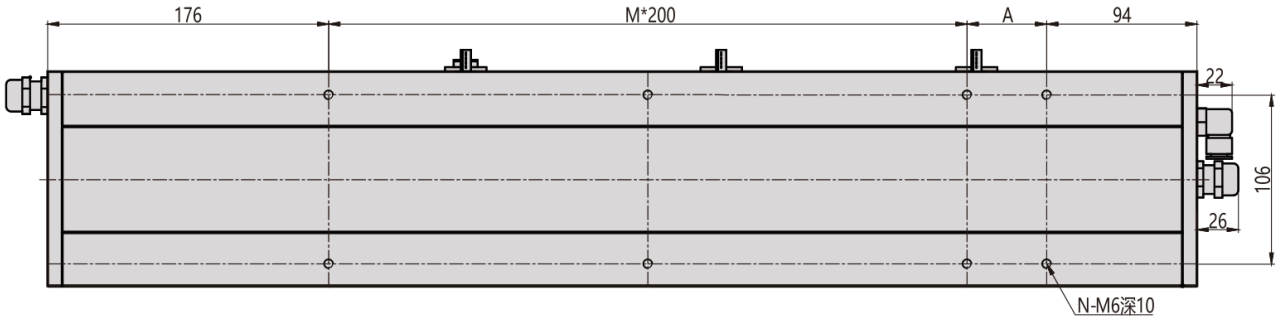

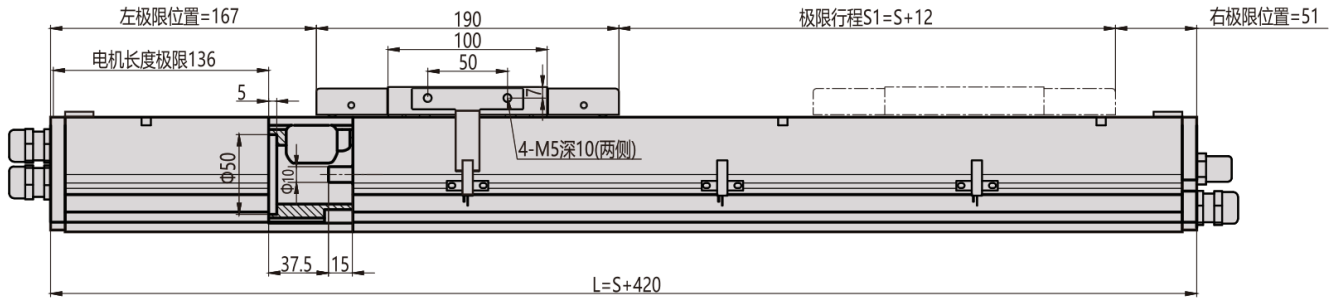

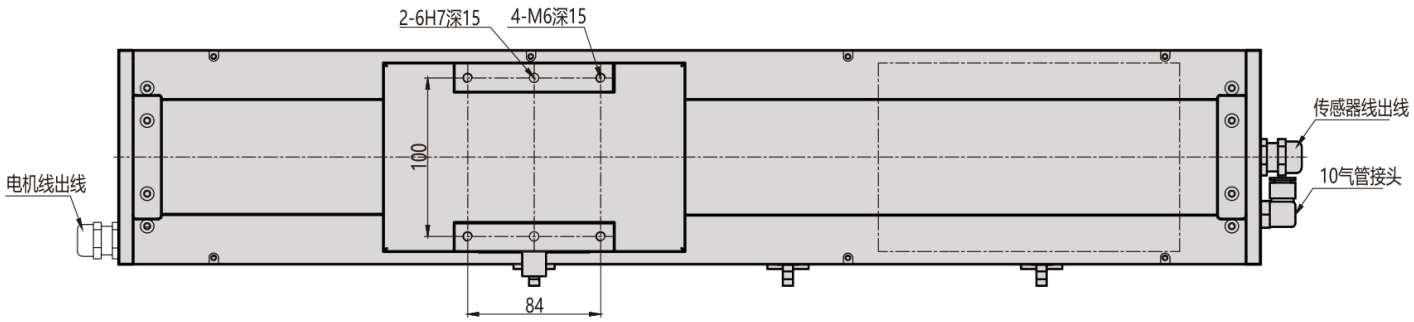

MC135 / 좌측 L

뷰 1

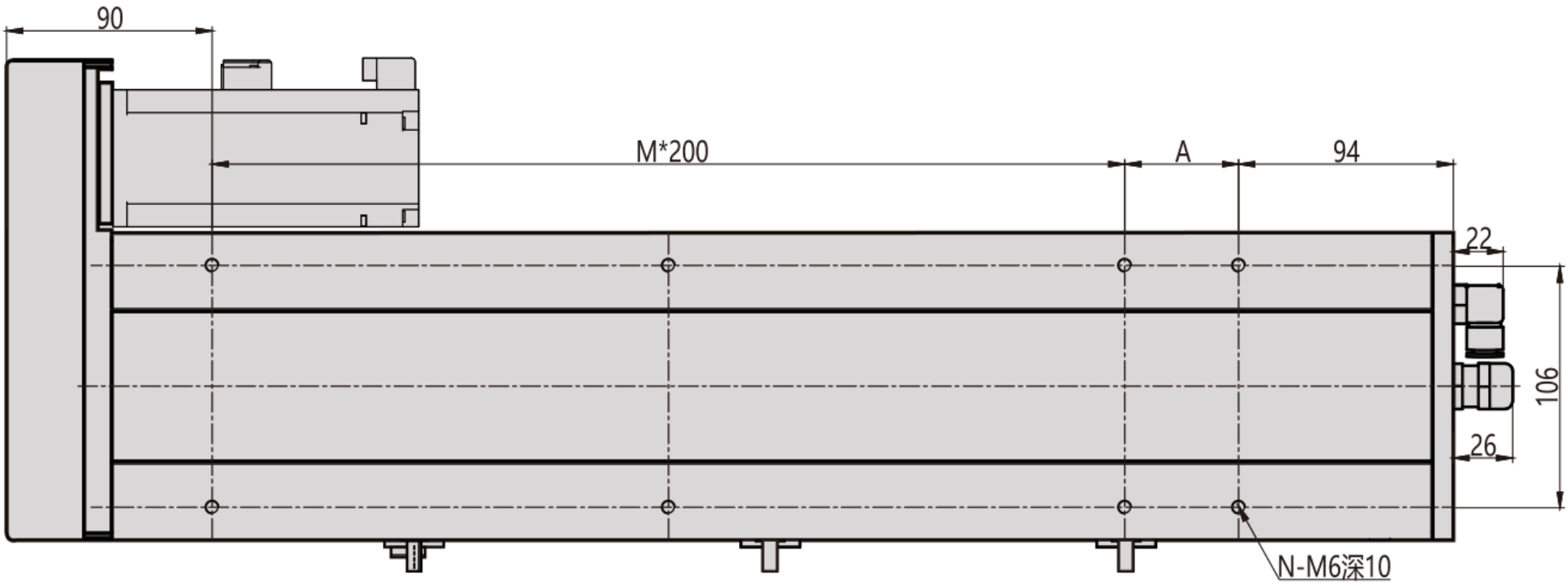

뷰 2

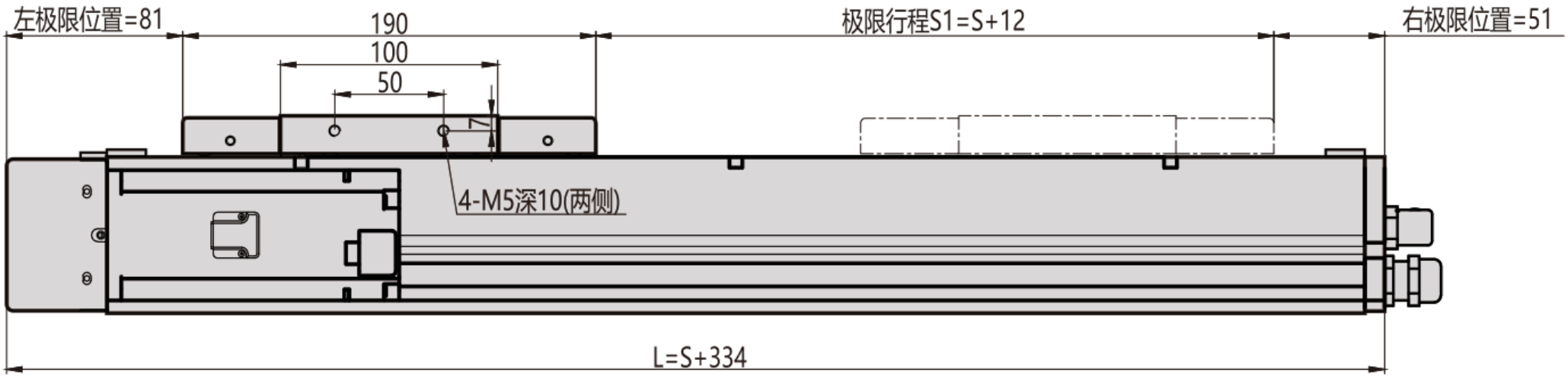

뷰 3

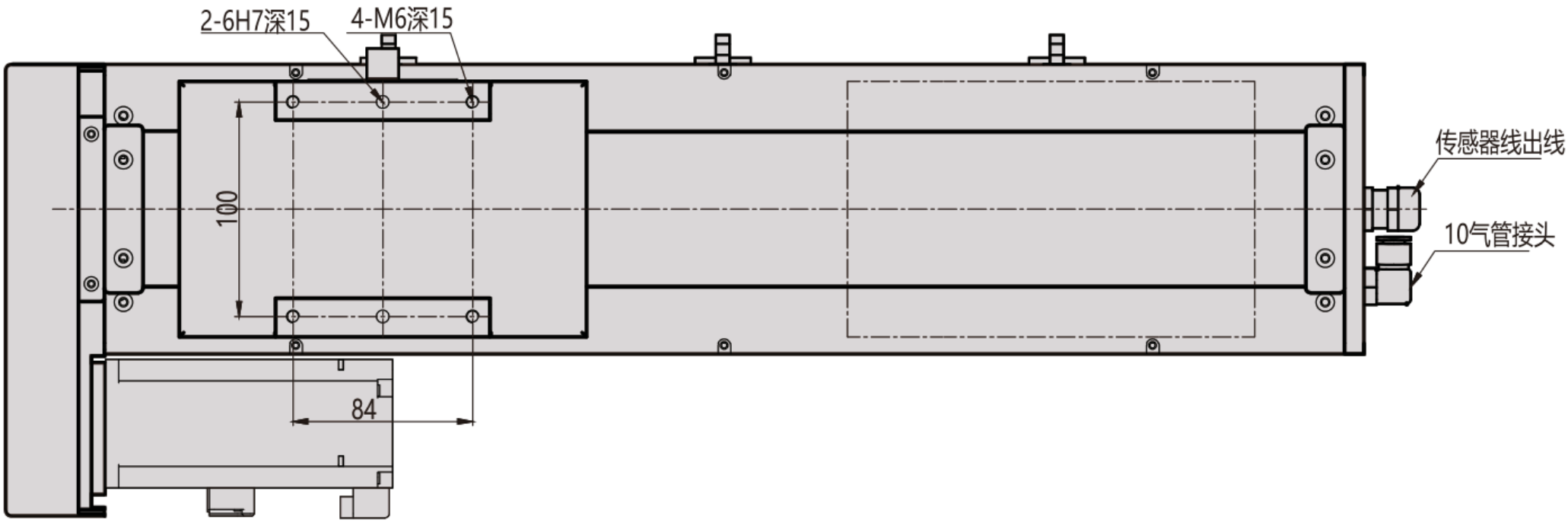

MC135 / 좌측 L

단면 플랜지

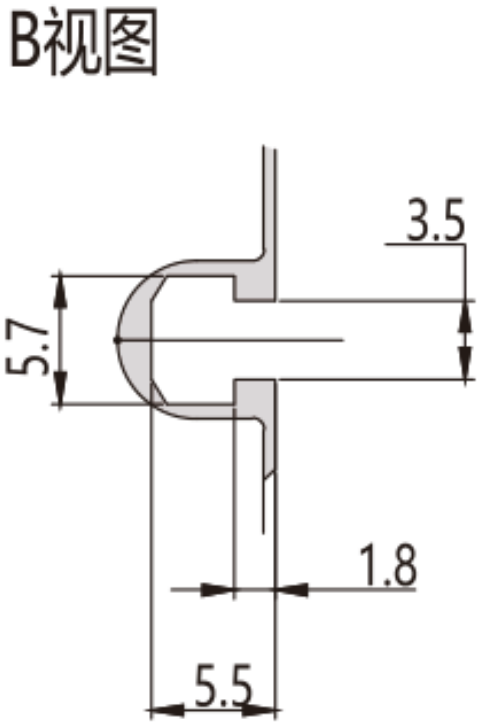

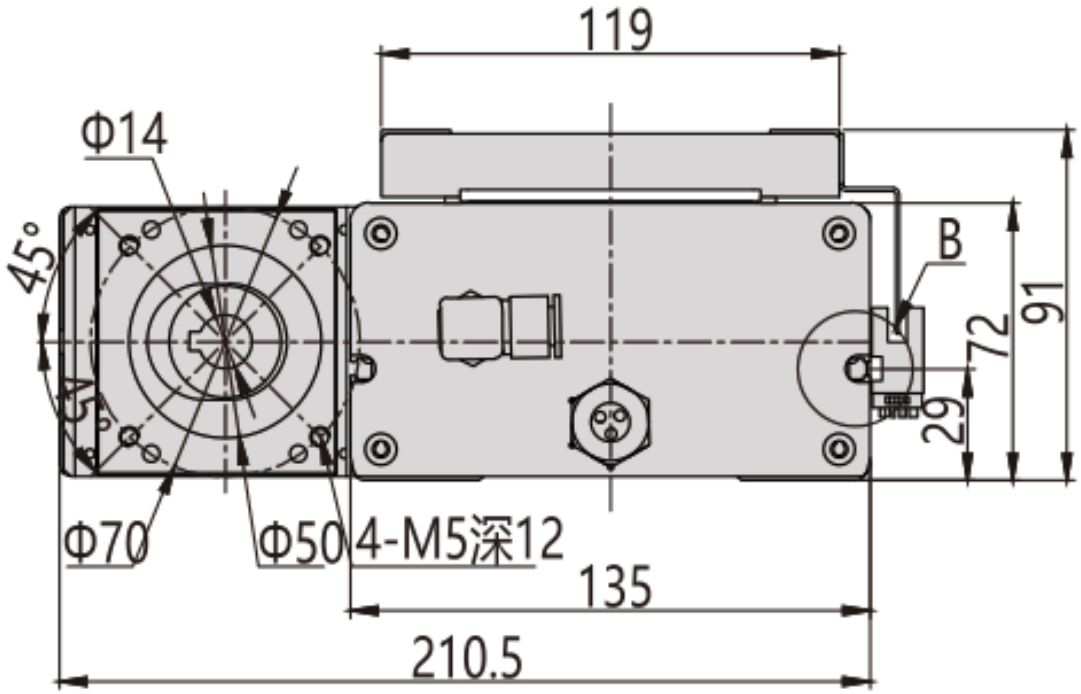

MC135 / 좌측 L

설치 개요

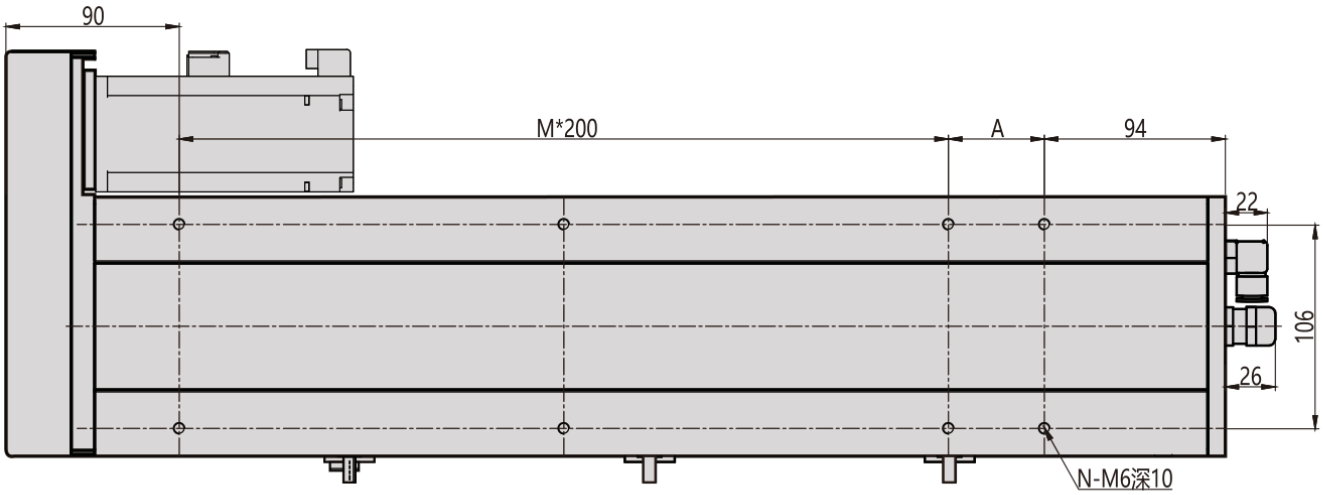

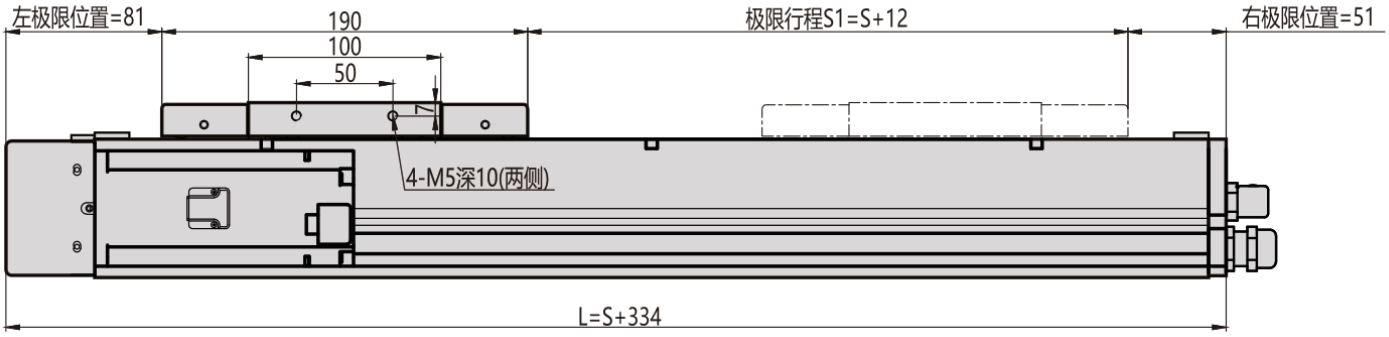

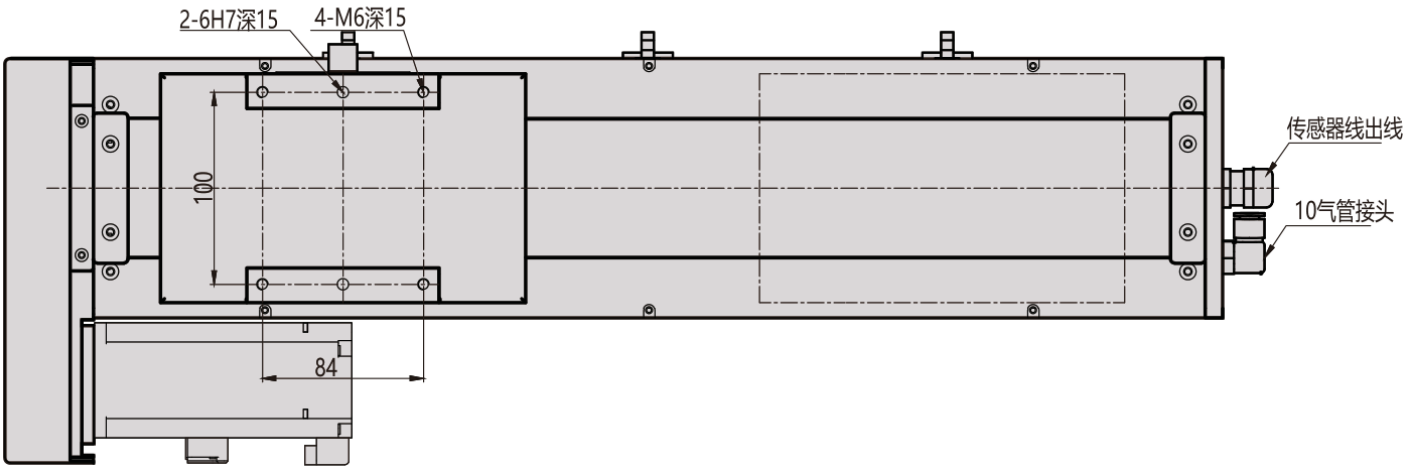

MC135 / 우측 R

뷰 1

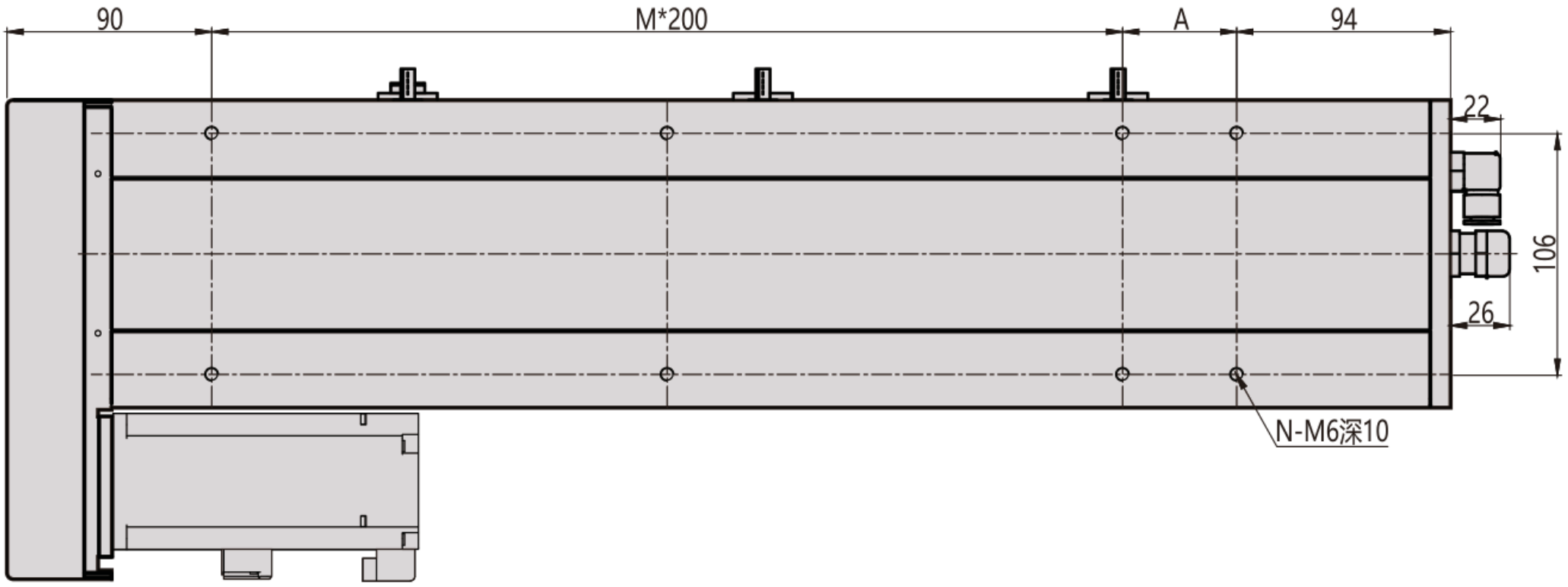

뷰 2

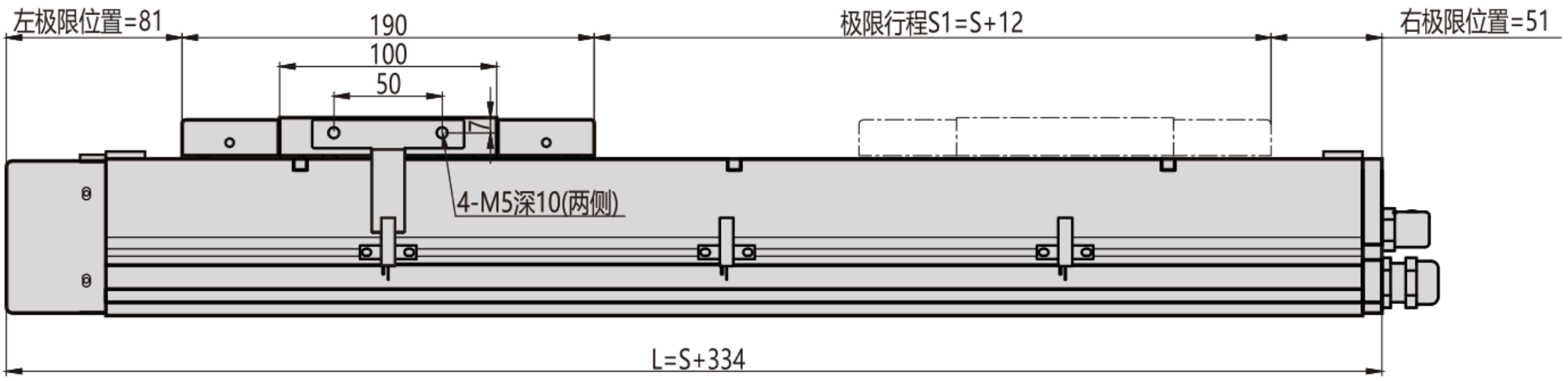

뷰 3

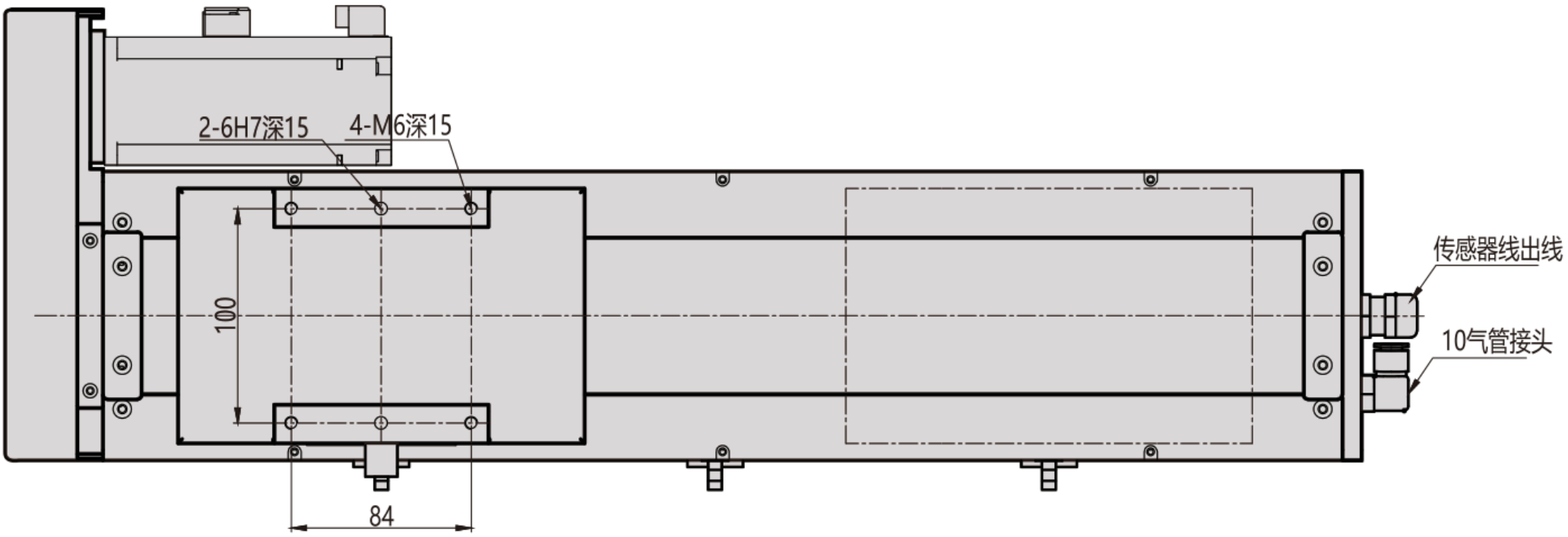

MC135 / 우측 R

단면 플랜지

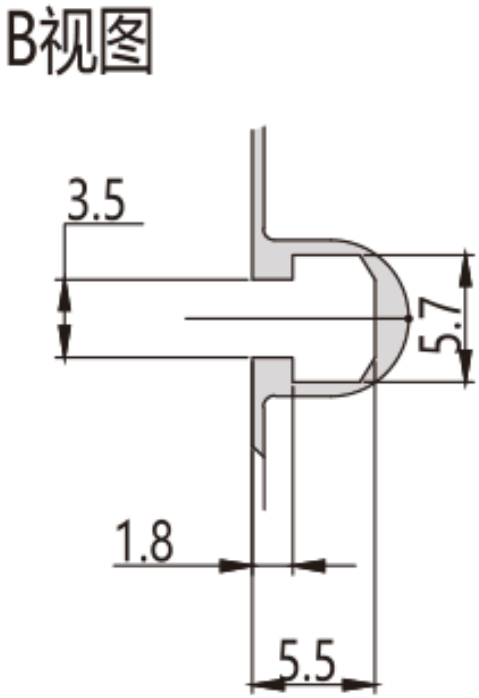

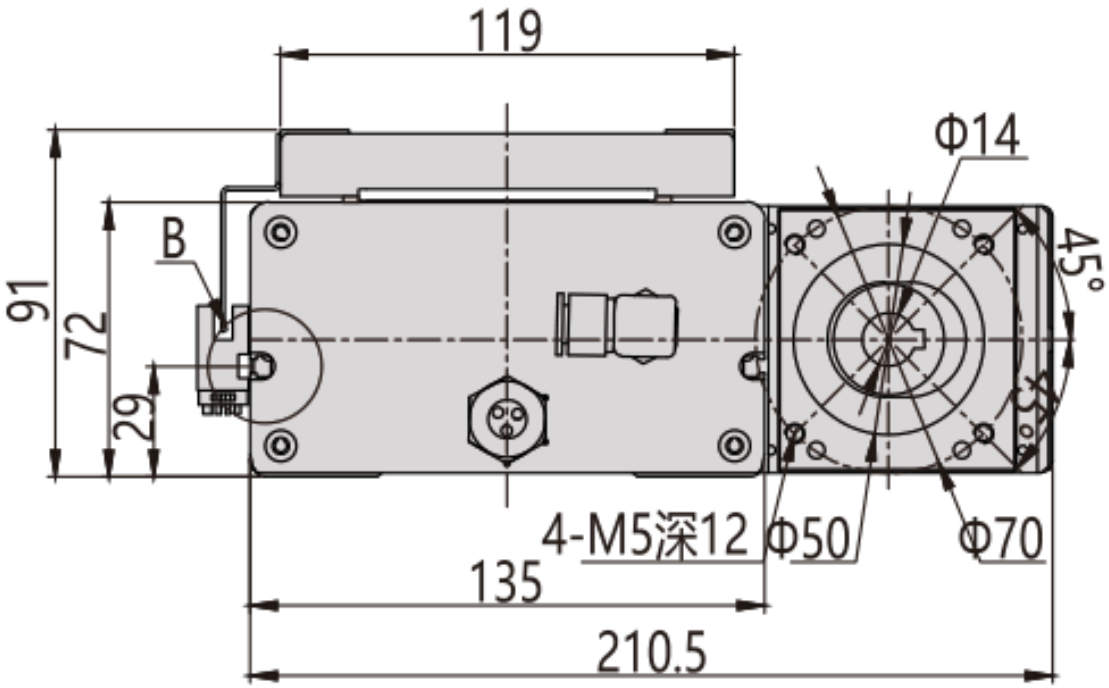

MC135 / 우측 R

설치 개요

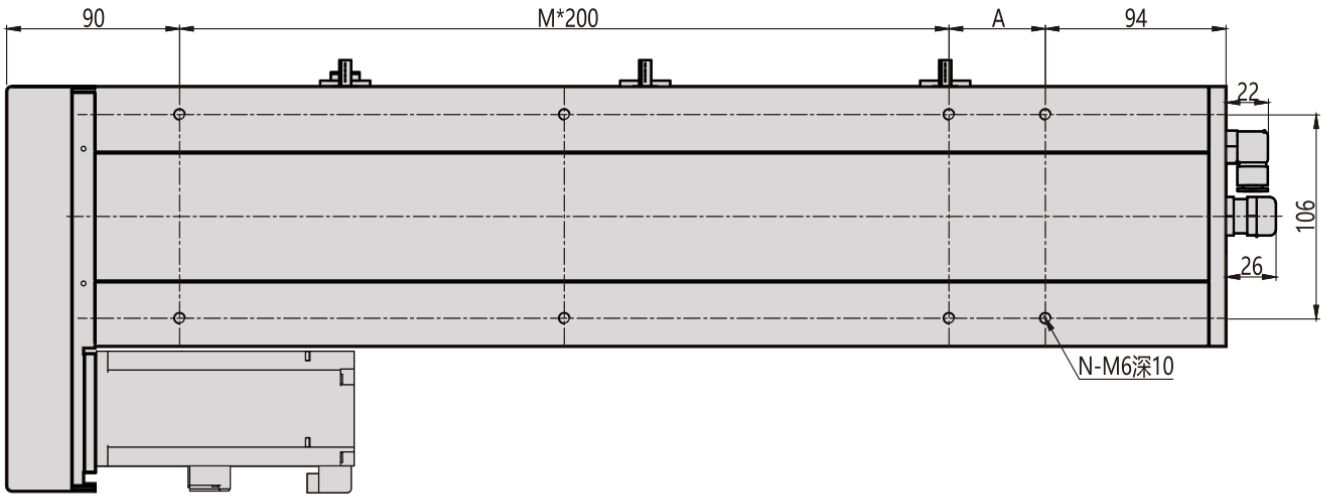

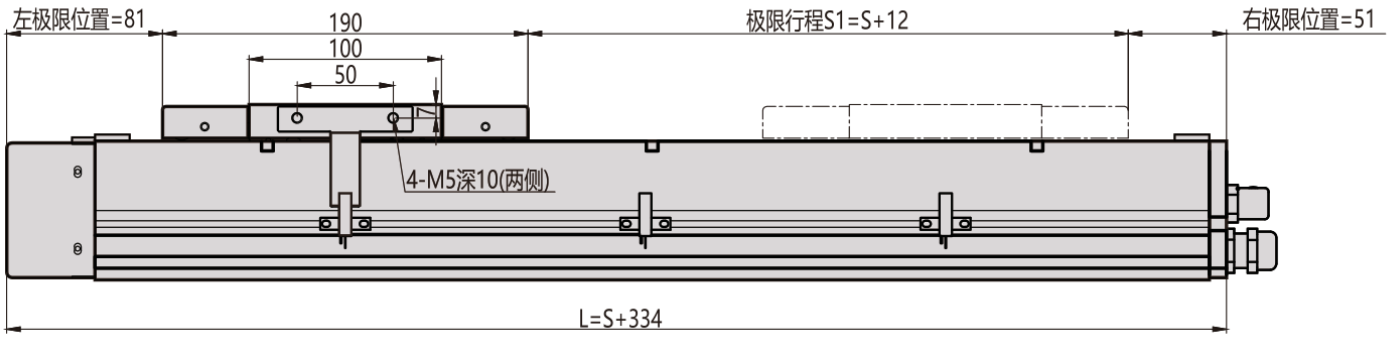

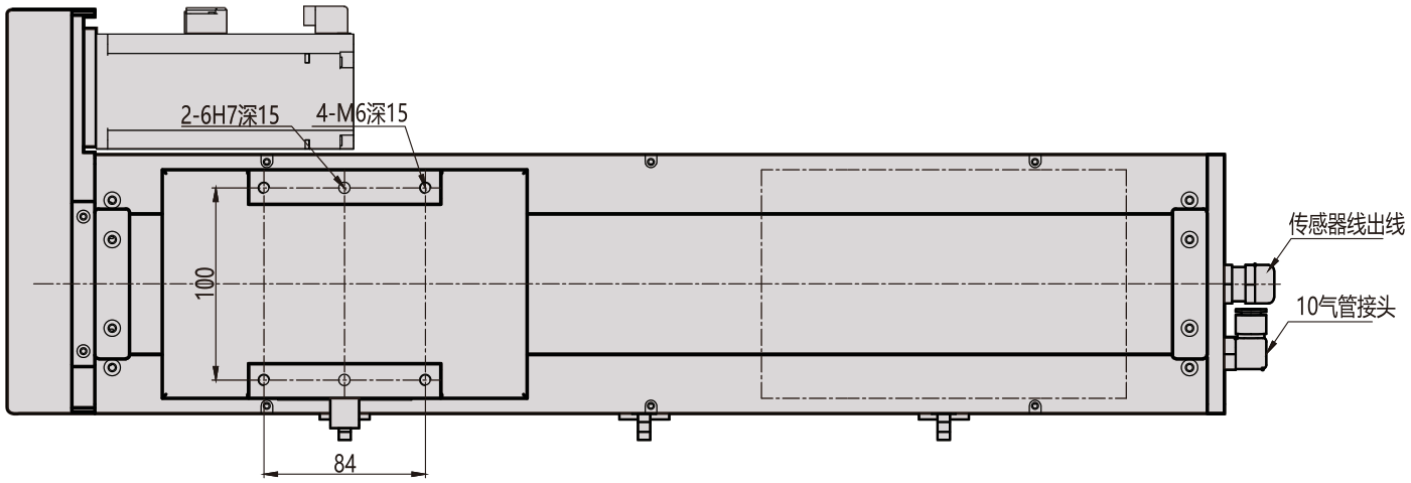

MC135 / 하단 B

뷰 1

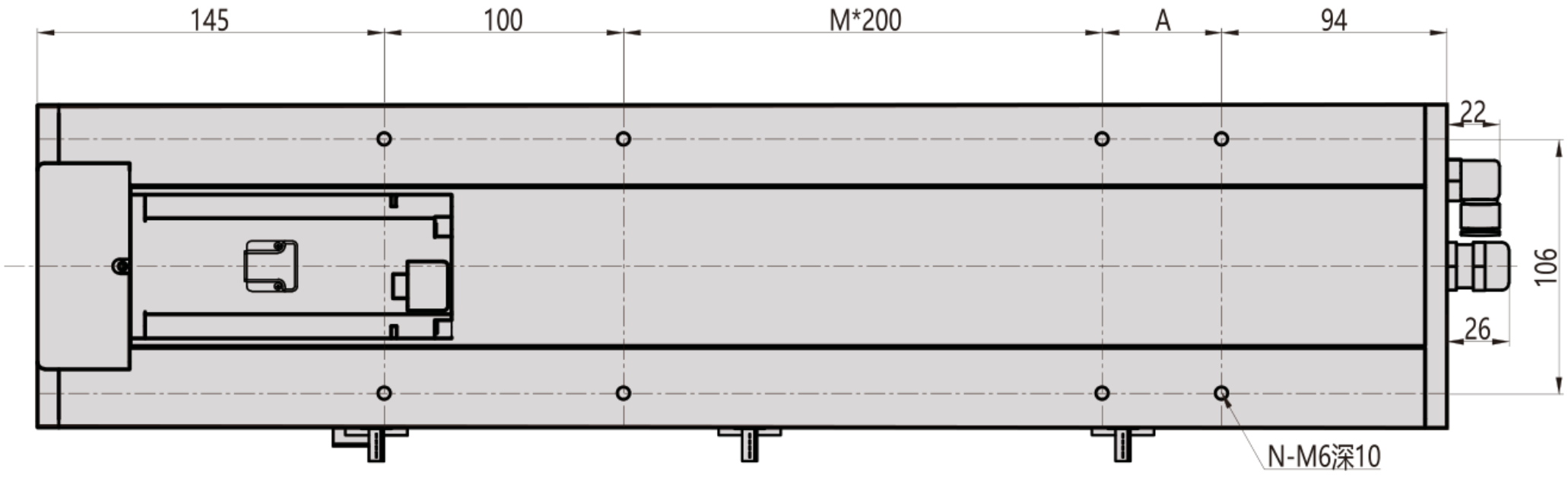

뷰 2

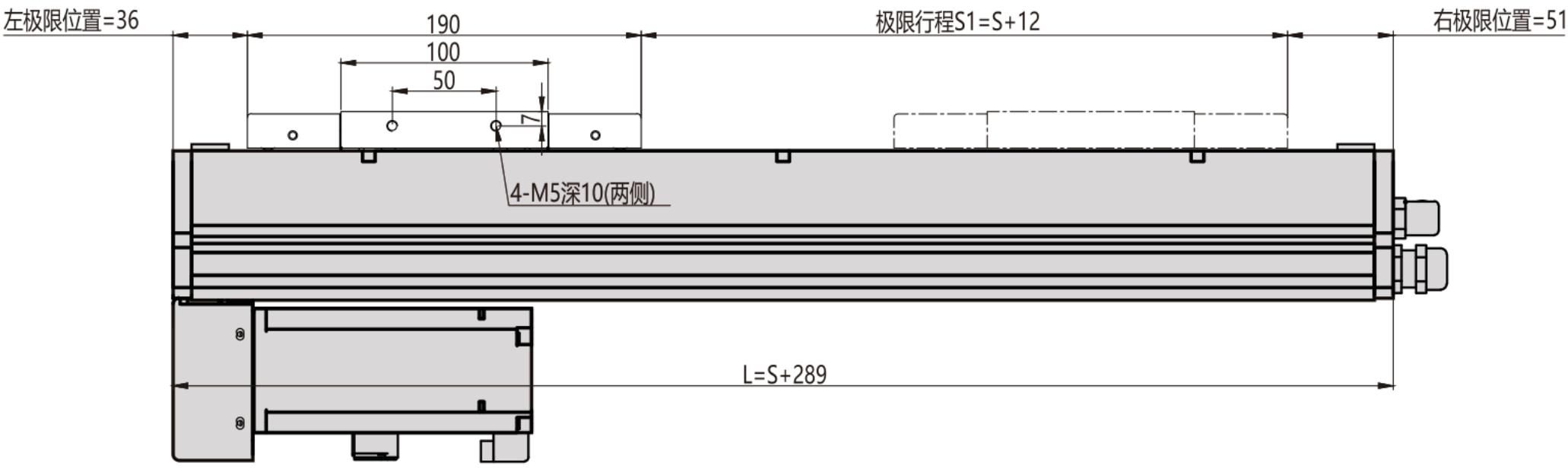

뷰 3

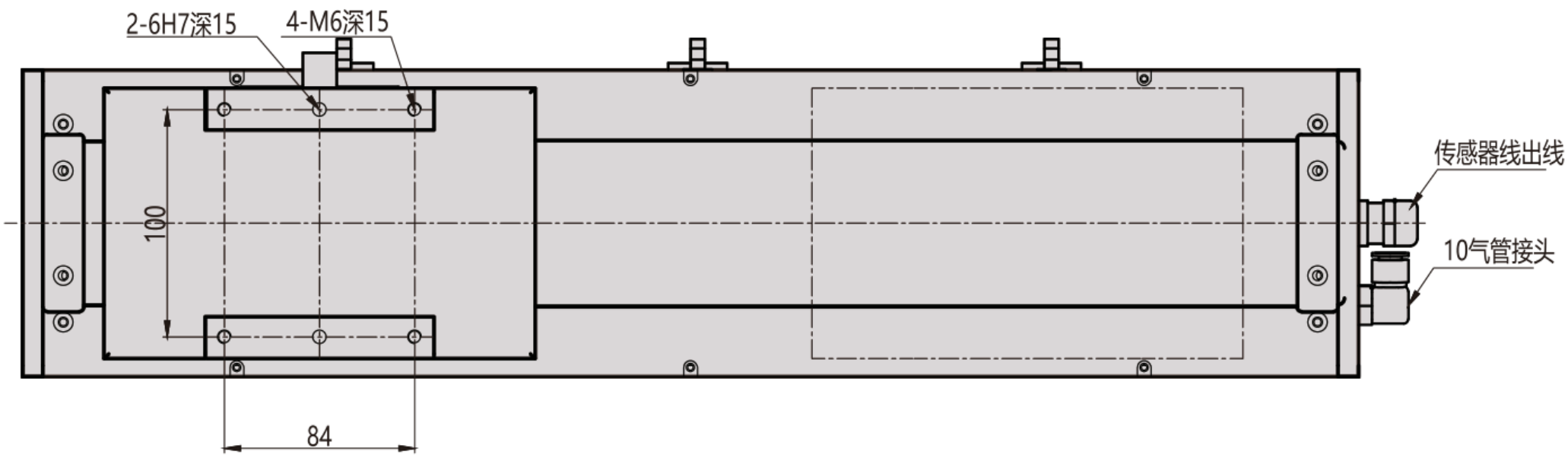

MC135 / 하단 B

단면 플랜지

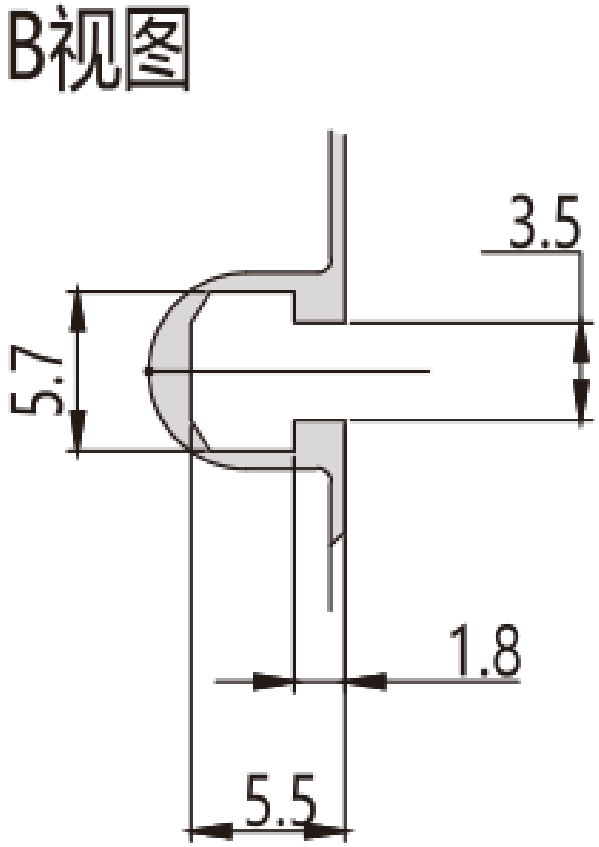

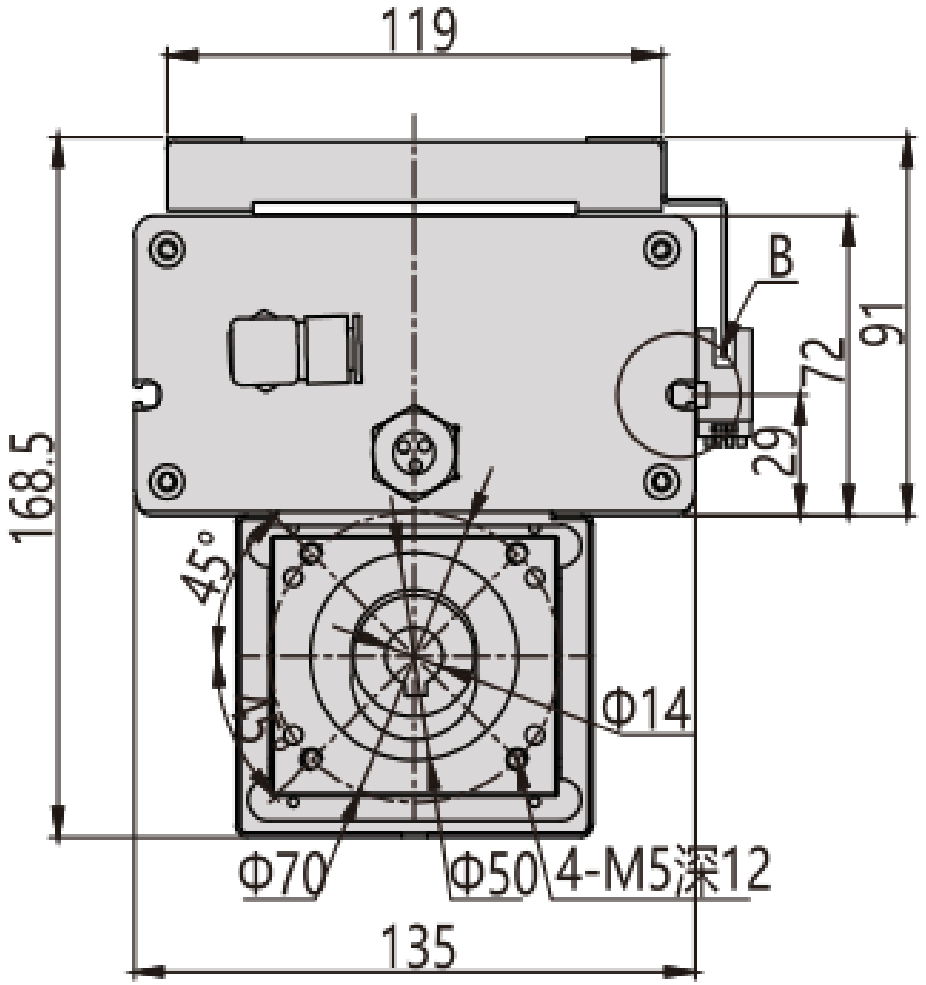

MC135 / 하단 B

설치 개요

