MD22 ຂະໜາດ

ມຸມມອງຂະໜາດ ແລະຕົດຕັ້ງ. ຫົວໜ່ວຍແມ່ນຢ້າຍທີ່ພົມໃນແຕ່ລະມຸມມອງ.

ແຜນເຫຼົ່ານີ້ບໍ່ໄດ້ເລືອກຊະໂກ. ຢືນຢັນການຕົດຕັ້ງຕາມການຕັ້ງຄ່າທີ່ທ່ານສັ່ງ.

ຊ້າຍ L: 2 ມຸມມອງ. ມຸມມອງ 1, ແປນໜ້າຕັດ

ຂວາ R: 2 ມຸມມອງ. ມຸມມອງ 1, ແປນໜ້າຕັດ

ຊ້າຍ L: 1 ມຸມມອງ. ພາບລວມວິສະວະກຳ

ຂວາ R: 1 ມຸມມອງ. ພາບລວມວິສະວະກຳ

MD22 · ຊ້າຍ L · ມຸມມອງ 1

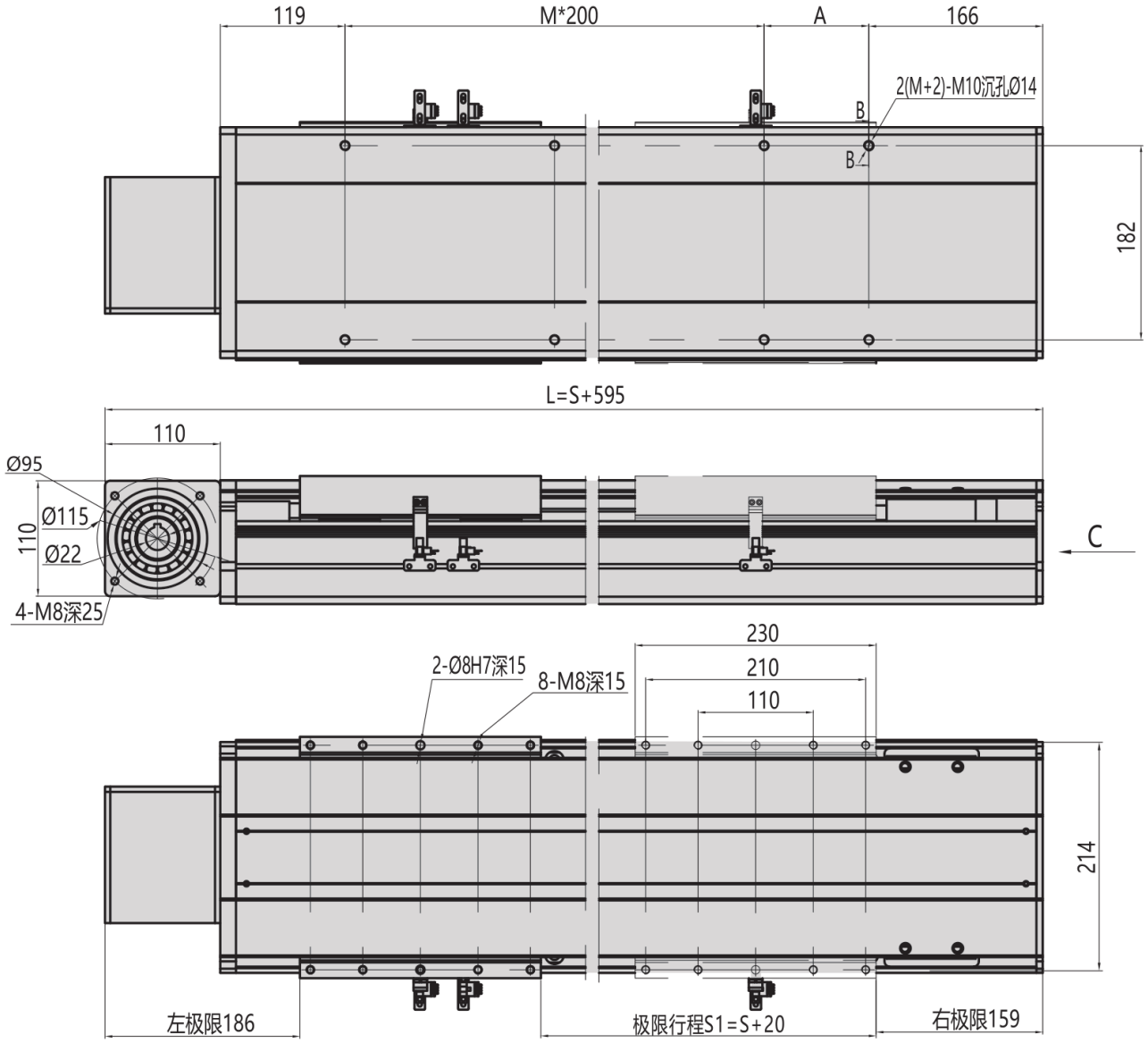

MD22 · ຊ້າຍ L · ແປນໜ້າຕັດ

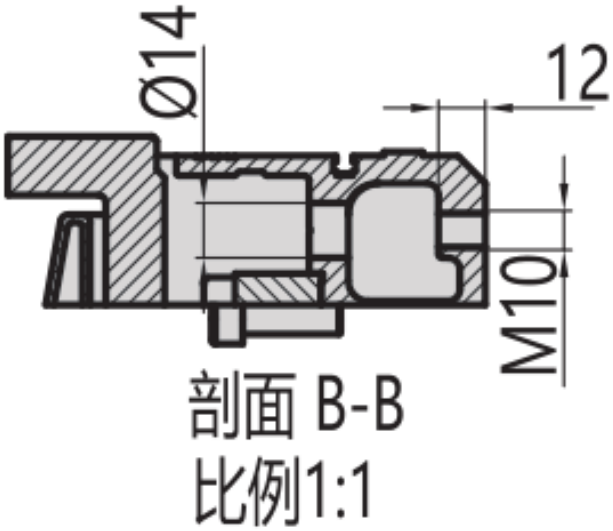

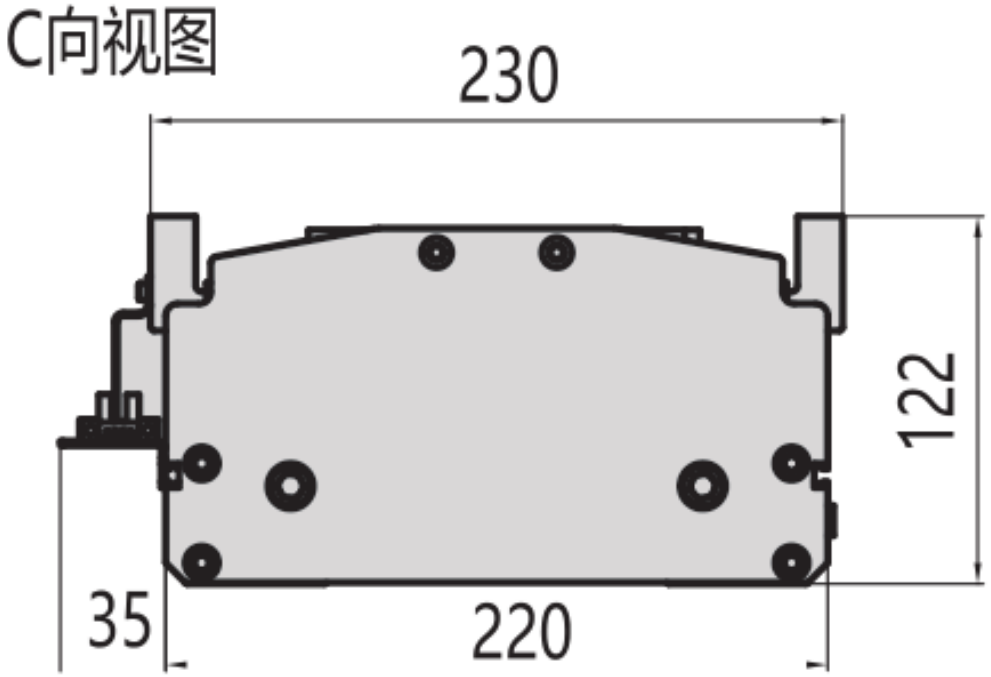

MD22 · ຂວາ R · ມຸມມອງ 1

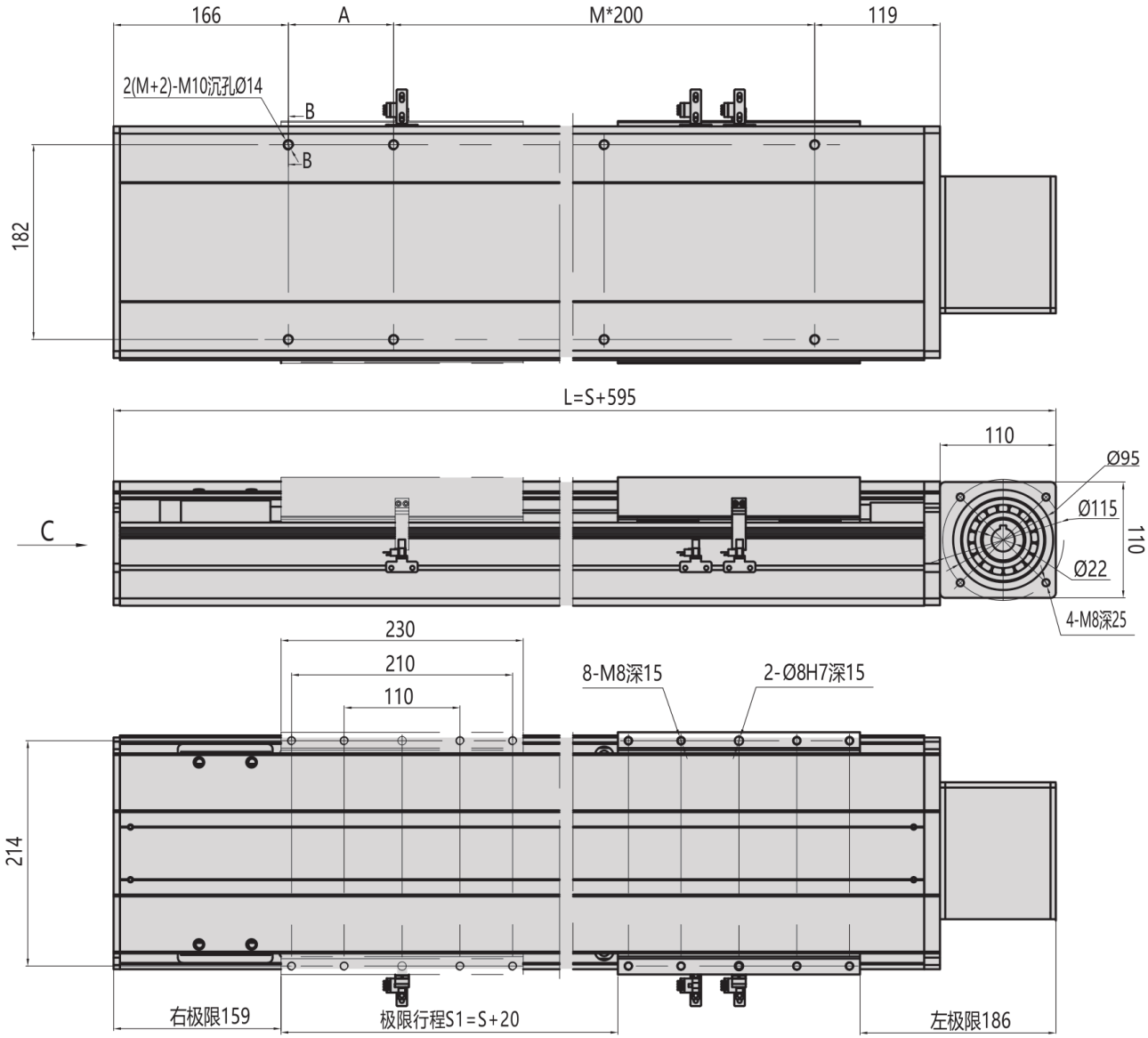

MD22 · ຂວາ R · ແປ່ນໜ້າຕັດ

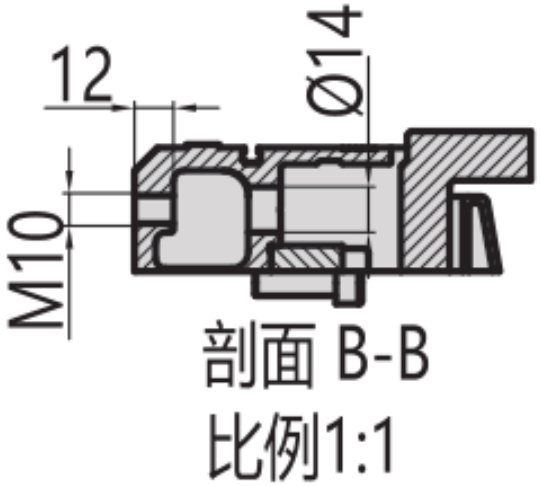

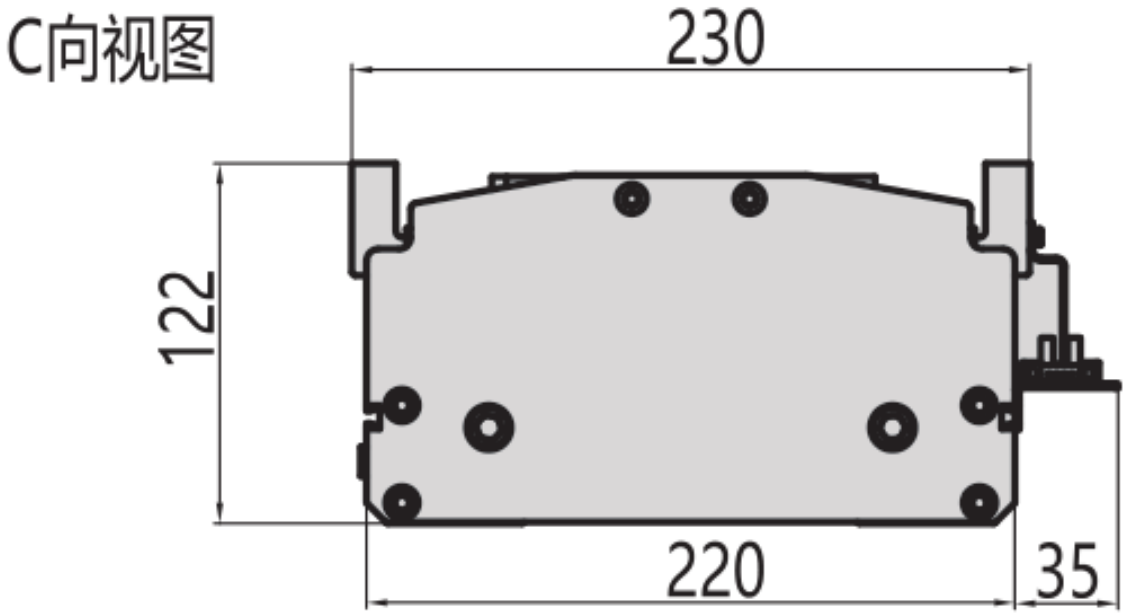

MD22 · ຊ້າຍ L · ພາບລວມວິສະວະກຳ

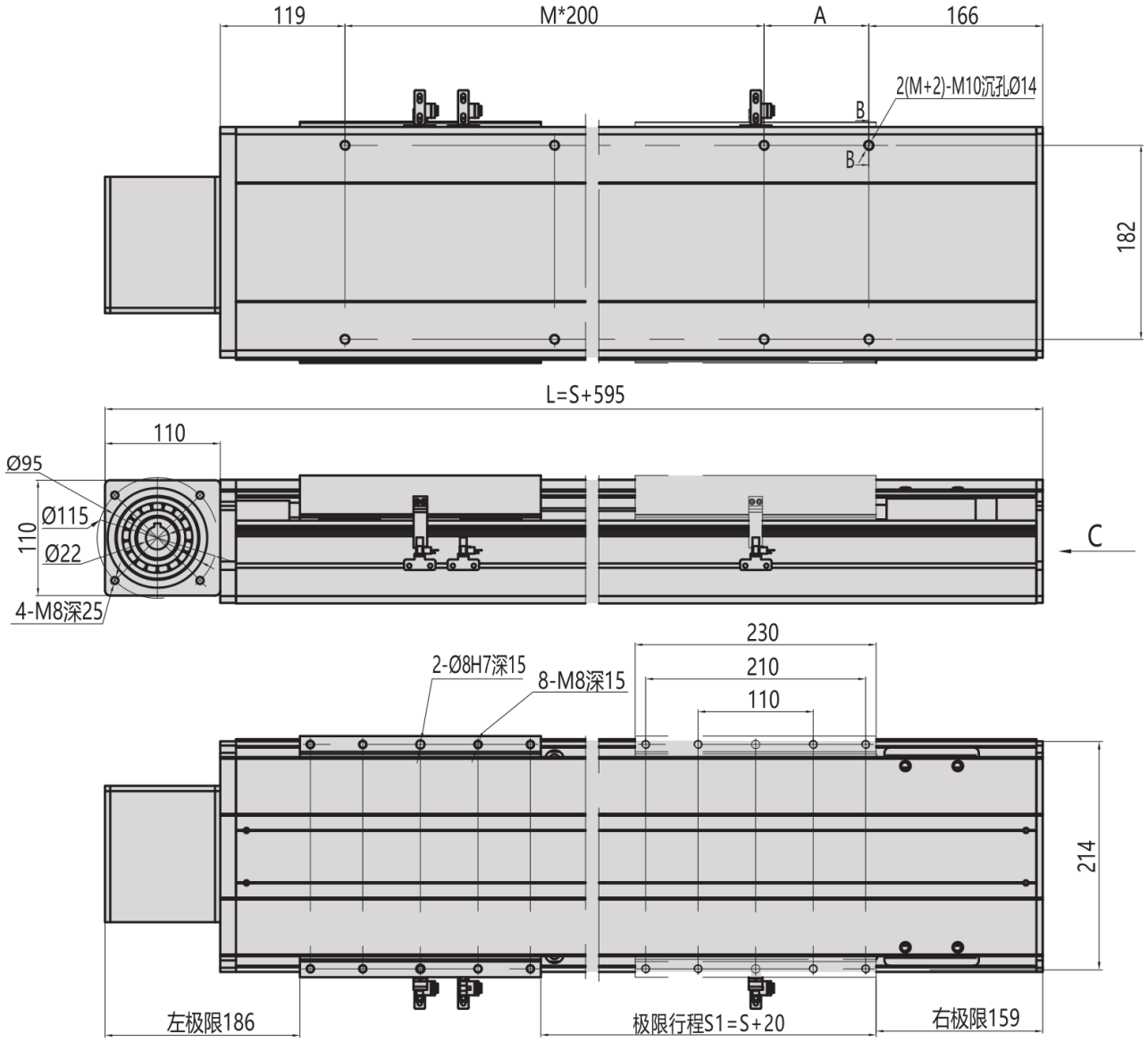

MD22 · ຂວາ R · ພາບລວມວິສະວະກຳ

