MS17 الأبعاد

مناظر الأبعاد والتركيب. الوحدات هي التسميات المطبوعة على كل منظر.

هذه الرسوم لا تختار شوطاً. أكّد التركيب مقابل التكوين الذي تطلبه.

النوع المفتوح2 : مناظر. منظر 1، منظر 2

النوع المقاوم للغبار3 : مناظر. منظر 1، منظر 2، منظر 3

النوع المفتوح1 : مناظر. نظرة هندسية عامة

النوع المقاوم للغبار1 : مناظر. نظرة هندسية عامة

MS17 · النوع المفتوح · منظر 1

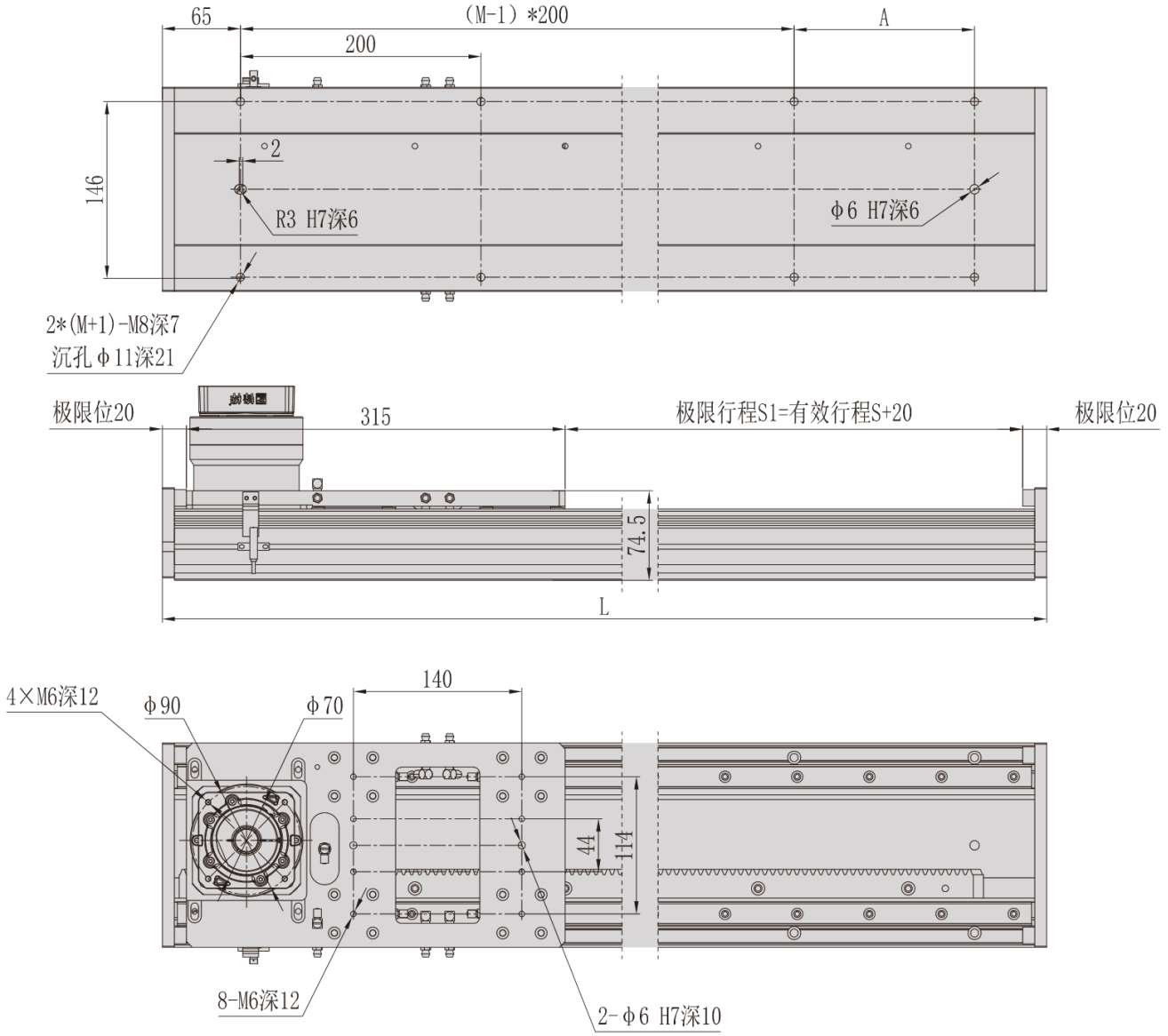

MS17 · النوع المفتوح · منظر 2

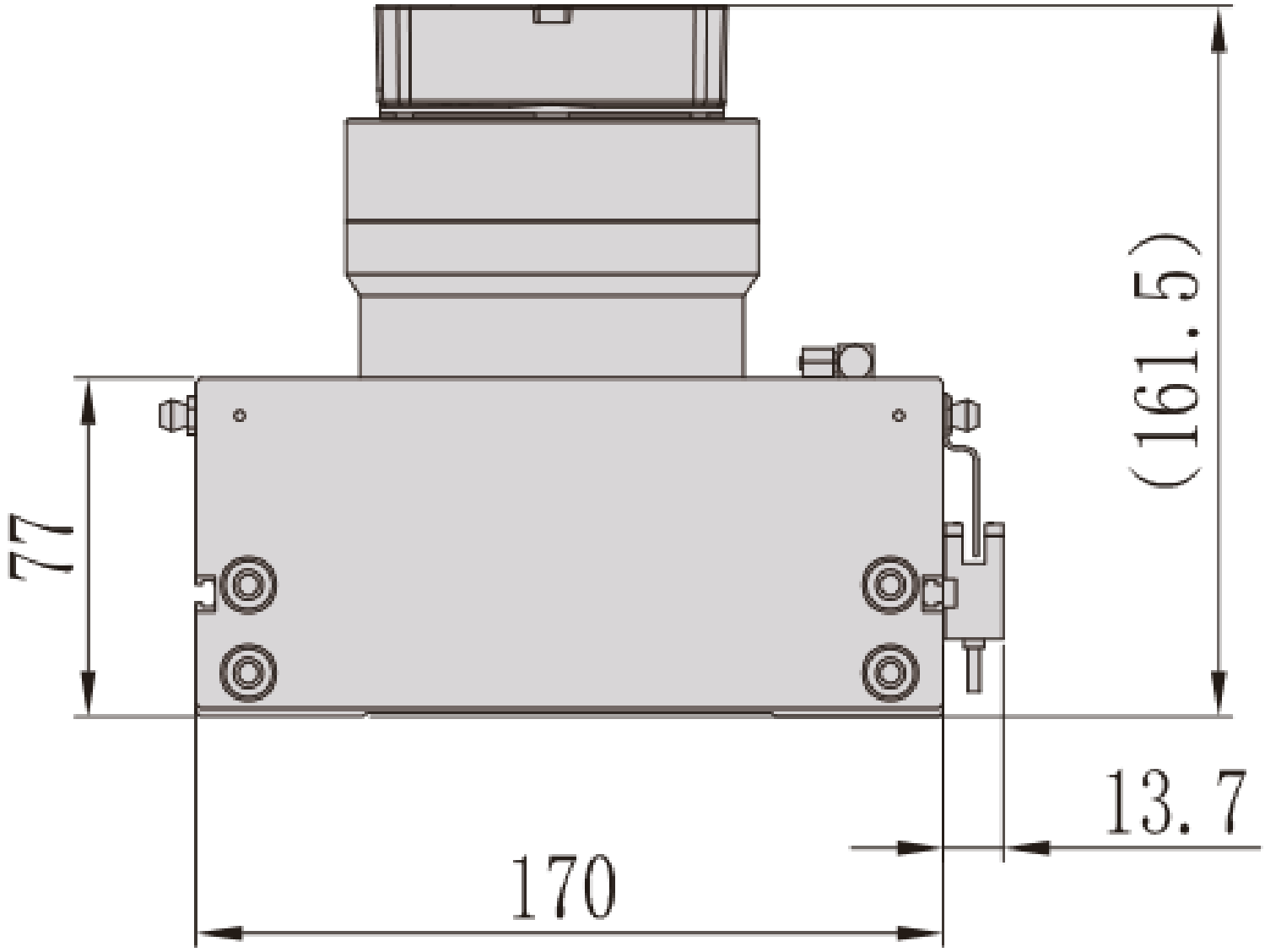

MS17 · النوع المقاوم للغبار · منظر 1

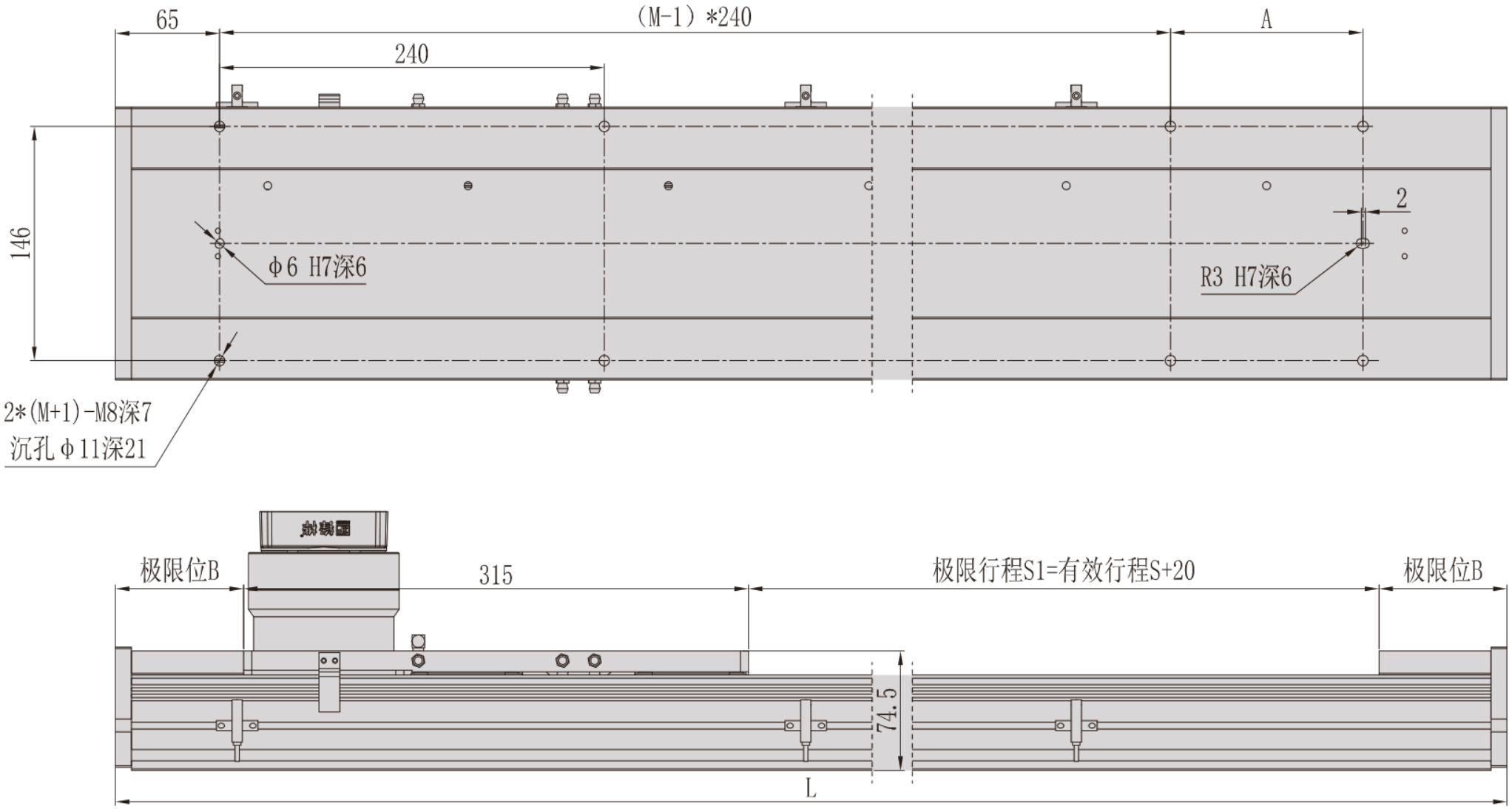

MS17 · النوع المقاوم للغبار · منظر 2

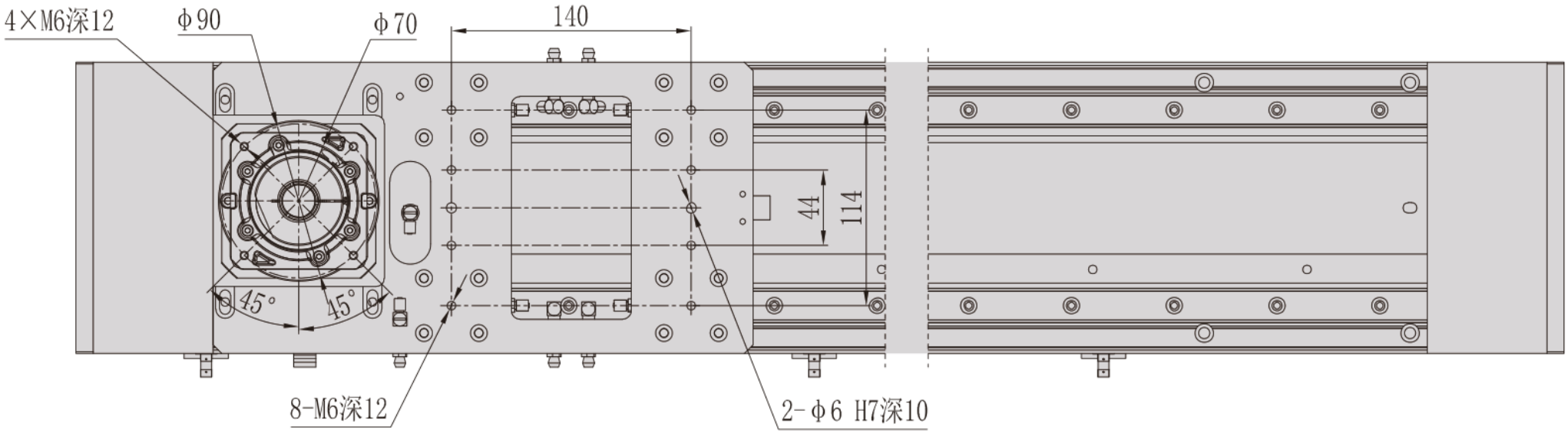

· MS17 النوع المقاوم للغبار · منظر 3

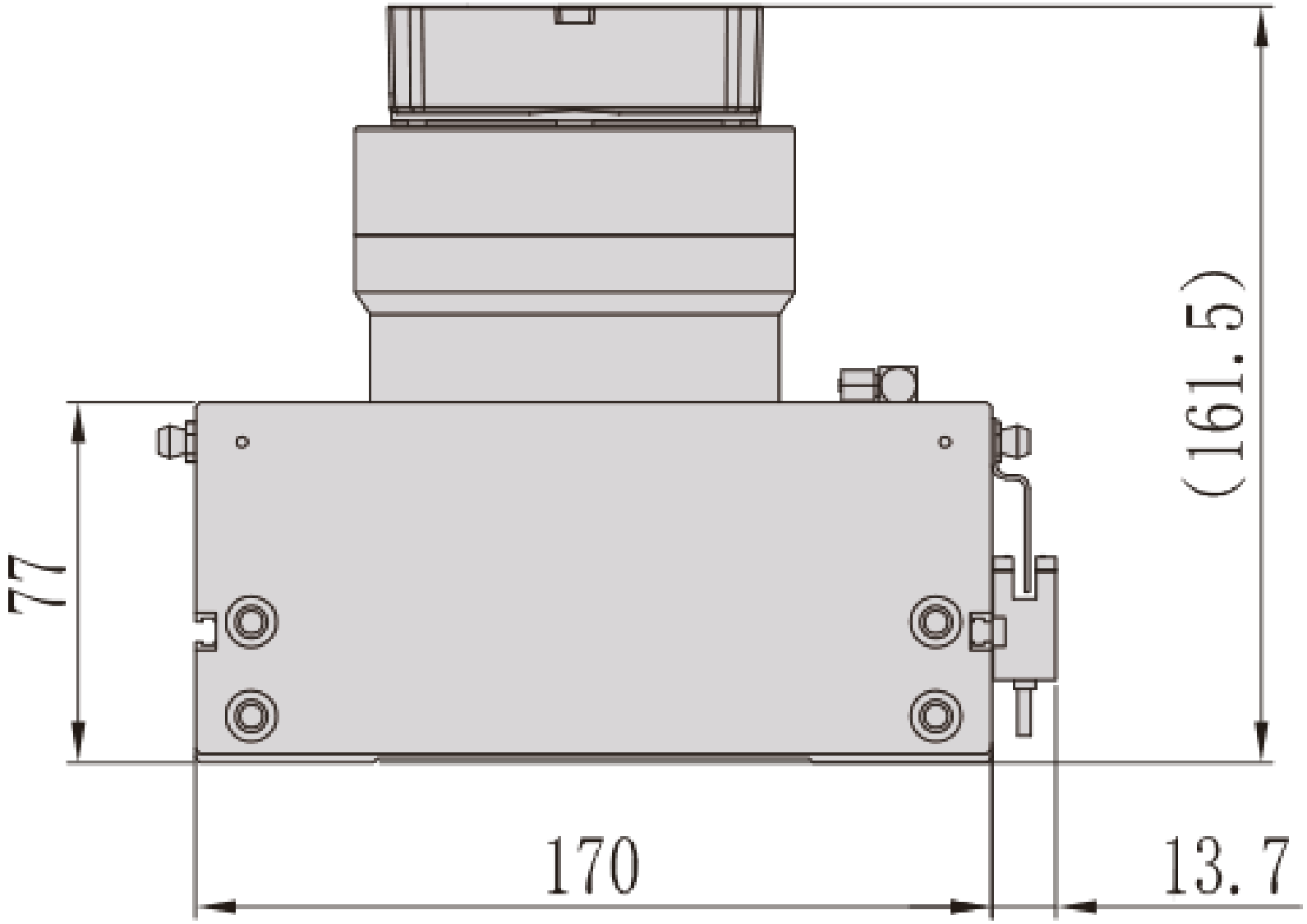

MS17 · النوع المفتوح · نظرة هندسية عامة

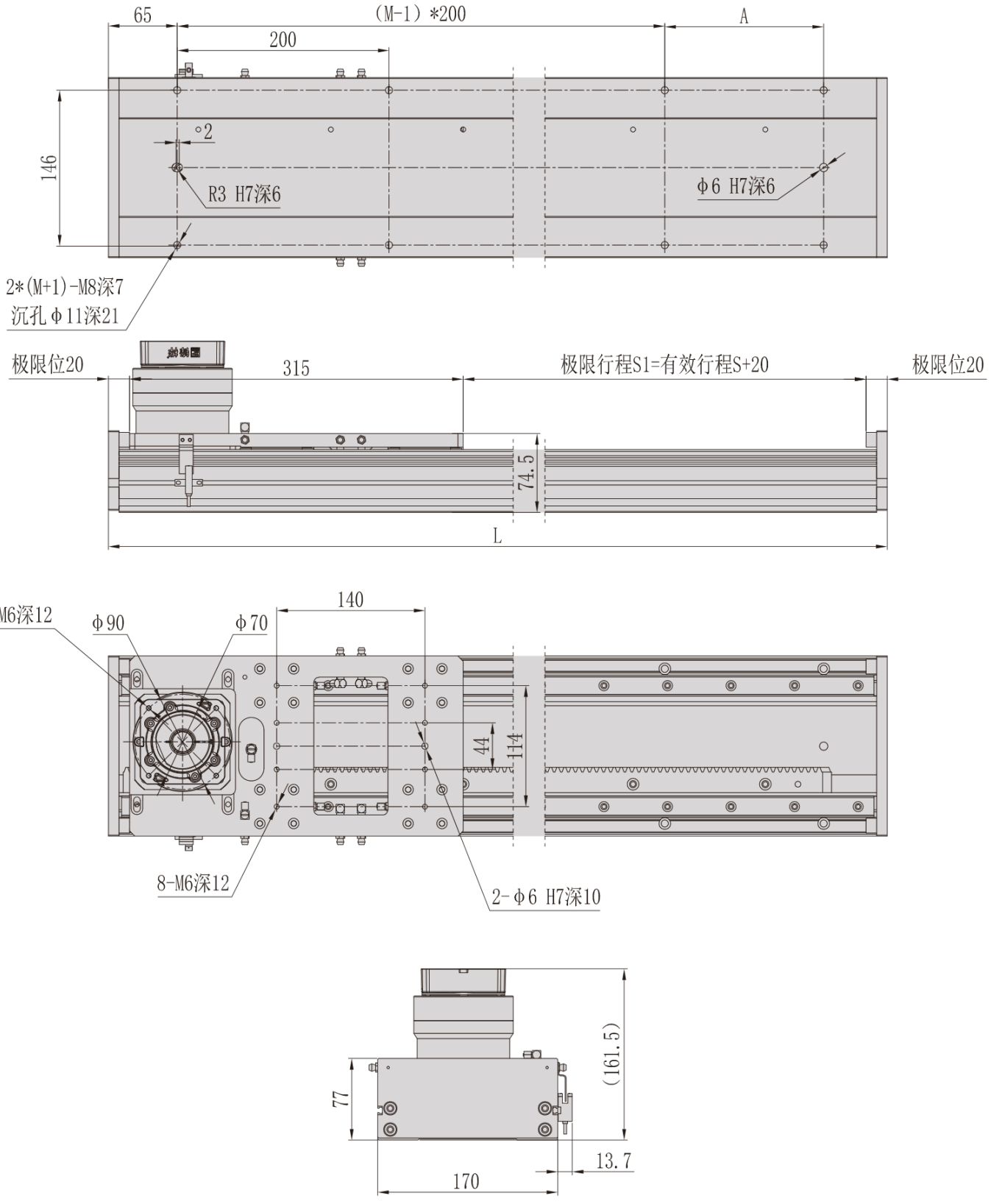

· MS17 النوع المقاوم للغبار · نظرة هندسية عامة

