วิธีใช้ชุดรูปนี้

แต่ละมุมมองเป็นรูปแคตตาล็อกของรุ่นย่อยหรือกลุ่มอัตราส่วนที่ระบุ ใช้ป้ายที่พิมพ์ ไม่ใช่การวัดมาตราส่วน นี่เป็นรูปอ้างอิง ไม่ใช่ไฟล์ CAD

FDA757 / ชุดรูปประกอบ

สารบัญ

R01	1 มุมมอง | หน้า 2-2
R02	1 มุมมอง | หน้า 3-3
R05	1 มุมมอง | หน้า 4-4
R04	1 มุมมอง | หน้า 5-5
R07	1 มุมมอง | หน้า 6-6
R03	1 มุมมอง | หน้า 7-7
R06	1 มุมมอง | หน้า 8-8
L04	1 มุมมอง | หน้า 9-9
L03	1 มุมมอง | หน้า 10-10
L07	1 มุมมอง | หน้า 11-11
L01	1 มุมมอง | หน้า 12-12
L06	1 มุมมอง | หน้า 13-13

ติดต่อ HTROBOT

อีเมล: emmy@htrobot.com

เว็บไซต์: www.htrobot.com

EDA75Z | รูปขนาด

รูปแคตตาล็อก

EDA75Z R01 รูปขนาด อธิบาย:L1=ความยาวยืดได้+104,L2=ความยาวยืดได้+253 | R01

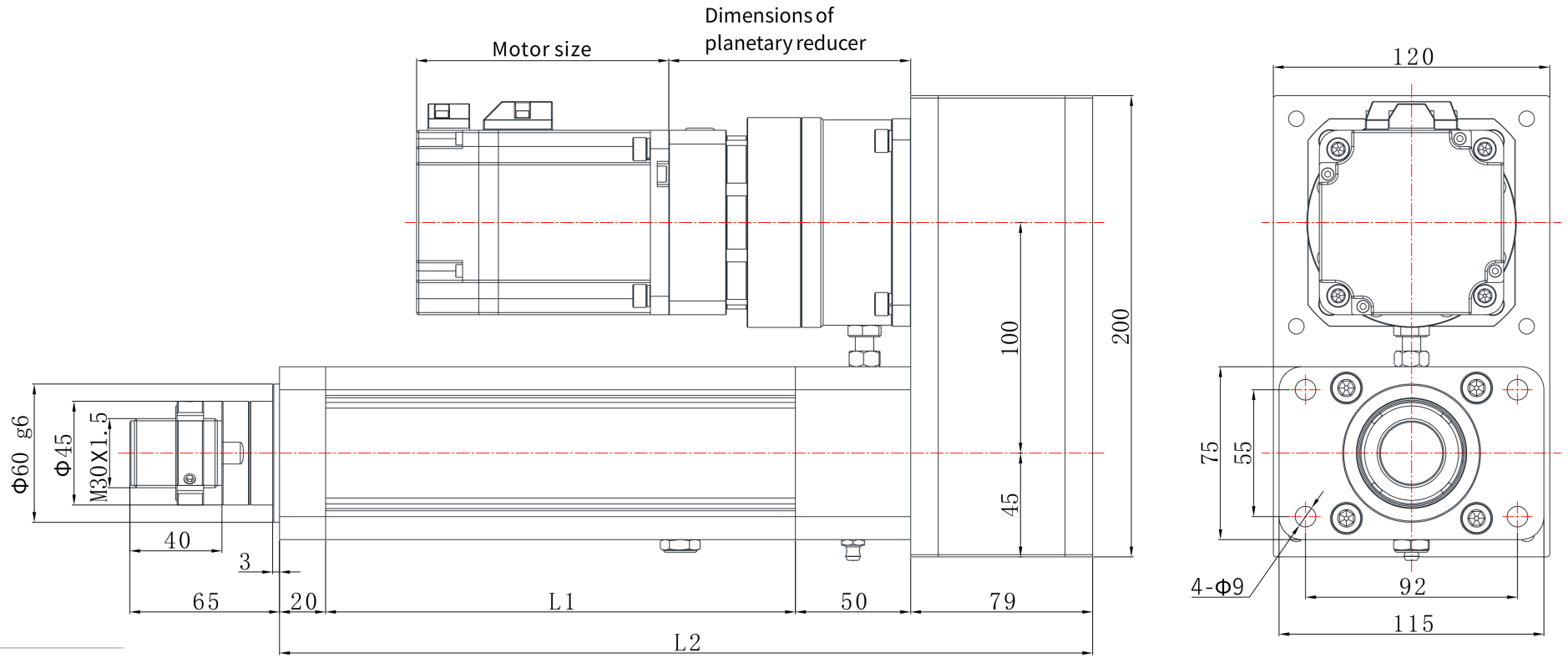

EDA75Z | รูปขนาด

รูปแคตตาล็อก

EDA75Z R02 รูปขนาด อธิบาย:L1=ความยาวยึดได้+104,L2=ความยาวยึดได้+253 | R02

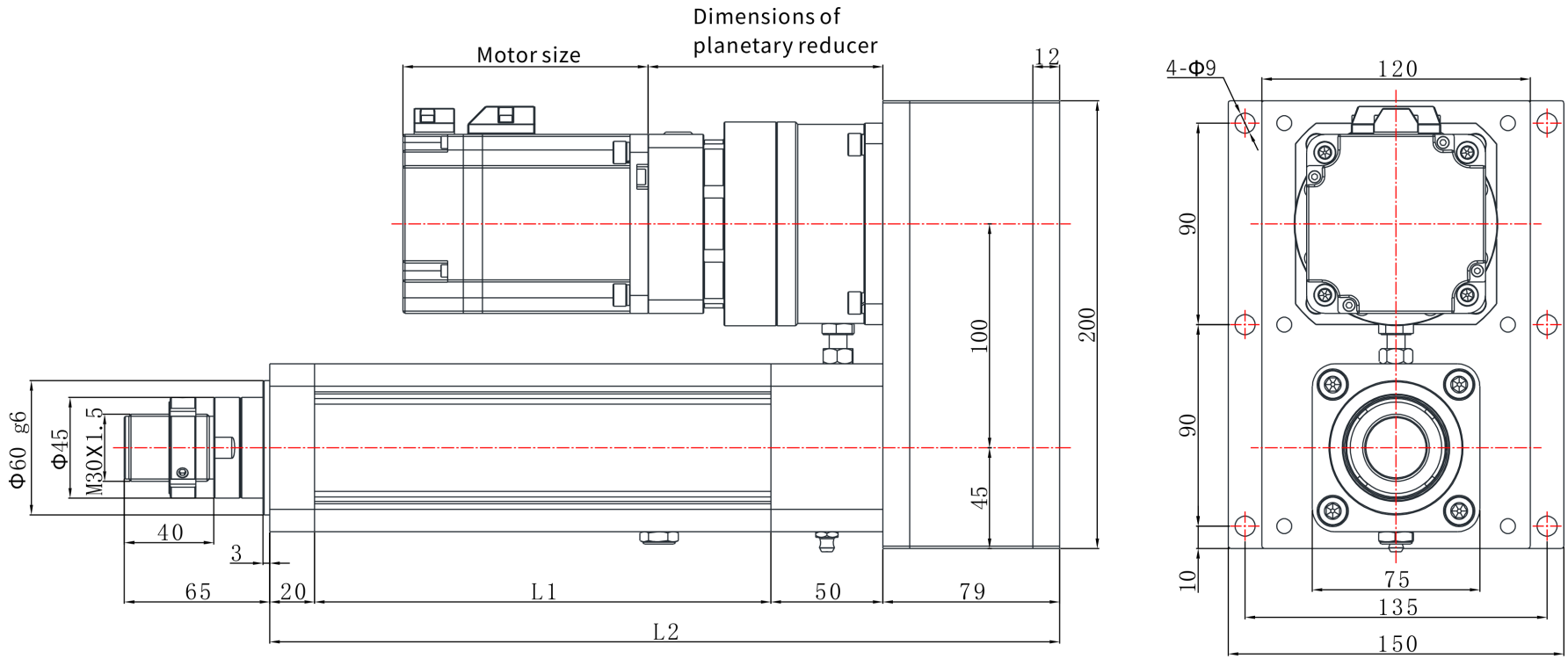

EDA75Z | รูปขนาด

รูปแคตตาล็อก

EDA75Z R05 รูปขนาด อธิบาย:L1=ความยาวยืดได้+104,L2=ความยาวยืดได้+405 | R05

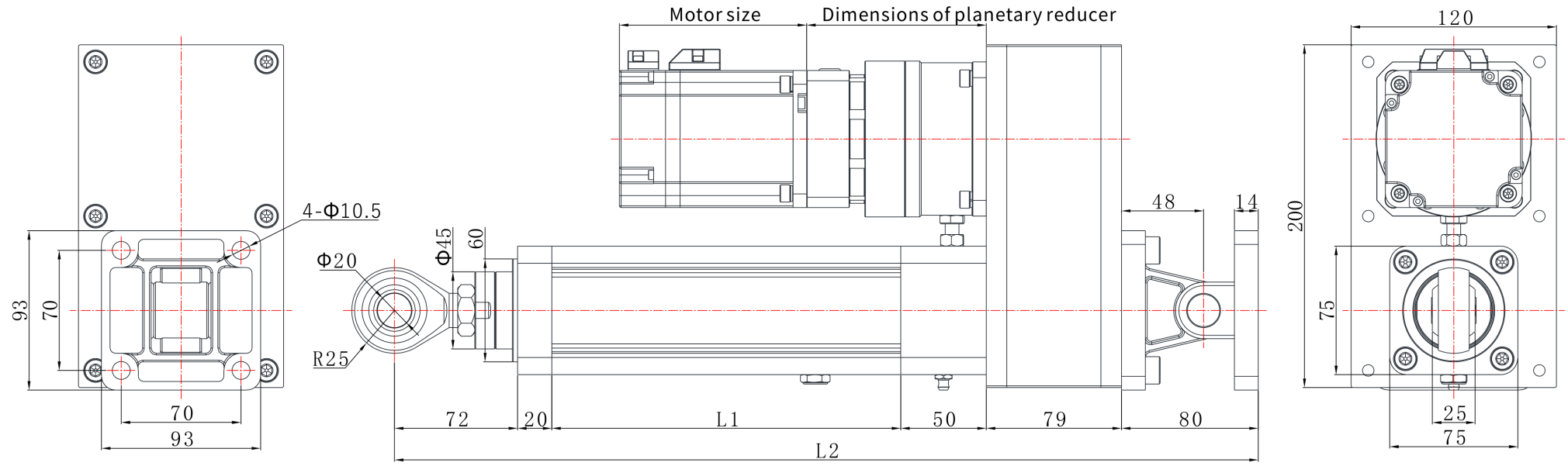

EDA75Z | รูปขนาด

รูปแคตตาล็อก

EDA75Z R04 รูปขนาด อธิบาย:L1=ความยาวยึดได้+104,L2=ความยาวยึดได้+253 | R04

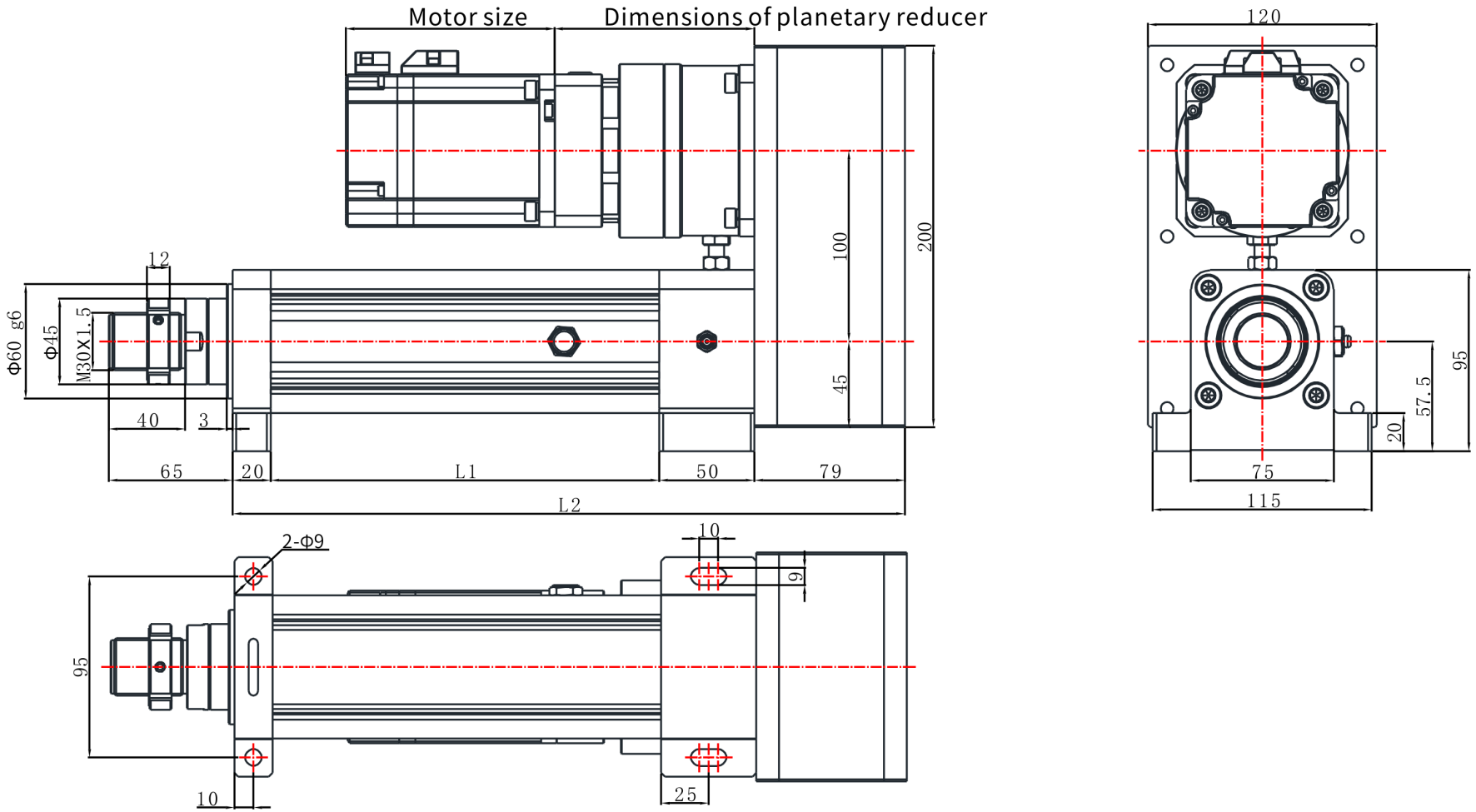

EDA75Z | รูปขนาด

รูปแคตตาล็อก

EDA75Z R07 รูปขนาด อธิบาย:L1=ความยาวยึดได้+104,L2=ความยาวยึดได้+263 | R07

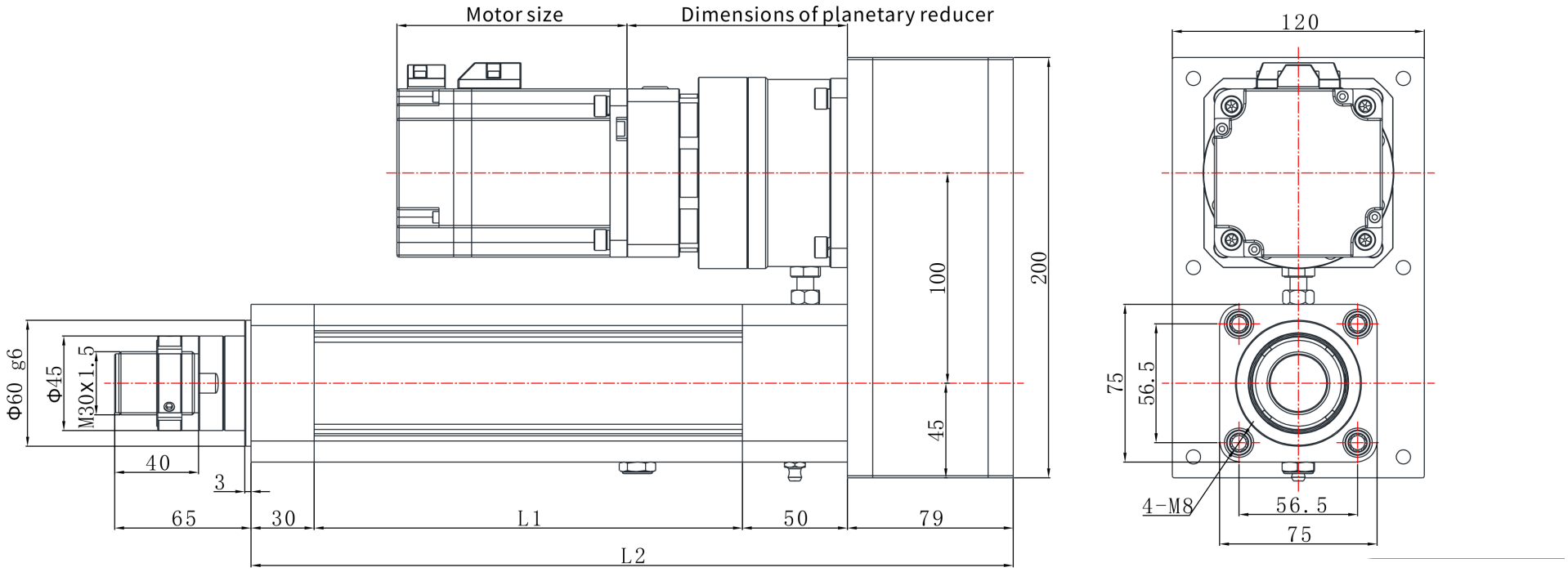

EDA75Z | รูปขนาด

รูปแคตตาล็อก

EDA75Z R03 รูปขนาด อธิบาย:L1=ความยาวยืดได้+104,L2=ความยาวยืดได้+253 | R03

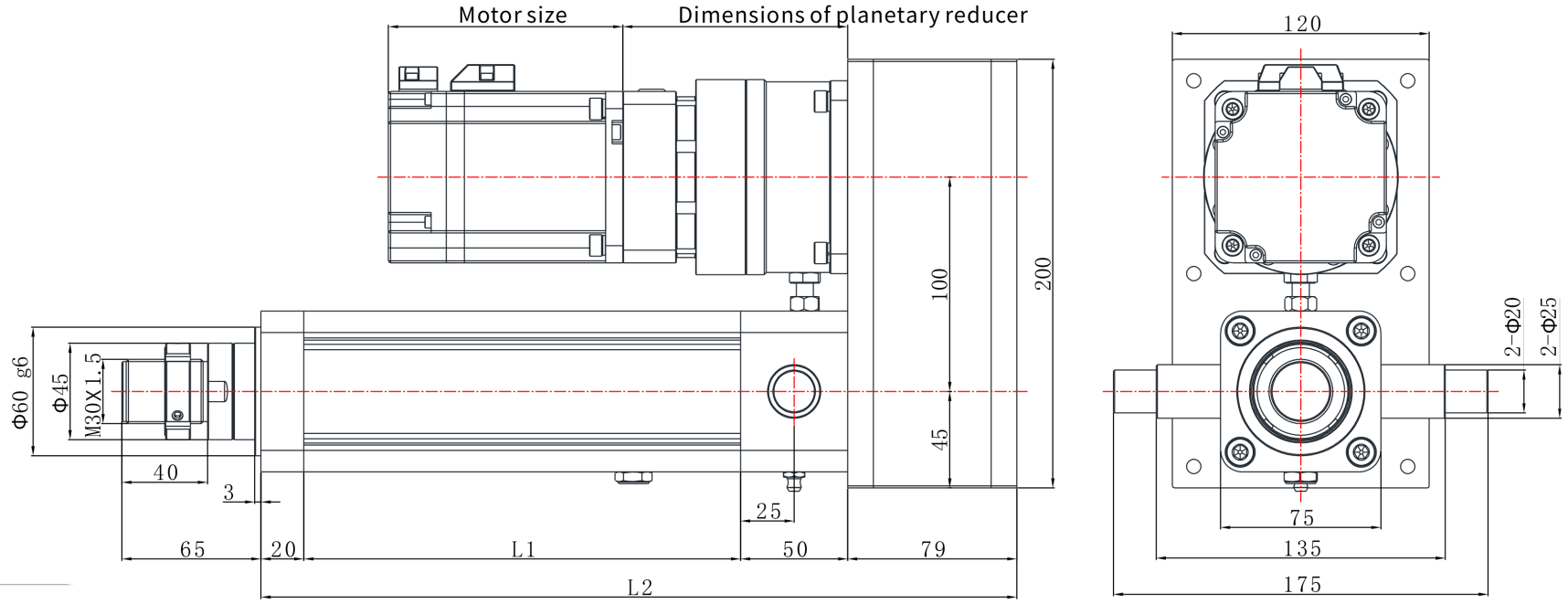

EDA75Z | รูปขนาด

รูปแคตตาล็อก

EDA75Z R06 รูปขนาด อธิบาย:L1=ความยาวยืดได้+104,L2=ความยาวยืดได้+314 | R06

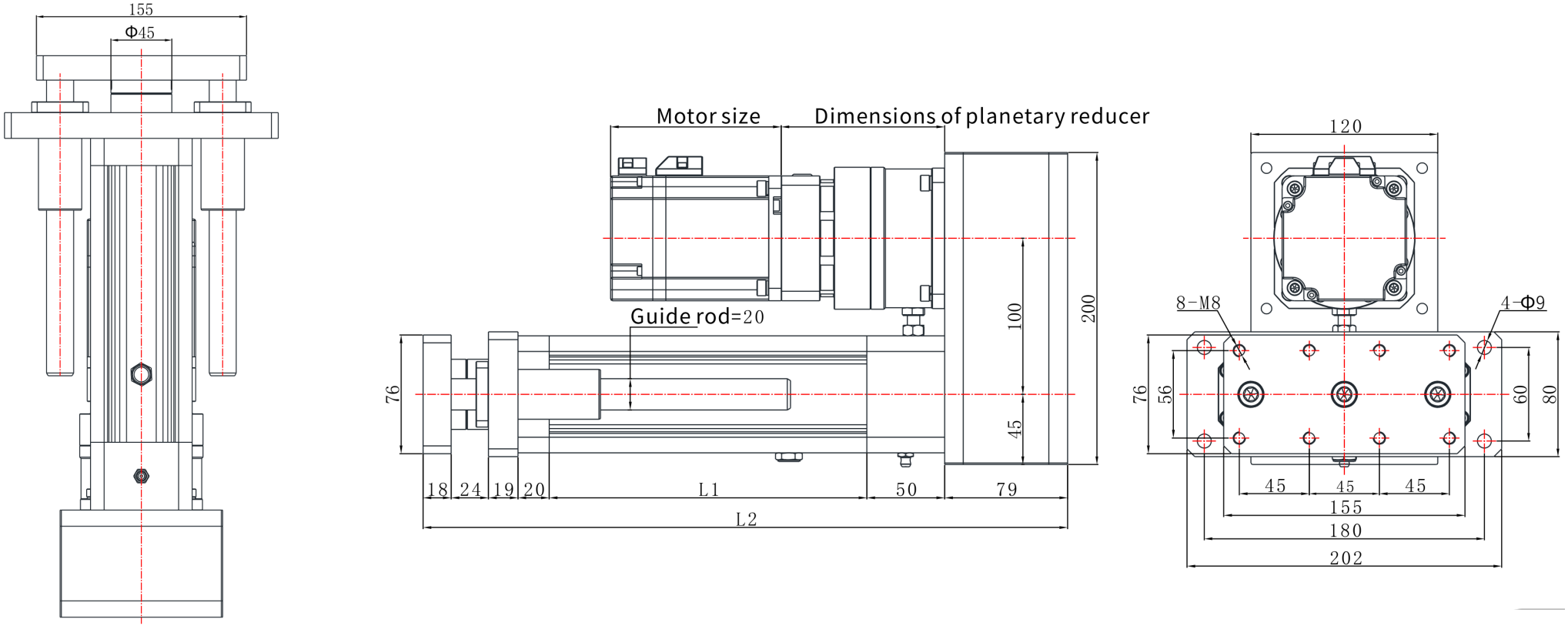

EDA75Z | รูปขนาด

รูปแคตตาล็อก

EDA75Z L04 รูปขนาด อธิบาย:L1=ความยาวยืดได้+104,L2=ความยาวยืดได้+245 | L04

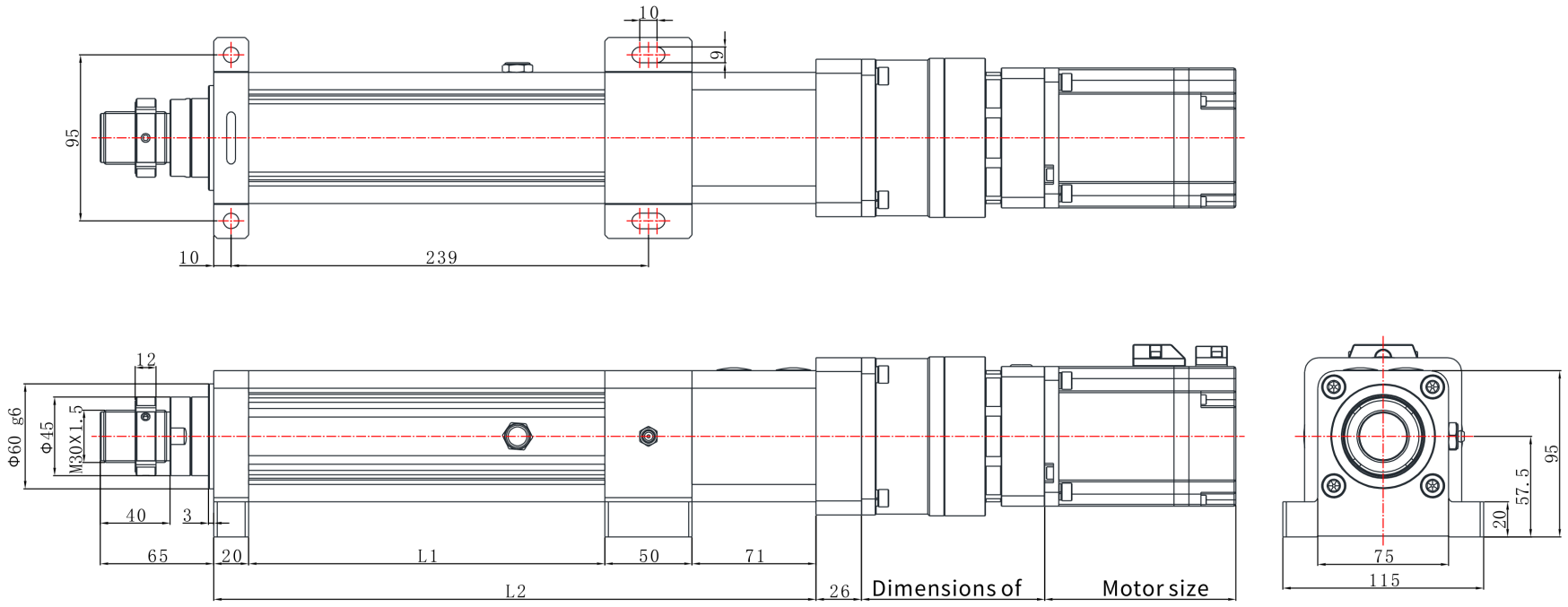

EDA75Z | รูปขนาด

รูปแคตตาล็อก

EDA75Z L03 รูปขนาด อธิบาย:L1=ความยาวยืดได้+104,L2=ความยาวยืดได้+245 | L03

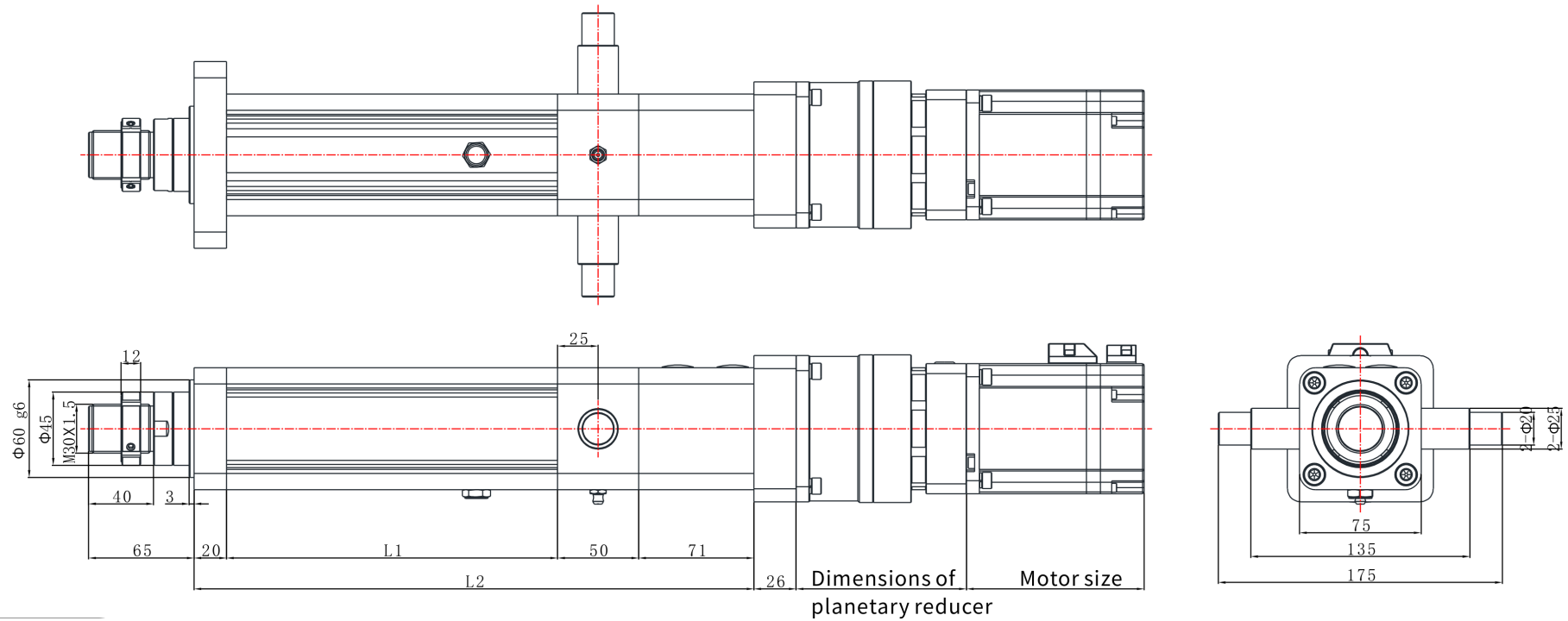

EDA75Z | รูปขนาด

รูปแคตตาล็อก

EDA75Z L07 รูปขนาด อธิบาย:L1=ความยาวยืดได้+104,L2=ความยาวยืดได้+255 | L07

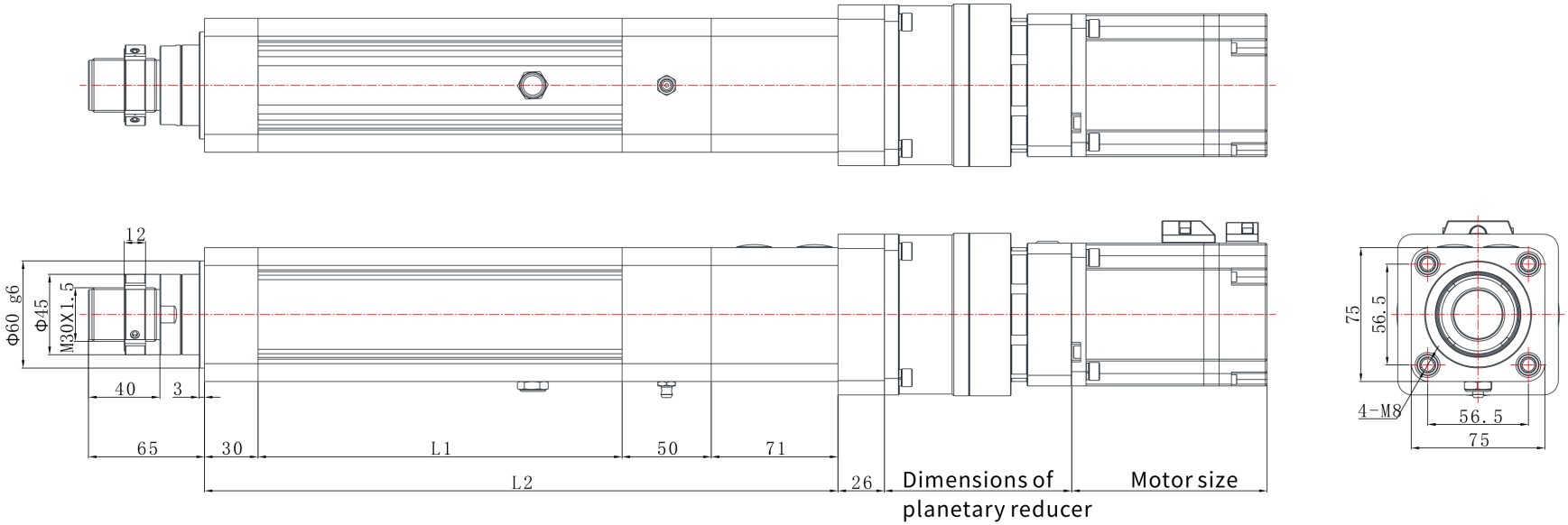

EDA75Z | รูปขนาด

รูปแคตตาล็อก

EDA75Z L01 รูปขนาด อธิบาย:L1=ความยาวยืดได้+104,L2=ความยาวยืดได้+245 | L01

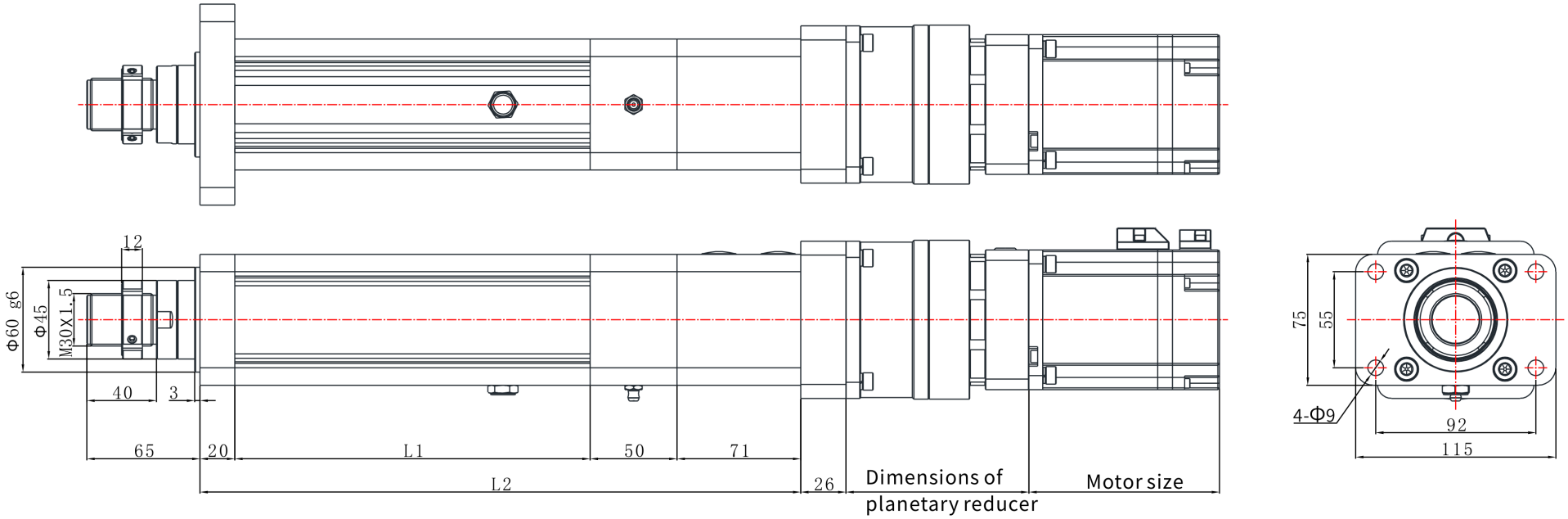

EDA75Z | รูปขนาด

รูปแคตตาล็อก

EDA75Z L06 รูปขนาด อธิบาย:L1=ความยาวยืดได้+104,L2=ความยาวยืดได้+306 | L06

