MKK86 Dimensões

Vistas de dimensões e instalação. As unidades são as legendas impressas em cada vista.

Estes desenhos não selecionam um curso. Confirme a montagem face à configuração que encomendar.

F0 sem cobertura: 1 vistas. painel 1

H0 sem cobertura: 1 vistas. painel 2

HR sem cobertura: 1 vistas. painel 1

HL sem cobertura: 1 vistas. painel 2

HS sem cobertura: 1 vistas. painel 1

HM sem cobertura: 1 vistas. painel 2

F0 com cobertura: 1 vistas. painel 1

H0 com cobertura: 1 vistas. painel 2

HR com cobertura: 1 vistas. painel 1

HL com cobertura: 1 vistas. painel 2

HS com cobertura: 1 vistas. painel 1

HM com cobertura: 1 vistas. painel 2

F0 cobertura telescópica: 1 vistas. painel 1

H0 cobertura telescópica: 1 vistas. painel 2

HR cobertura telescópica: 1 vistas. painel 1

HL cobertura telescópica: 1 vistas. painel 2

HS cobertura telescópica: 1 vistas. painel 1

HM cobertura telescópica: 1 vistas. painel 2

F0 sem cobertura: 1 vistas. painel 1

H0 sem cobertura: 1 vistas. painel 2

HR sem cobertura: 1 vistas. painel 1

HL sem cobertura: 1 vistas. painel 2

HS sem cobertura: 1 vistas. painel 1

HM sem cobertura: 1 vistas. painel 2

F0 com cobertura: 1 vistas. painel 1

H0 com cobertura: 1 vistas. painel 2

HR com cobertura: 1 vistas. painel 1

HL com cobertura: 1 vistas. painel 2

HS com cobertura: 1 vistas. painel 1

HM com cobertura: 1 vistas. painel 2

F0 cobertura telescópica: 1 vistas. painel 1

H0 cobertura telescópica: 1 vistas. painel 2

HR cobertura telescópica: 1 vistas. painel 1

HL cobertura telescópica: 1 vistas. painel 2

HS cobertura telescópica: 1 vistas. painel 1

HM cobertura telescópica: 1 vistas. painel 2

F0: 1 vistas. montagem F0

F1: 1 vistas. montagem F1

F2: 1 vistas. montagem F2

F3: 1 vistas. montagem F3

F4: 1 vistas. montagem F4

F5: 1 vistas. montagem F5

F6: 1 vistas. montagem F6

H0: 1 vistas. montagem H0

MKK86 · F0 sem cobertura · painel 1

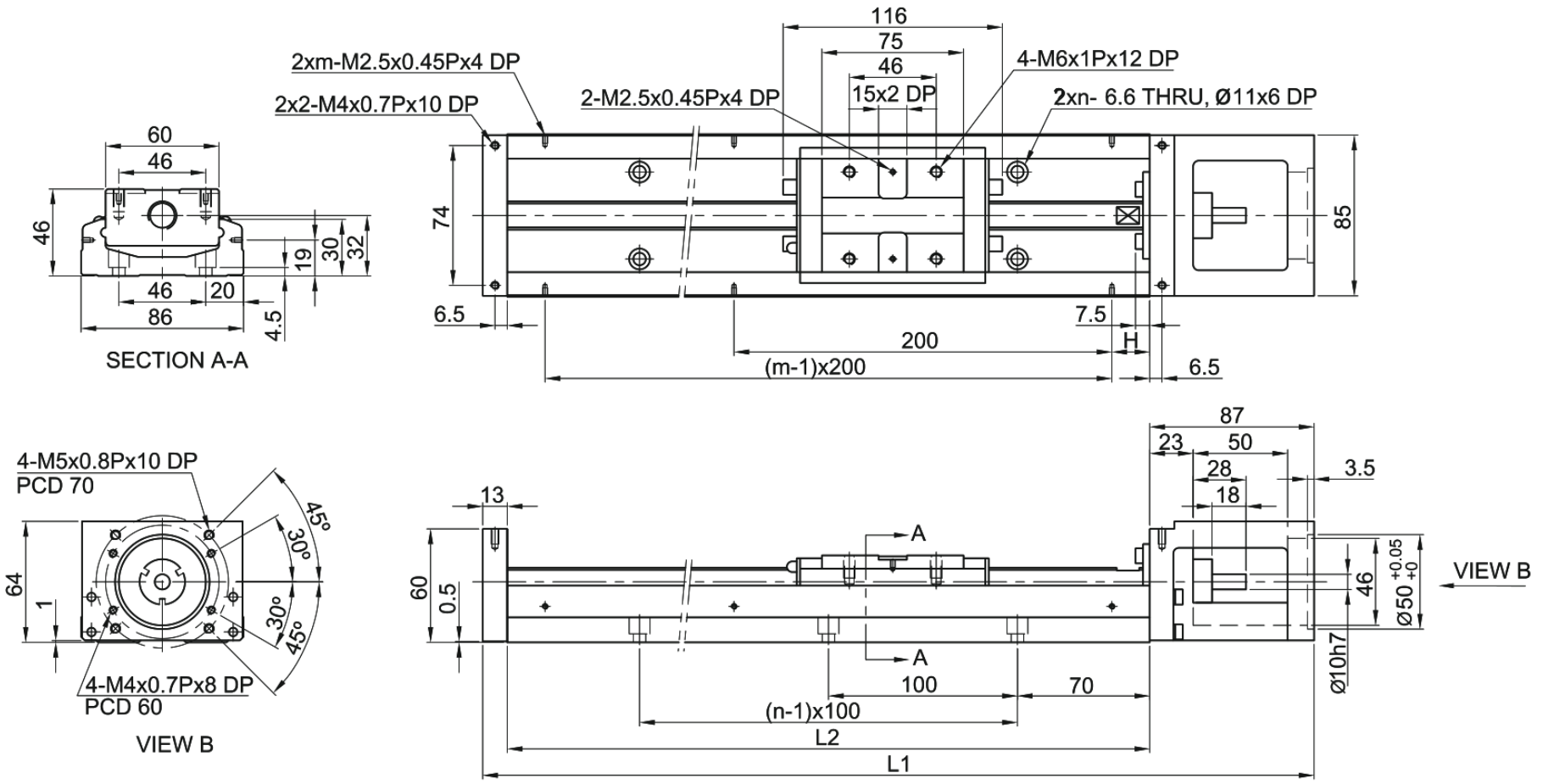

MKK86 · H0 sem cobertura · painel 2

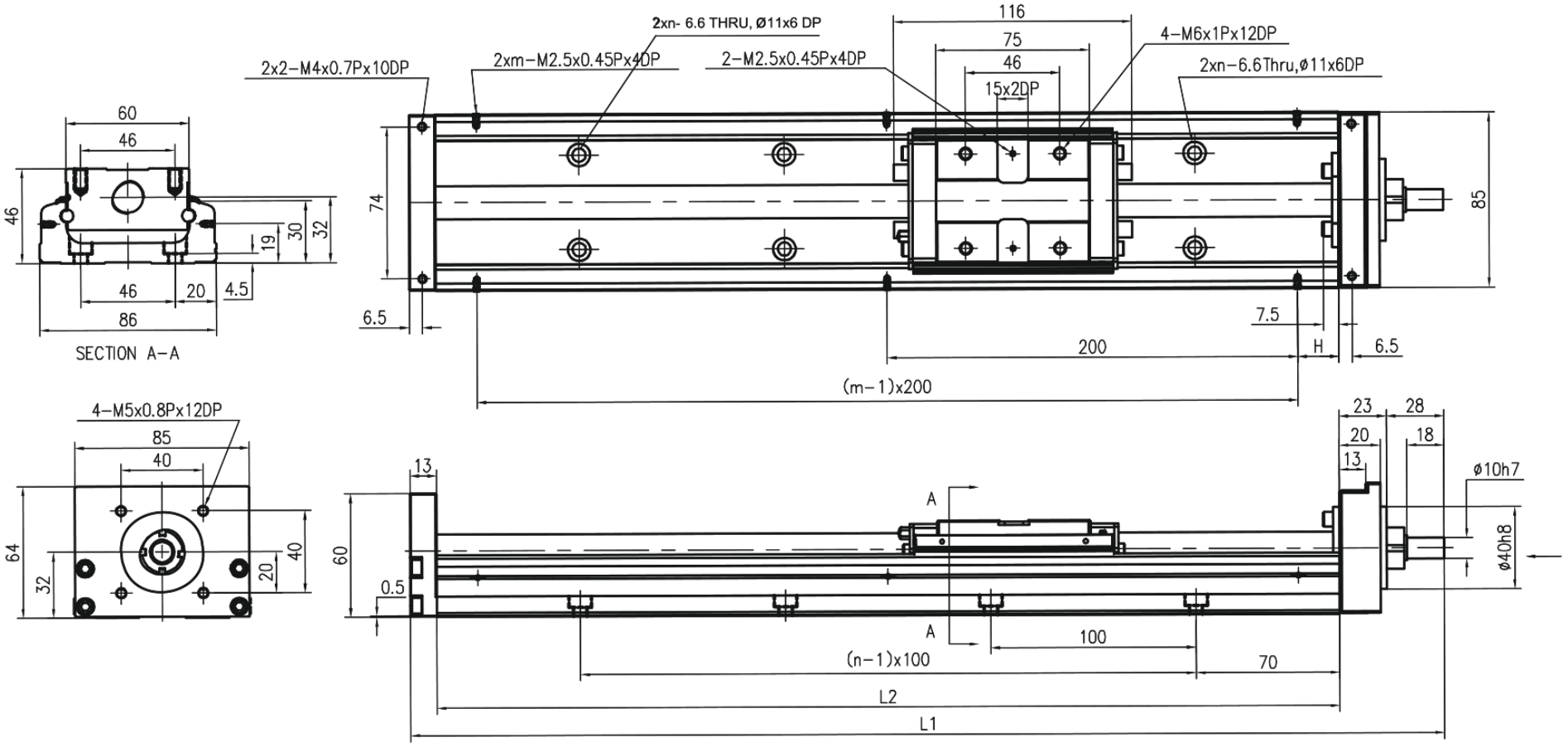

MKK86 · HR sem cobertura · painel 1

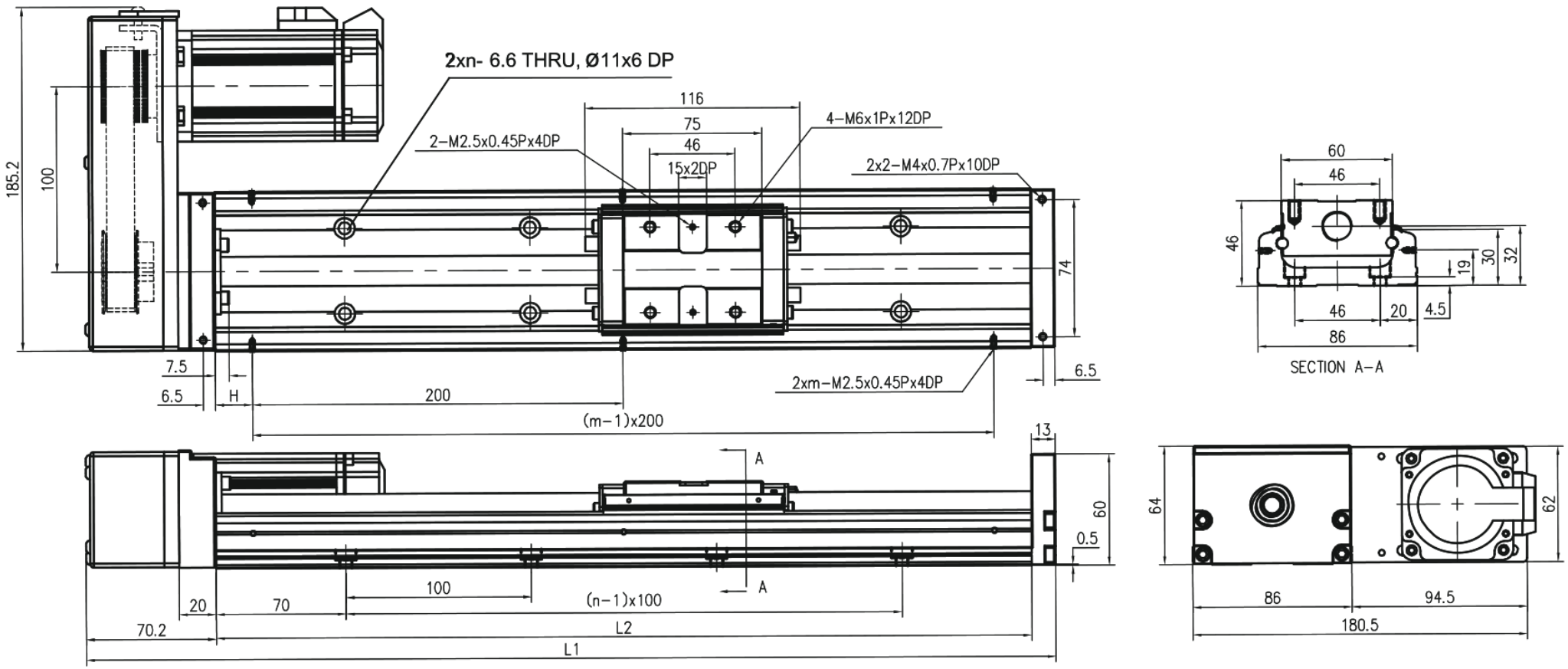

MKK86 · HL sem cobertura · painel 2

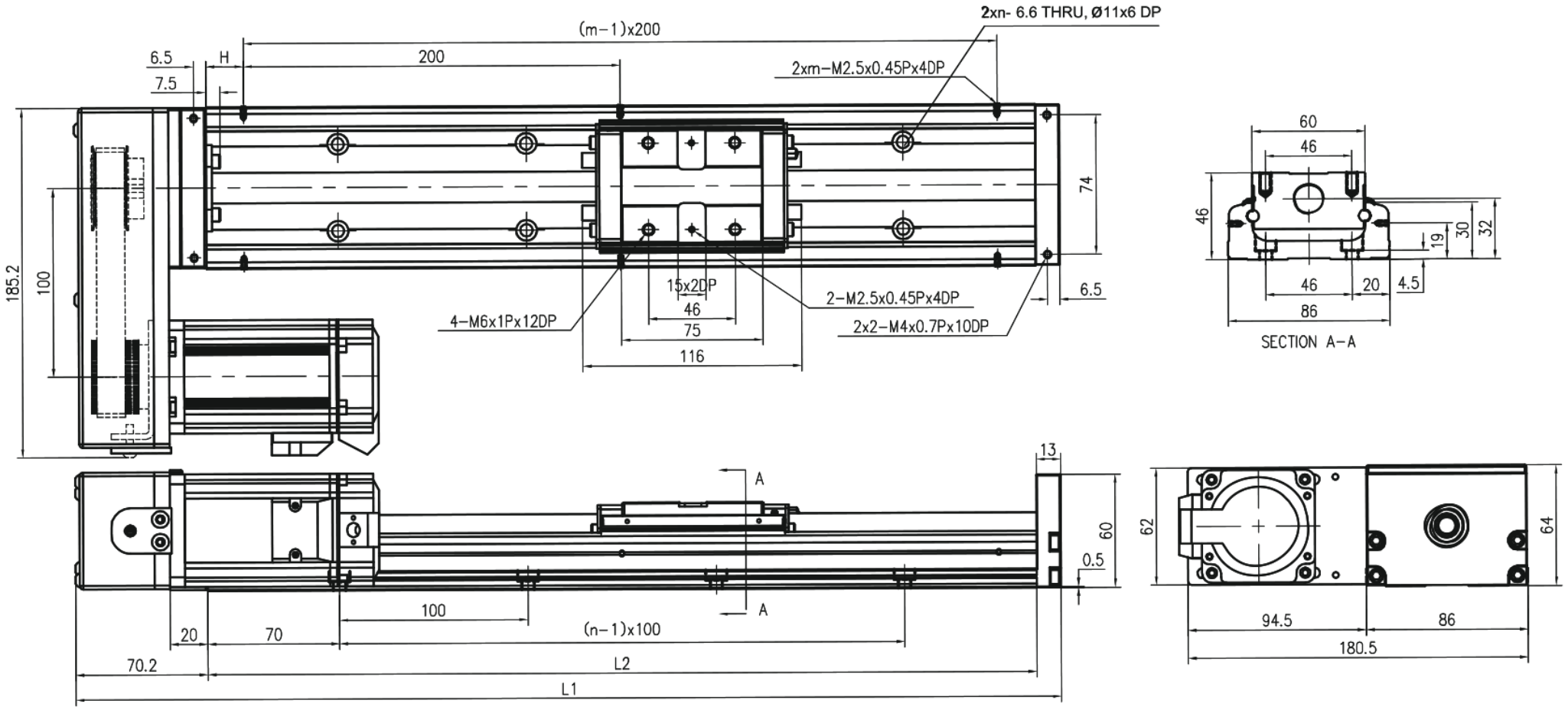

MKK86 · HS sem cobertura · painel 1

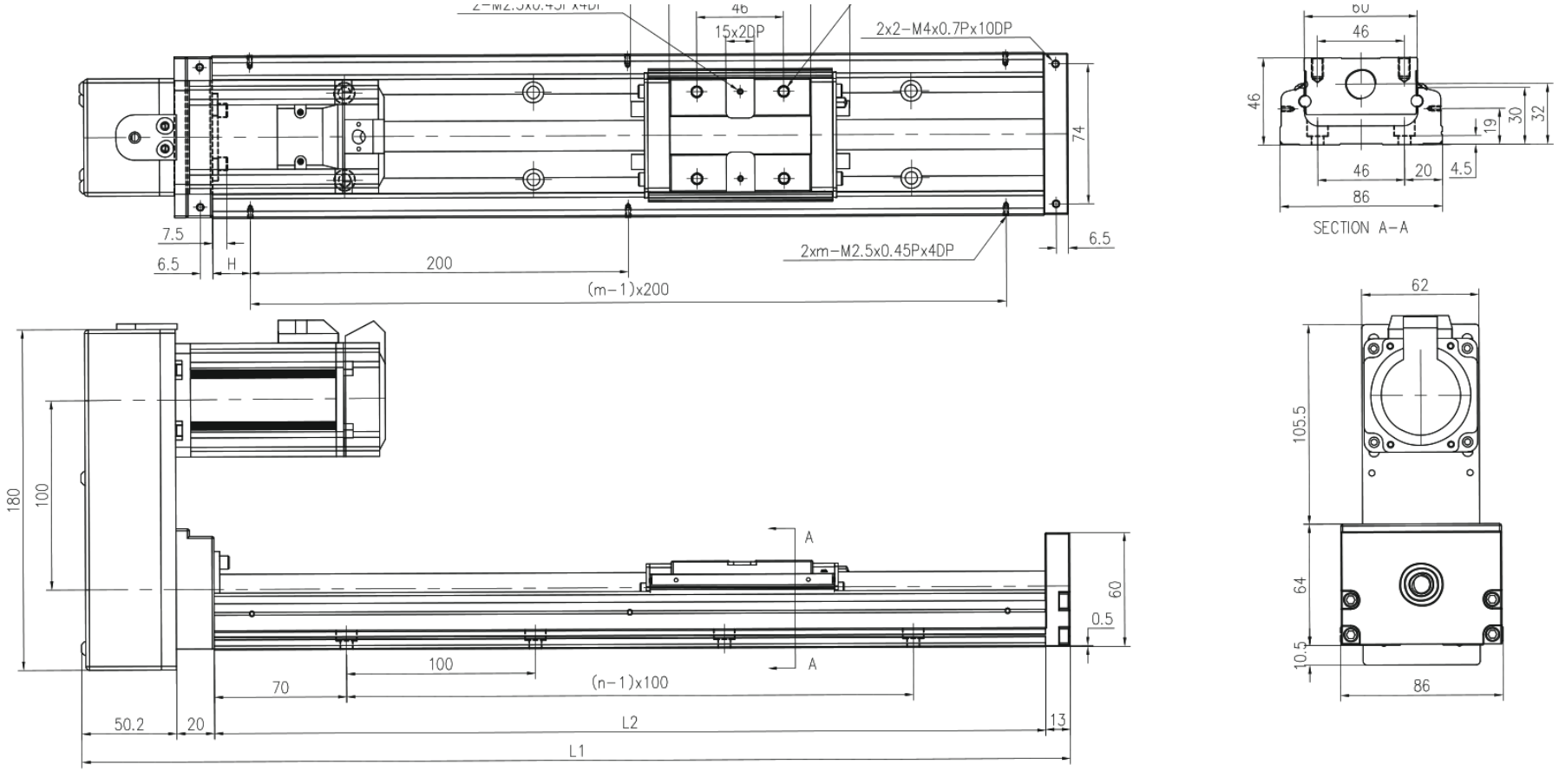

MKK86 · HM sem cobertura · painel 2

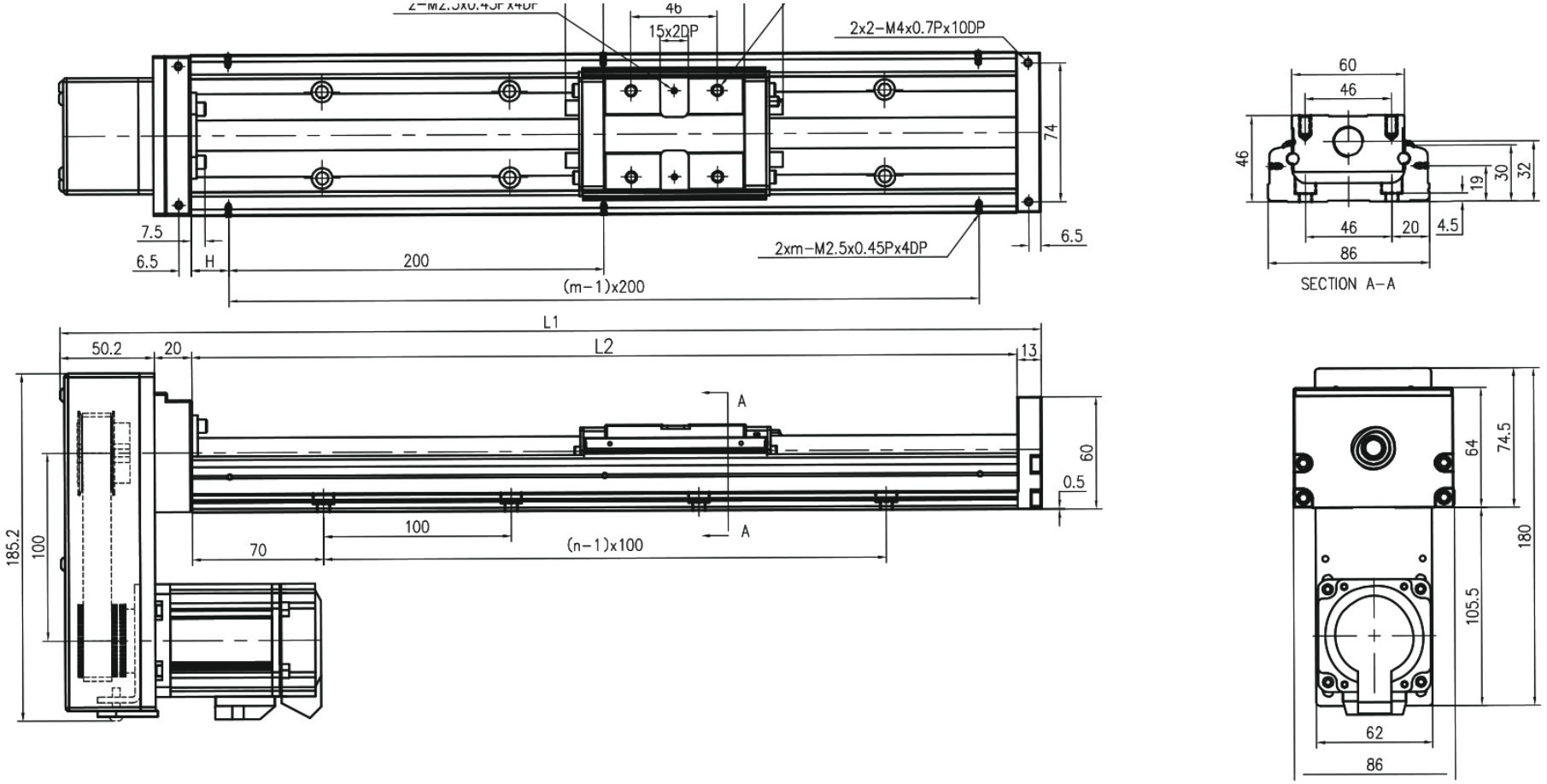

MKK86 · F0 com cobertura · painel 1

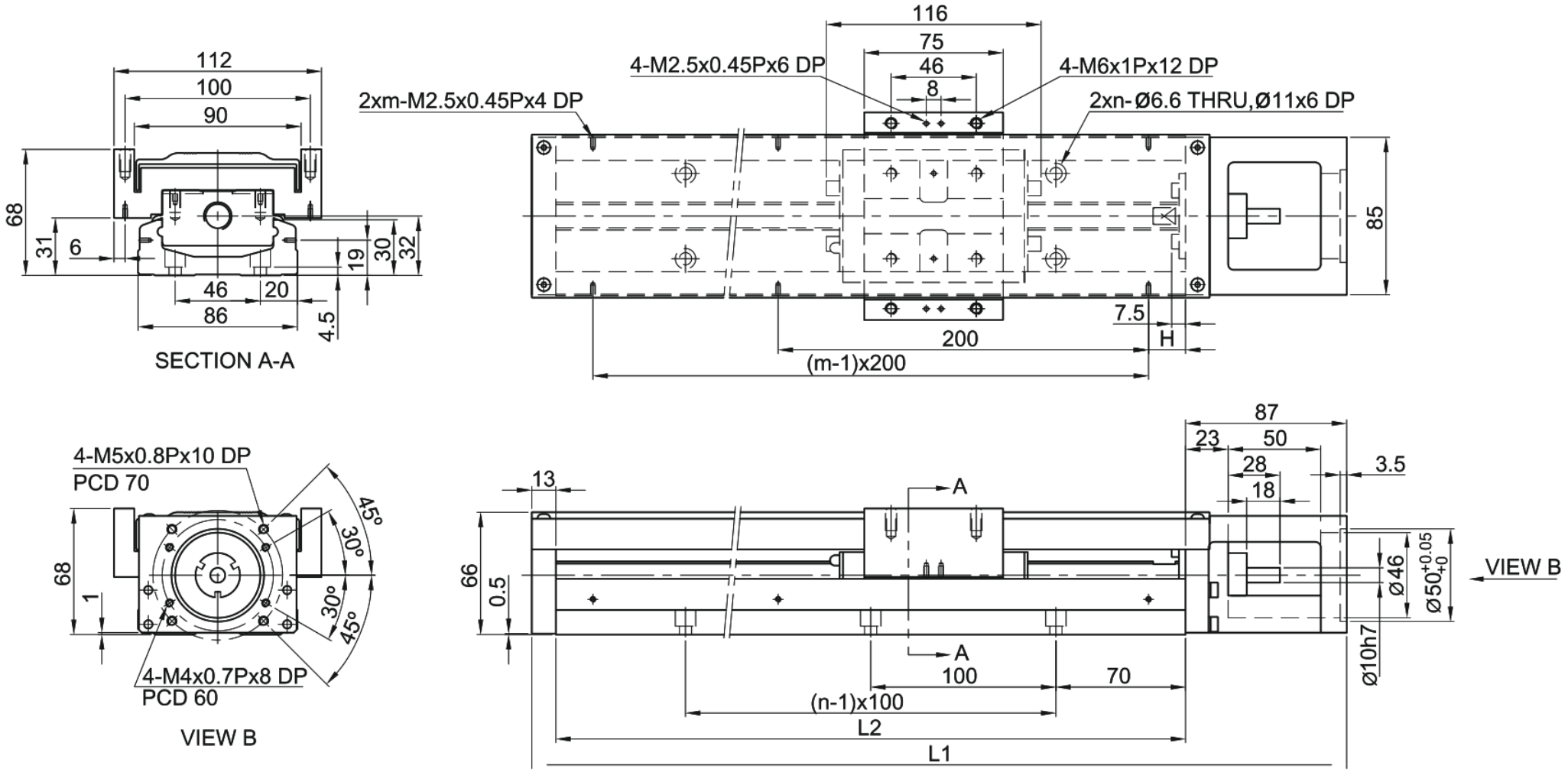

MKK86 · H0 com cobertura · painel 2

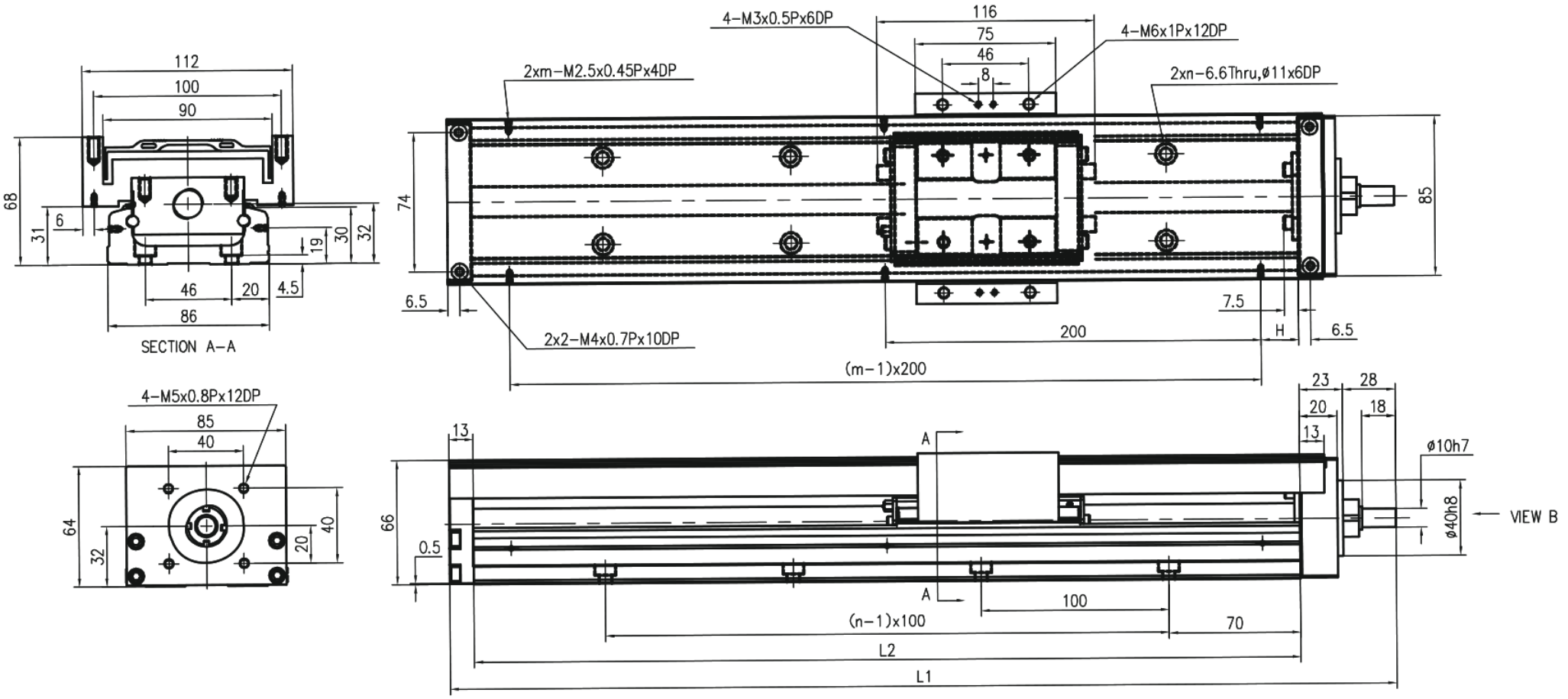

MKK86 · HR com cobertura · painel 1

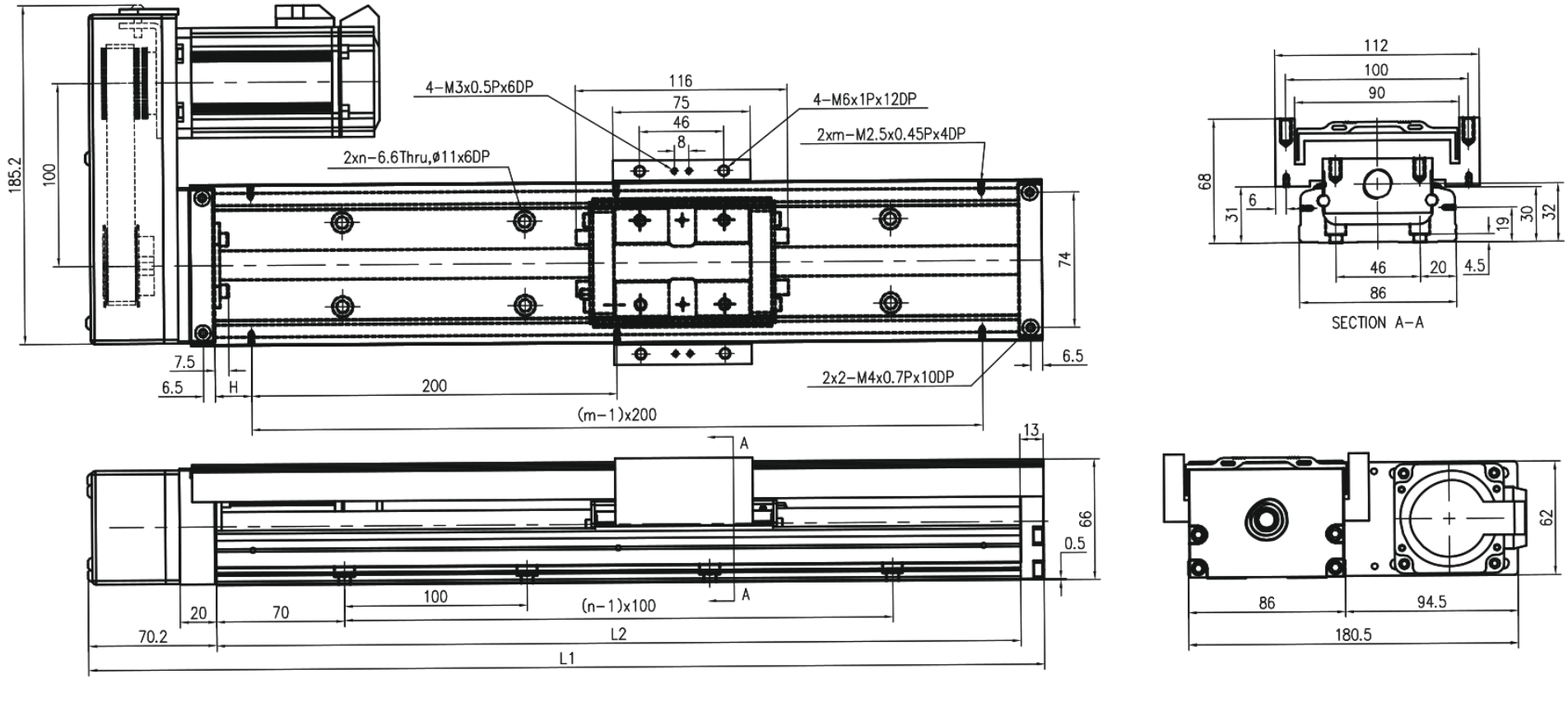

MKK86 · HL com cobertura · painel 2

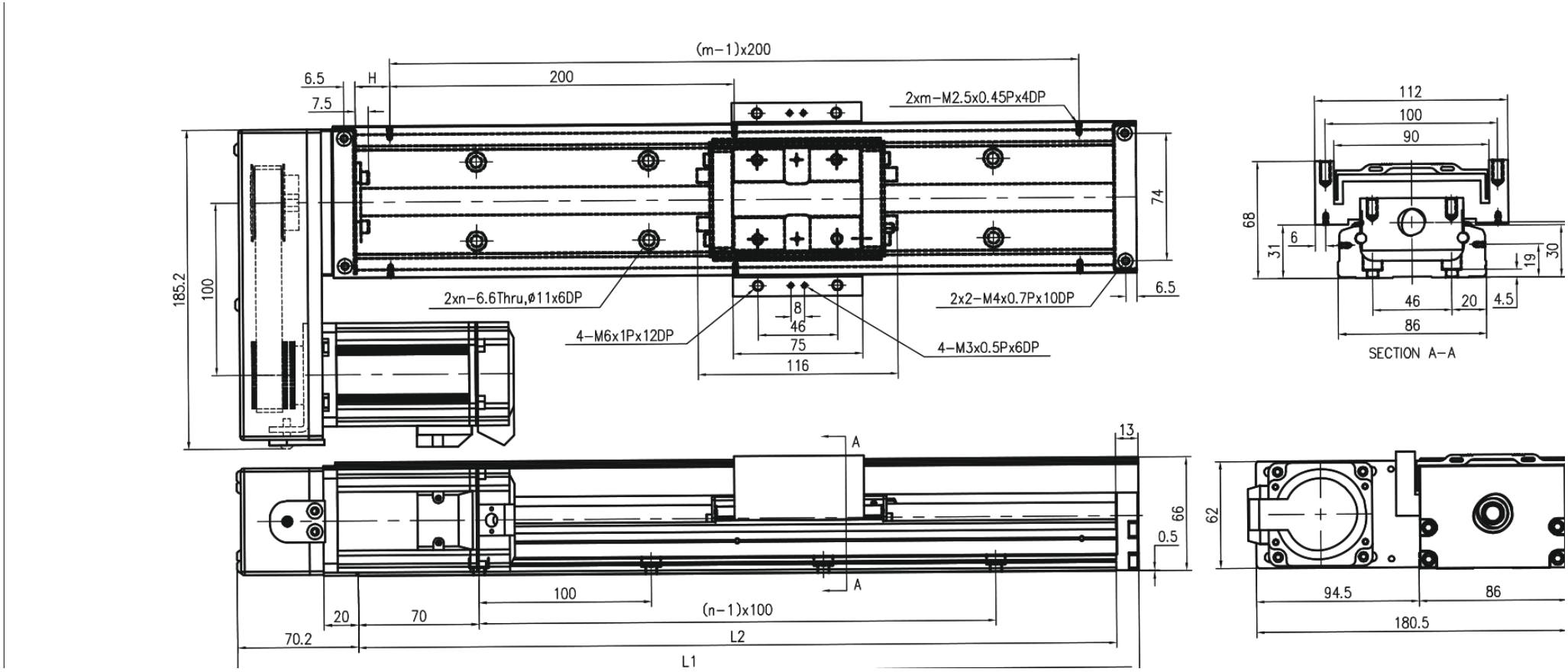

MKK86 · HS com cobertura · painel 1

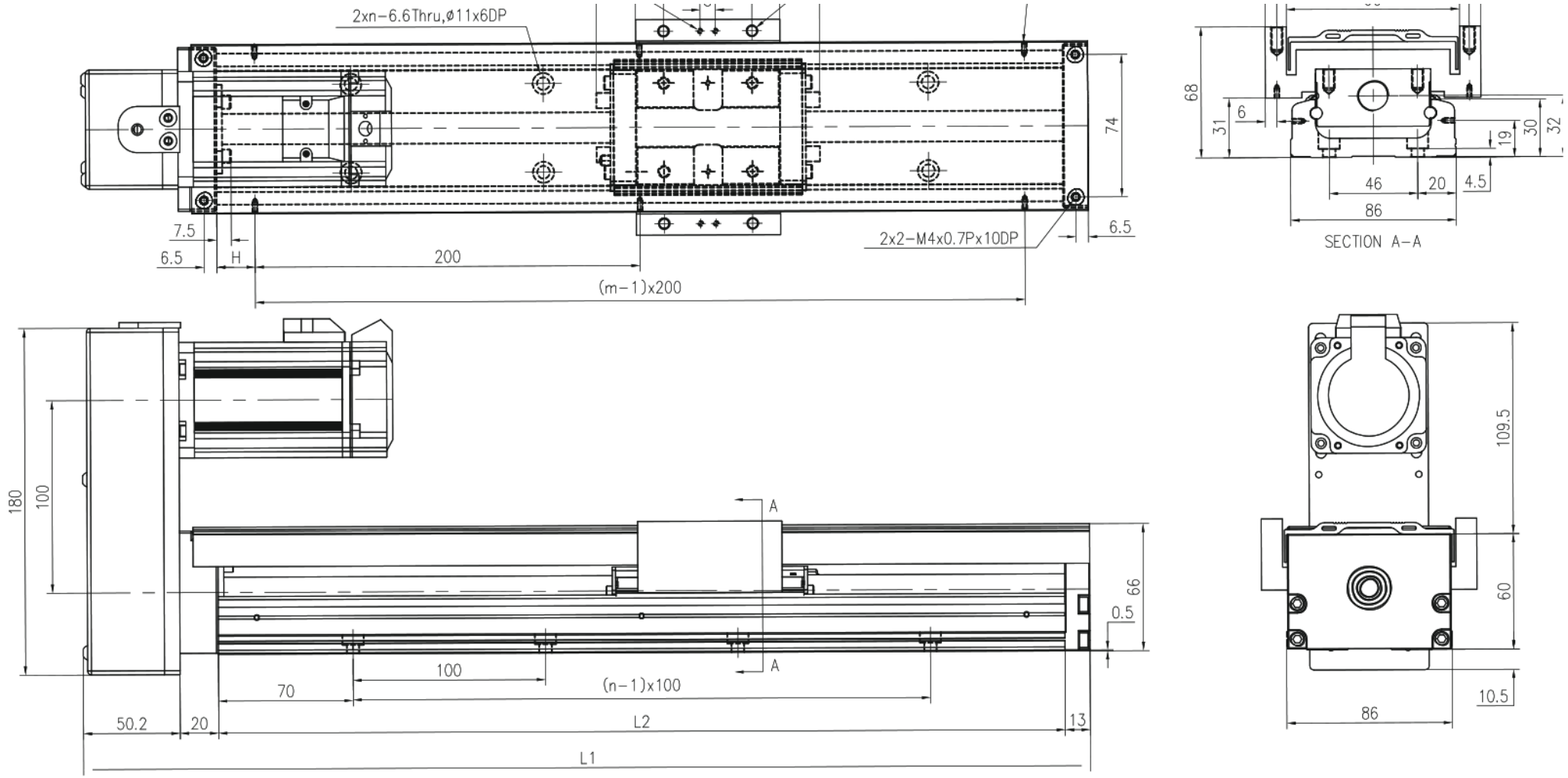

MKK86 · HM com cobertura · painel 2

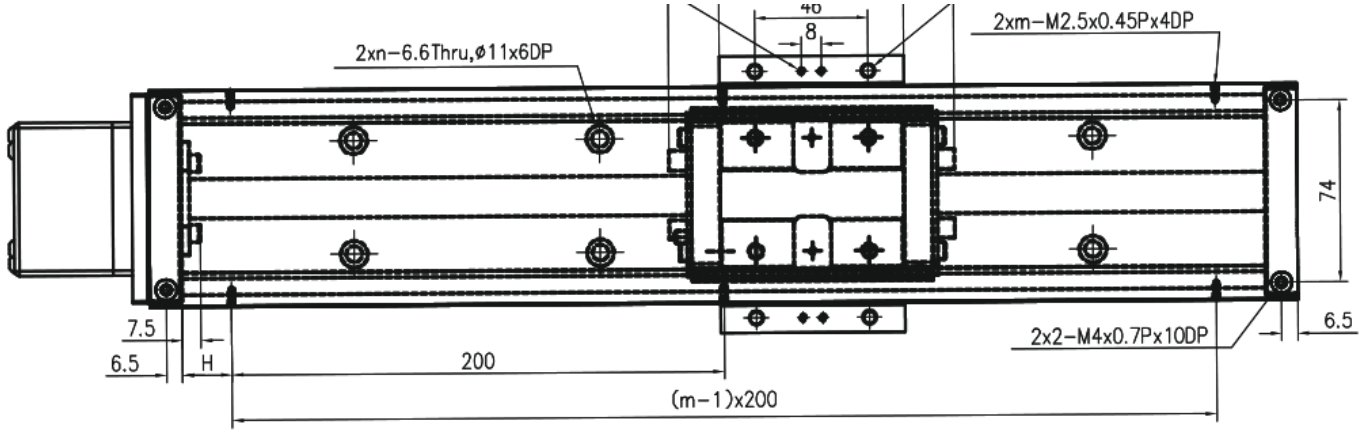

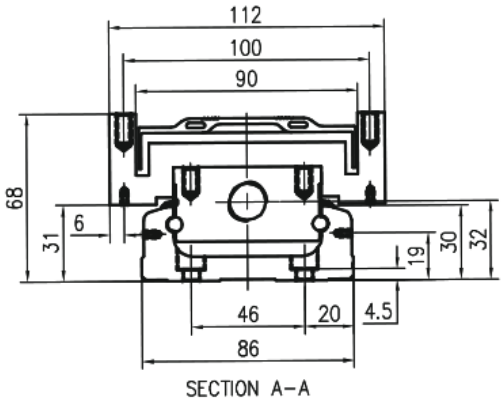

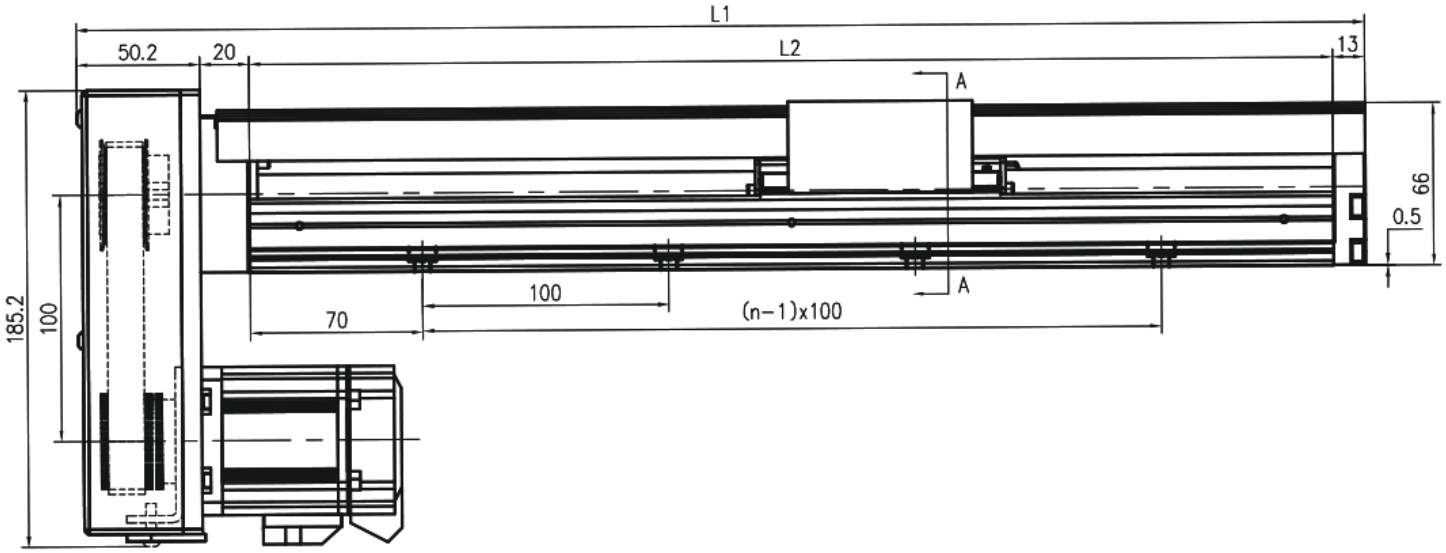

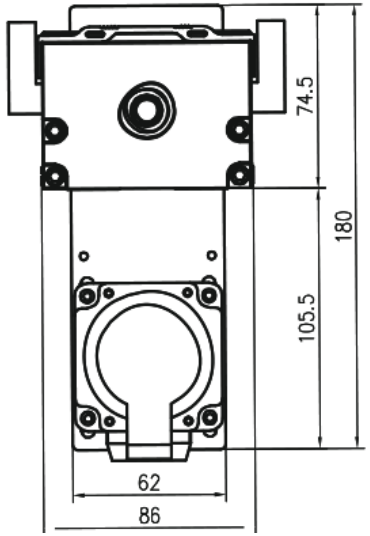

MKK86 · F0 cobertura telescópica · painel 1

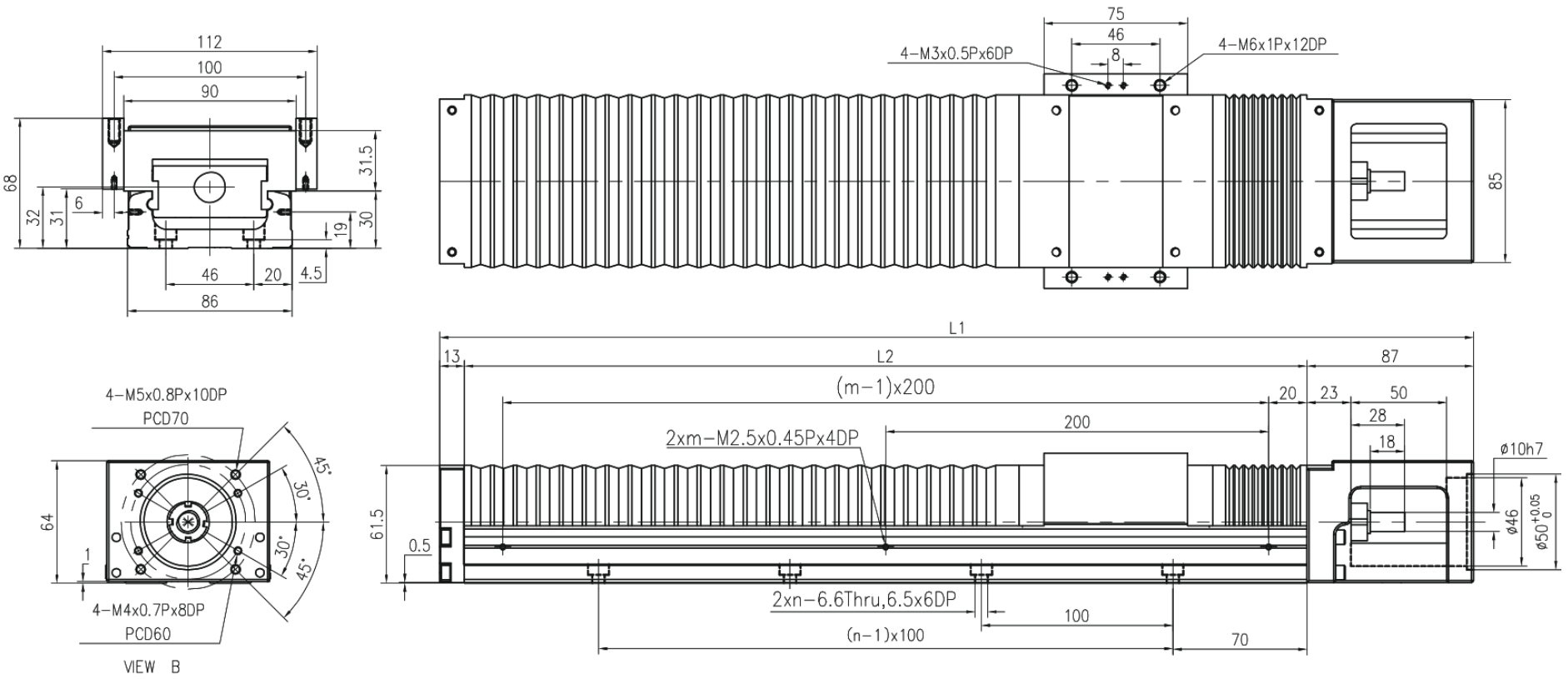

MKK86 · H0 cobertura telescópica · painel 2

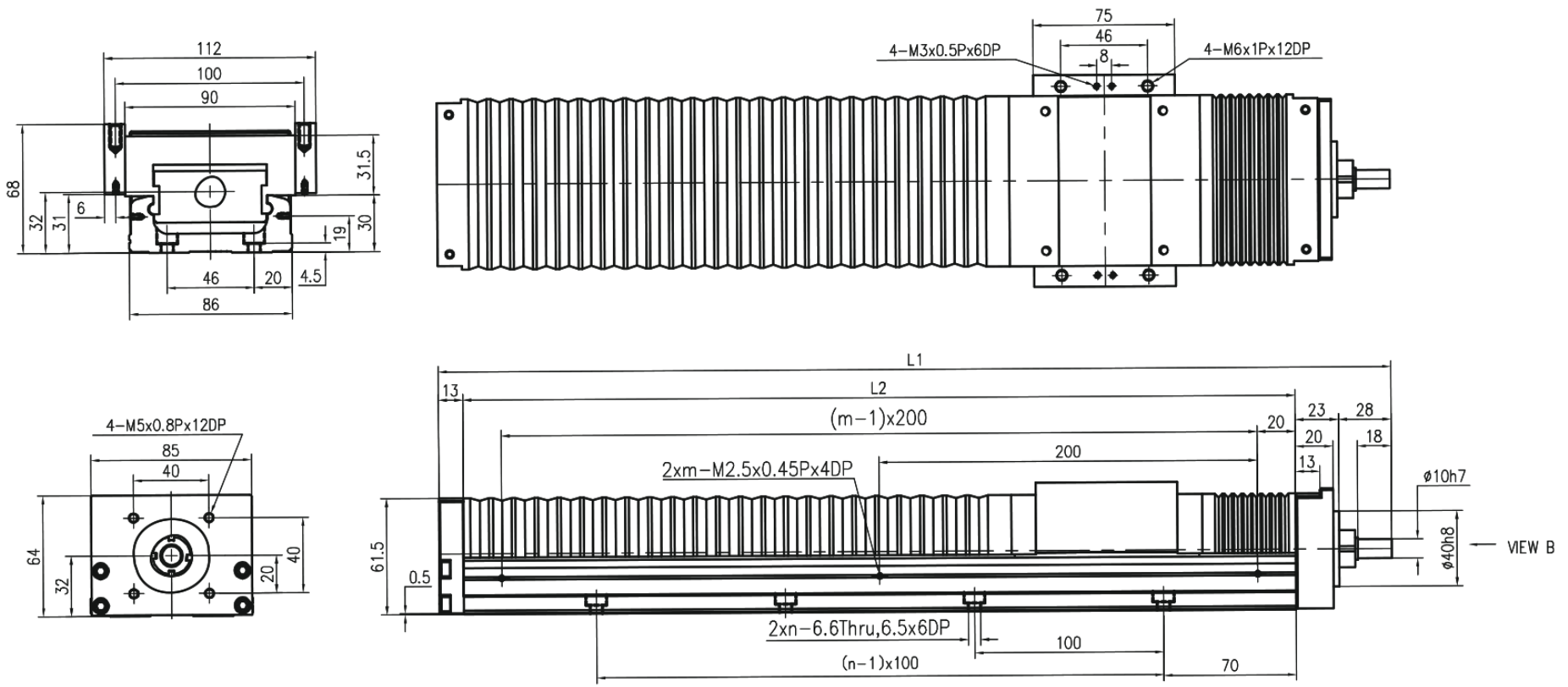

MKK86 · HR cobertura telescópica · painel 1

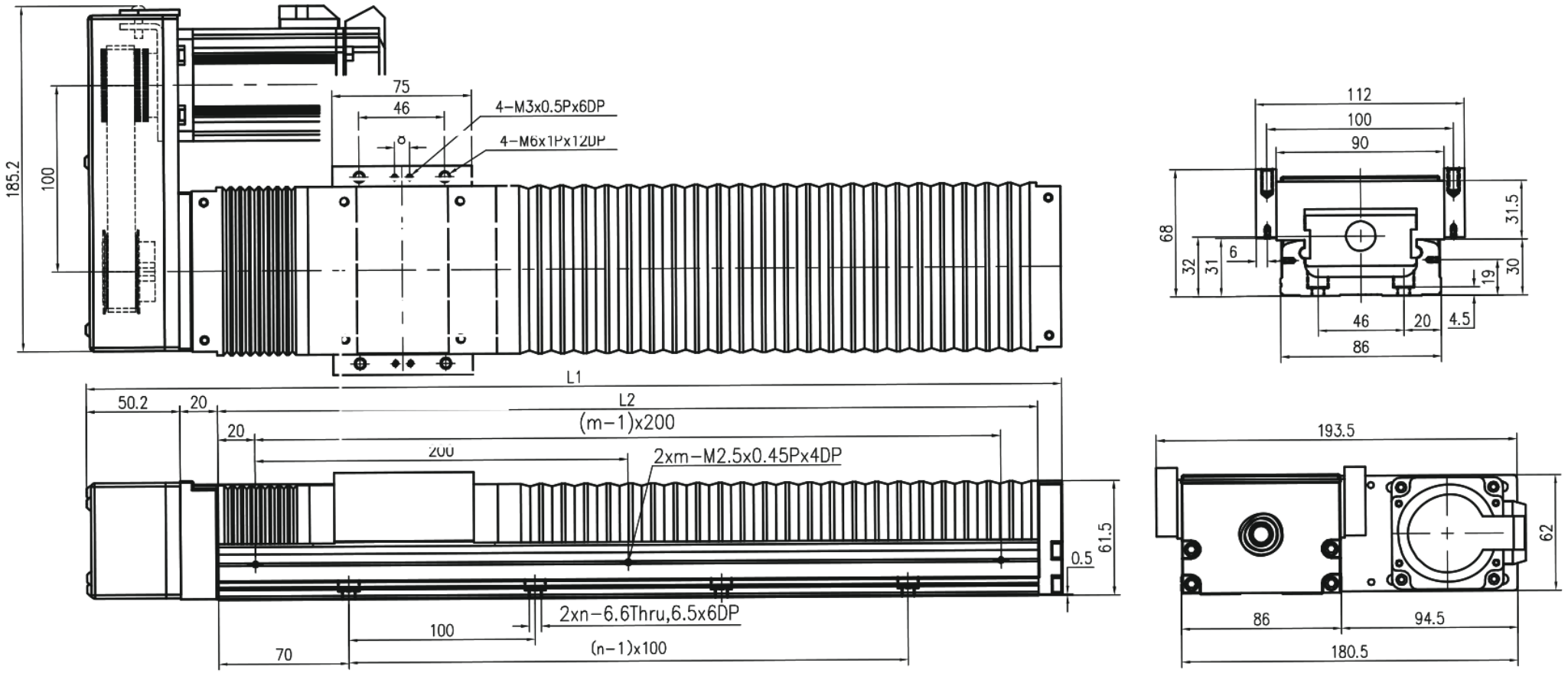

MKK86 · HL cobertura telescópica · painel 2

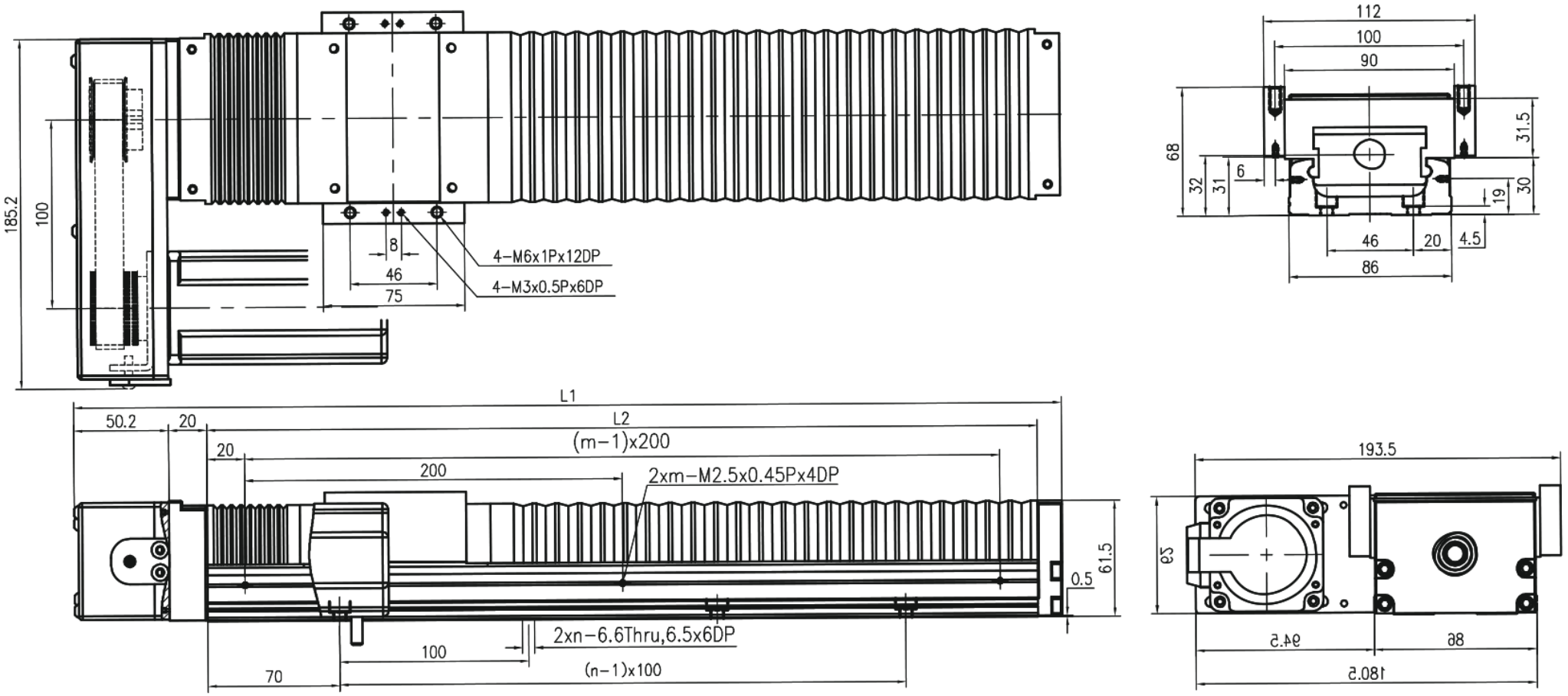

MKK86 · HS cobertura telescópica · painel 1

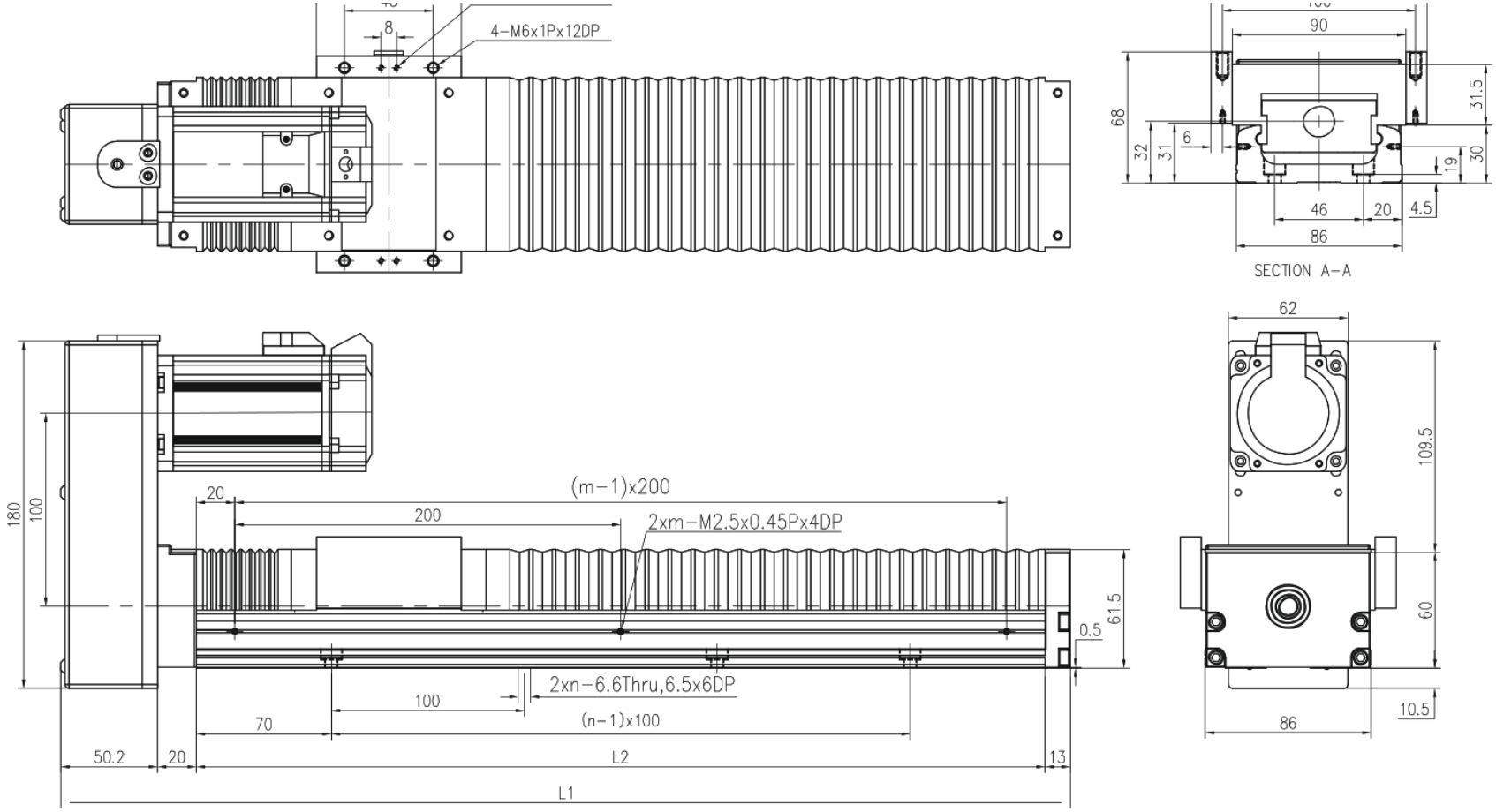

MKK86 · HM cobertura telescópica · painel 2

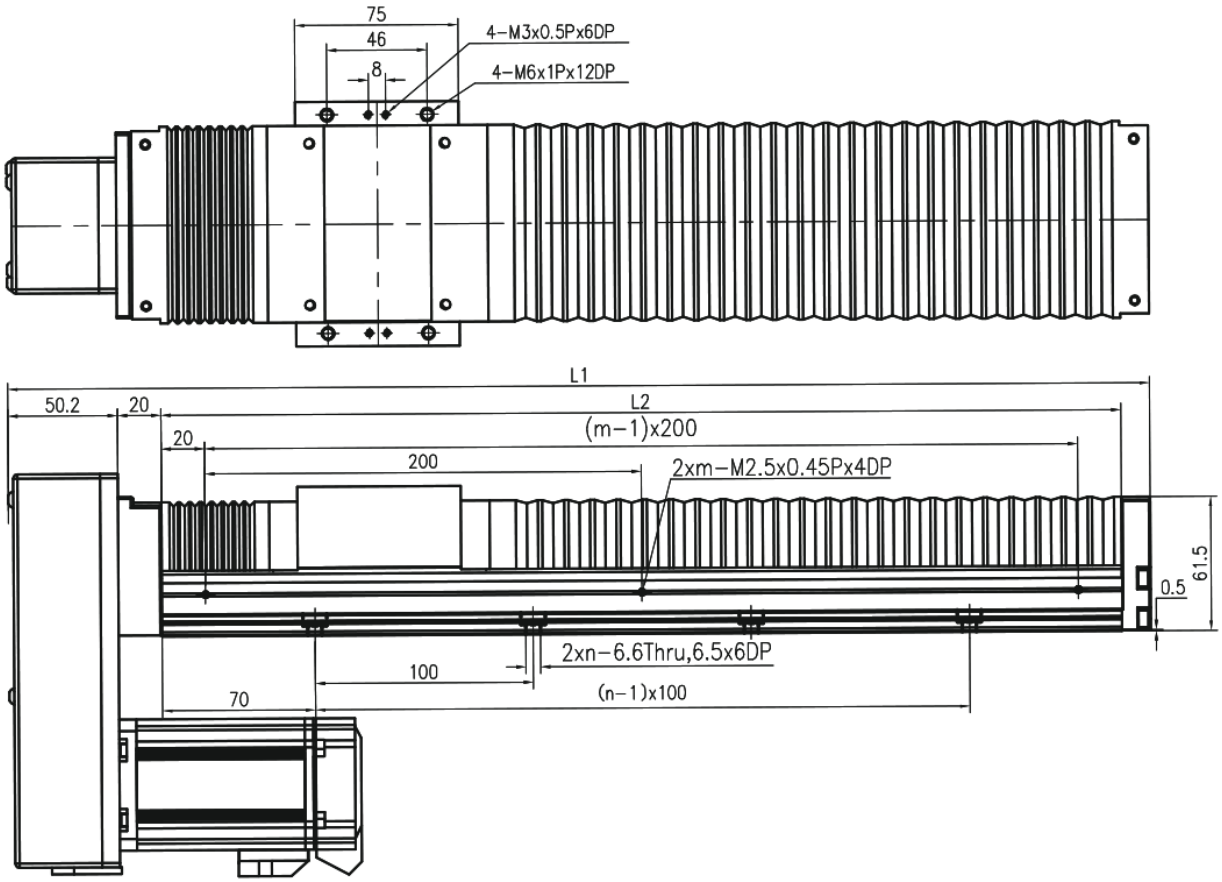

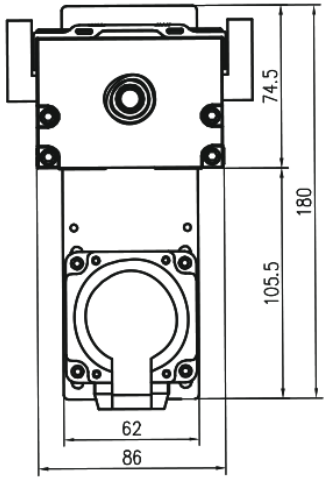

MKK86 · F0 sem cobertura · painel 1

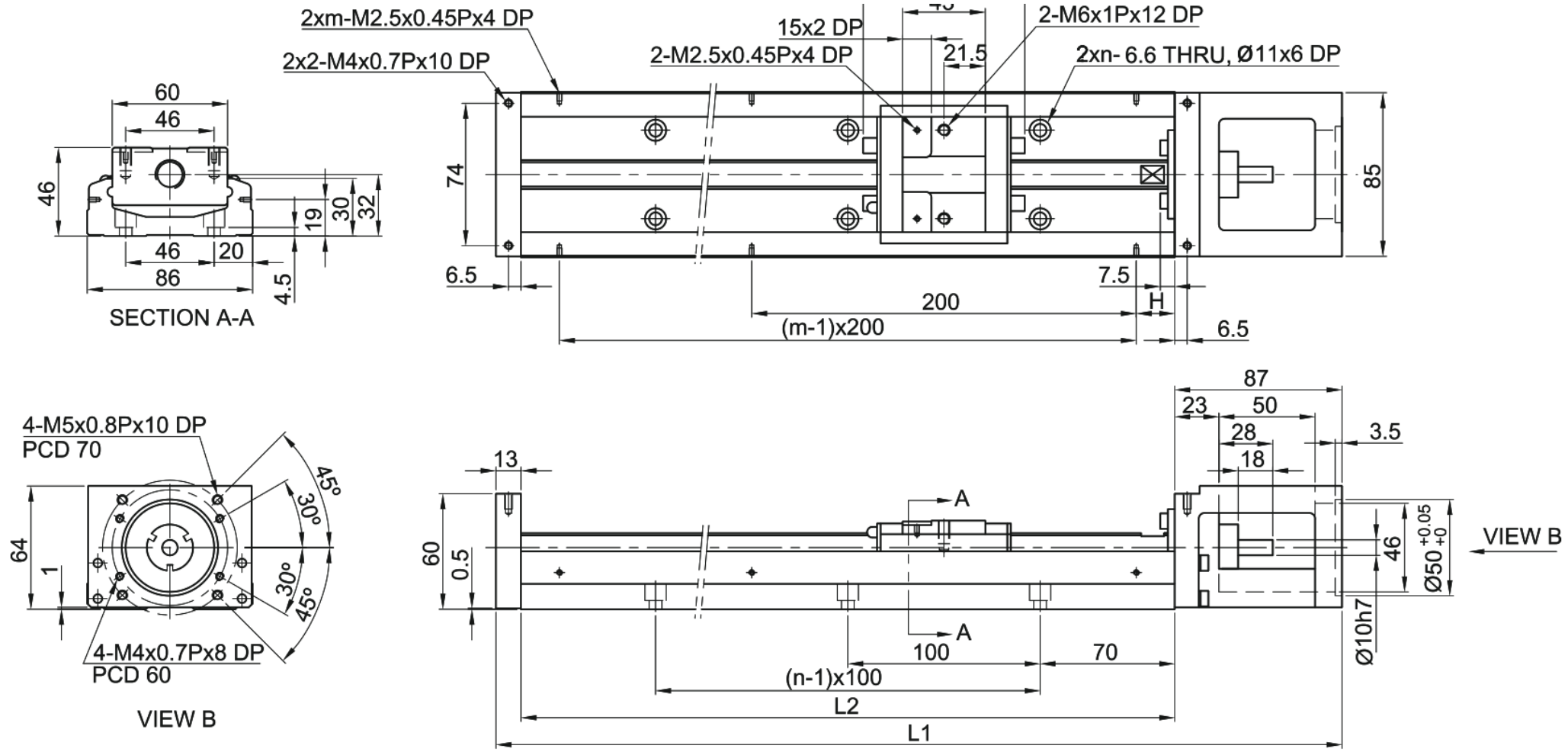

MKK86 · H0 sem cobertura · painel 2

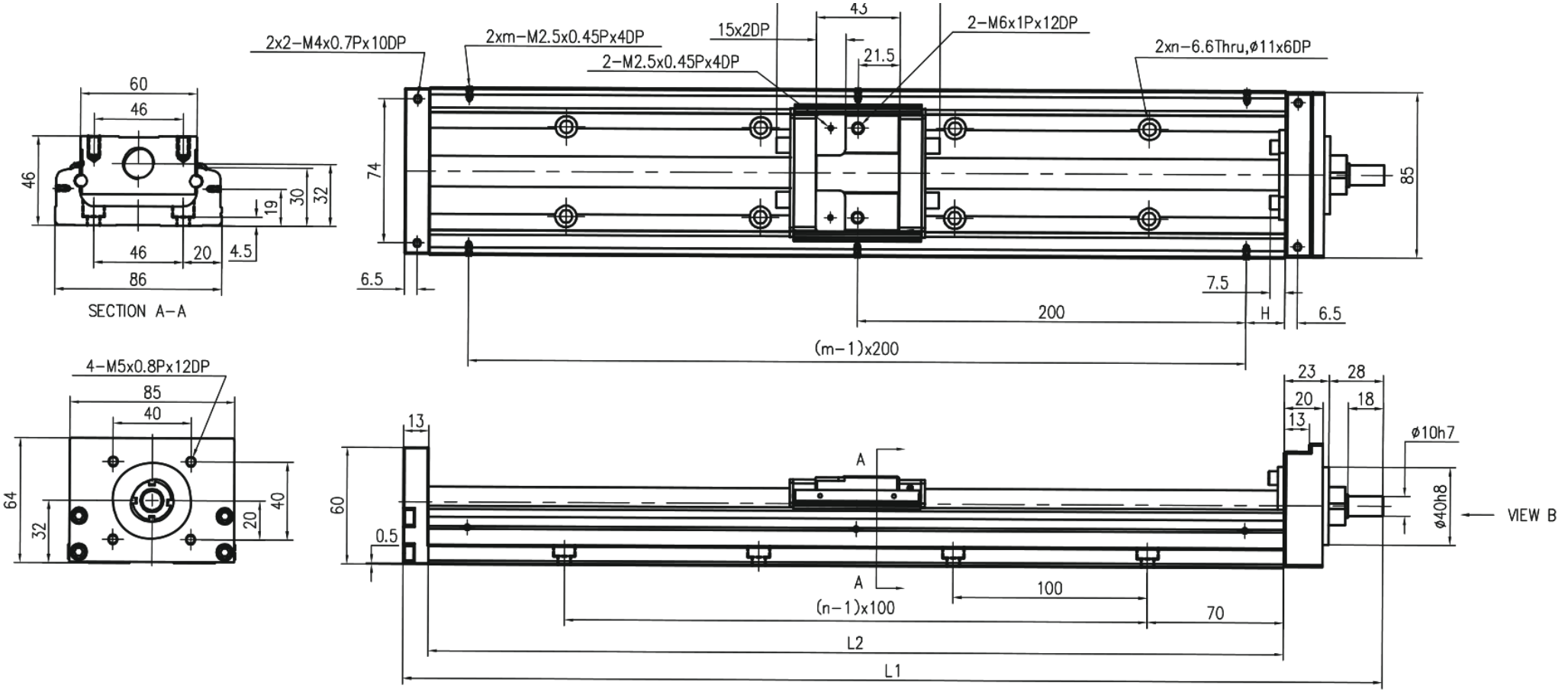

MKK86 · HR sem cobertura · painel 1

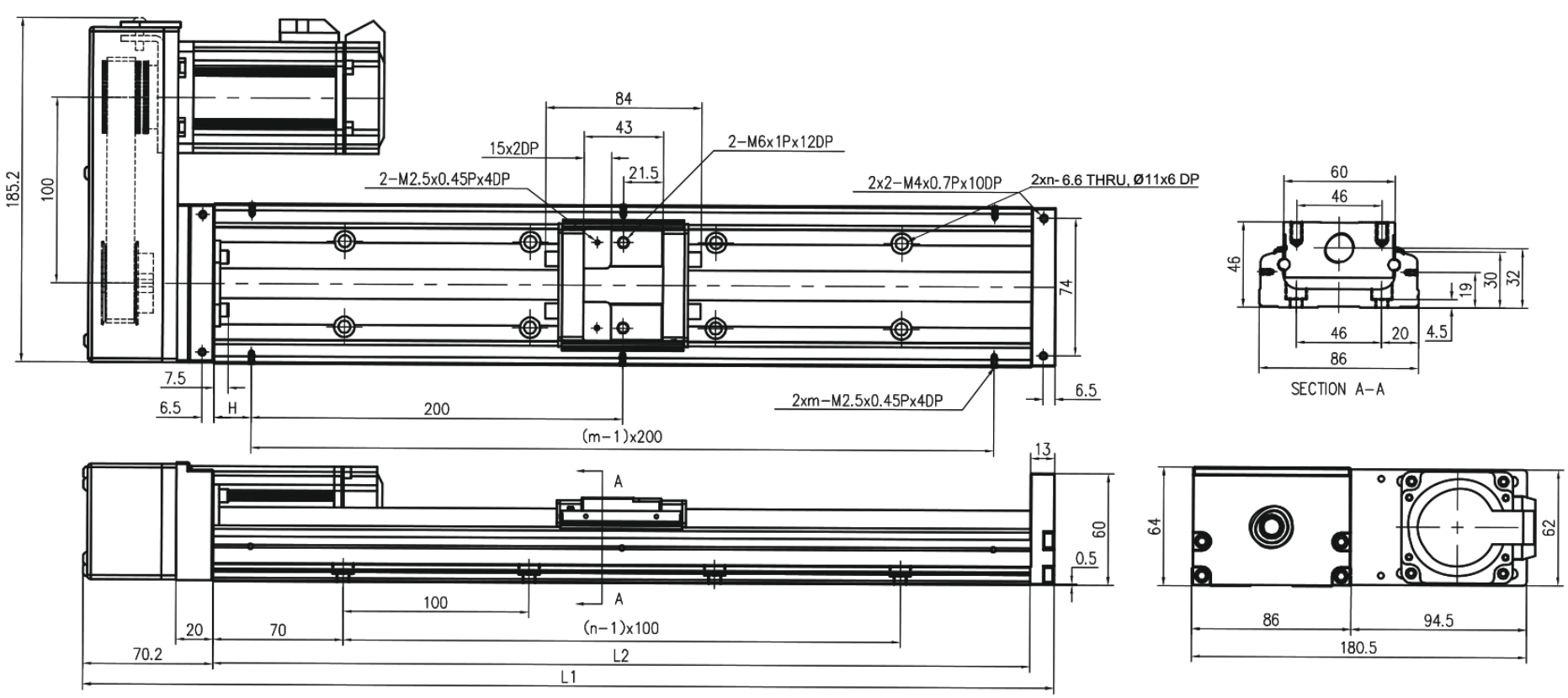

MKK86 · HL sem cobertura · painel 2

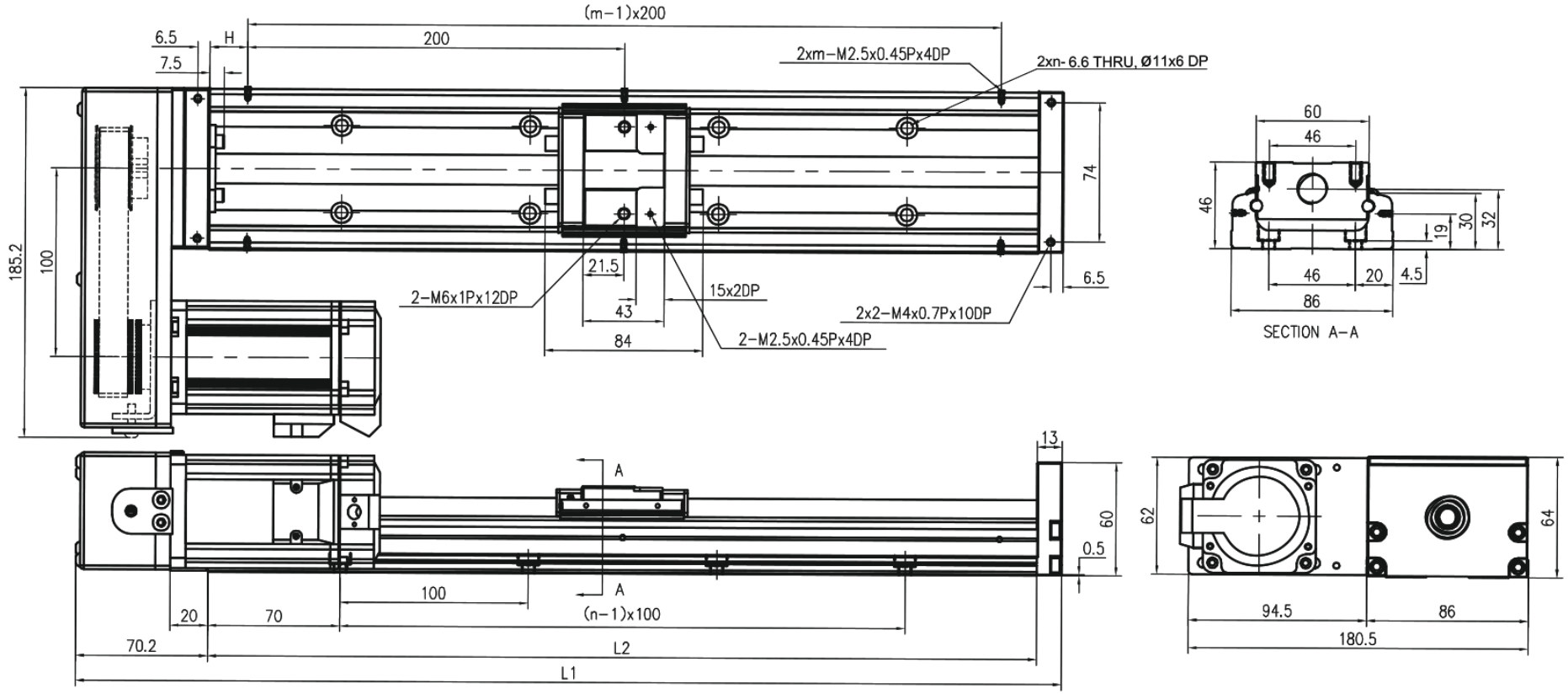

MKK86 · HS sem cobertura · painel 1

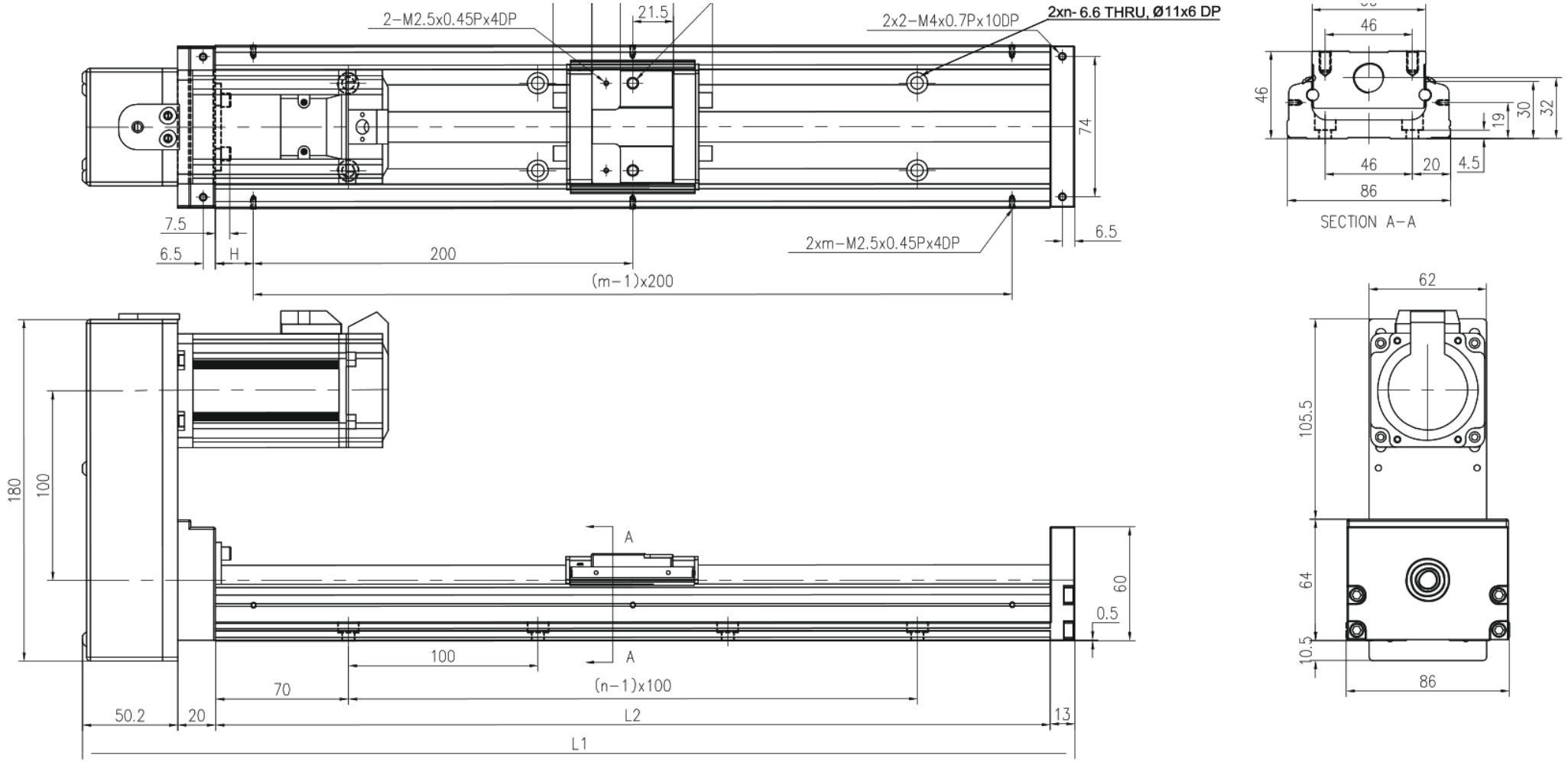

MKK86 · HM sem cobertura · painel 2

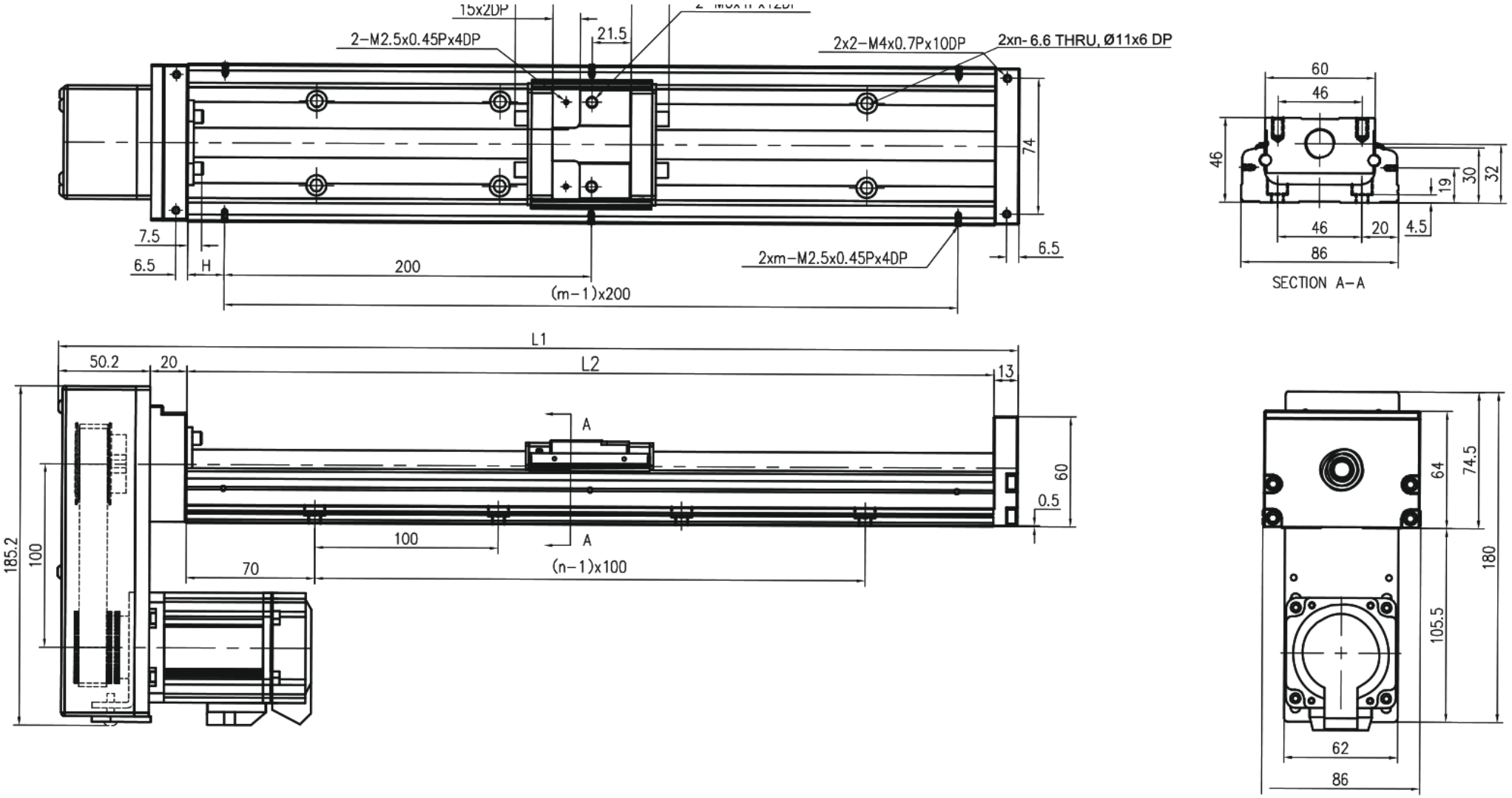

MKK86 · F0 com cobertura · painel 1

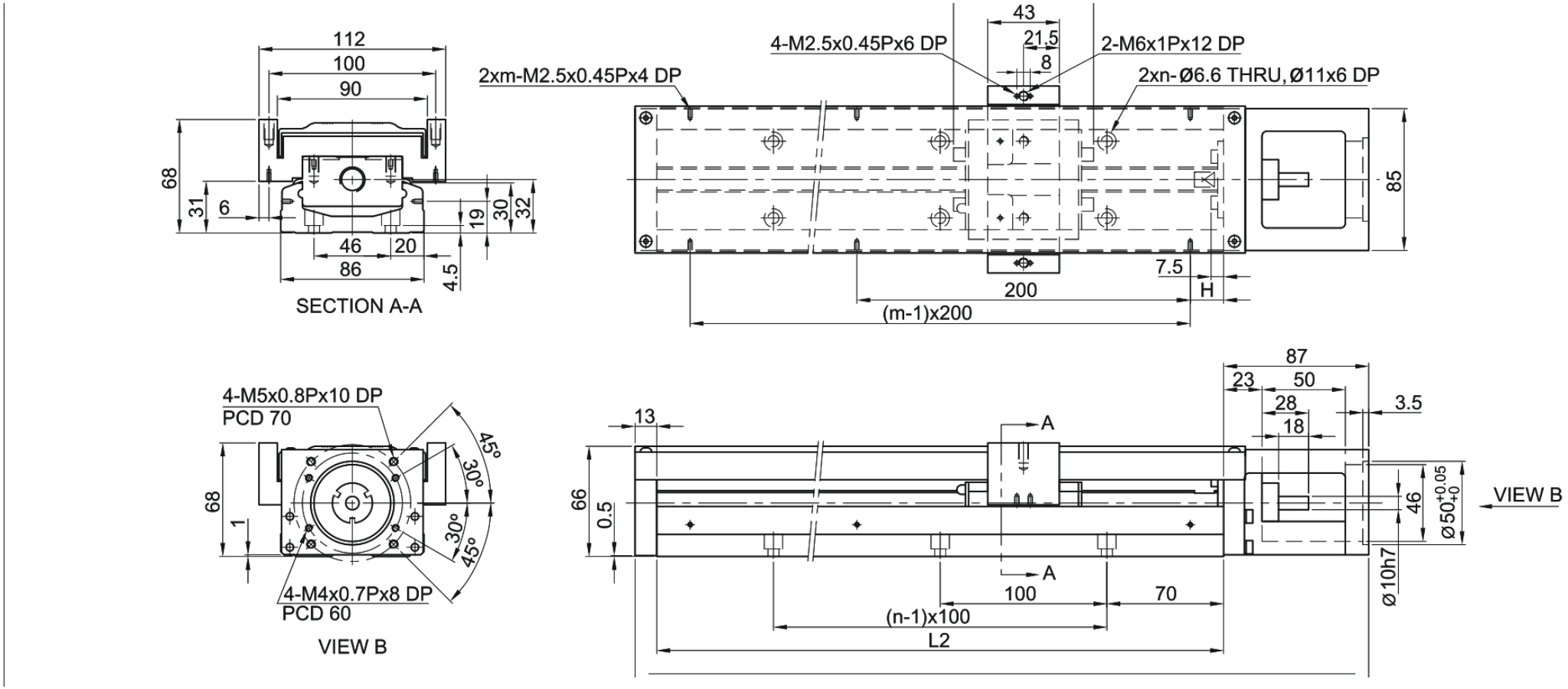

MKK86 · H0 com cobertura · painel 2

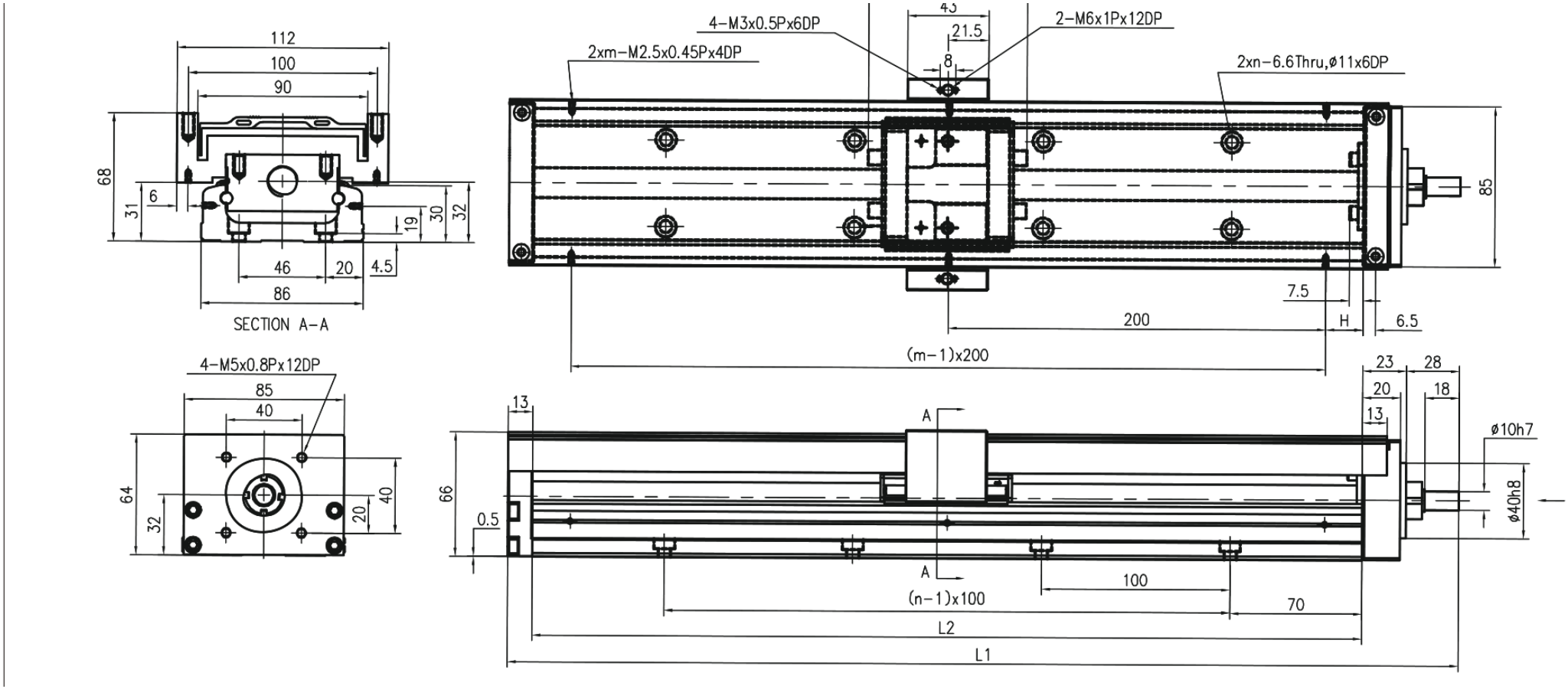

MKK86 · HR com cobertura · painel 1

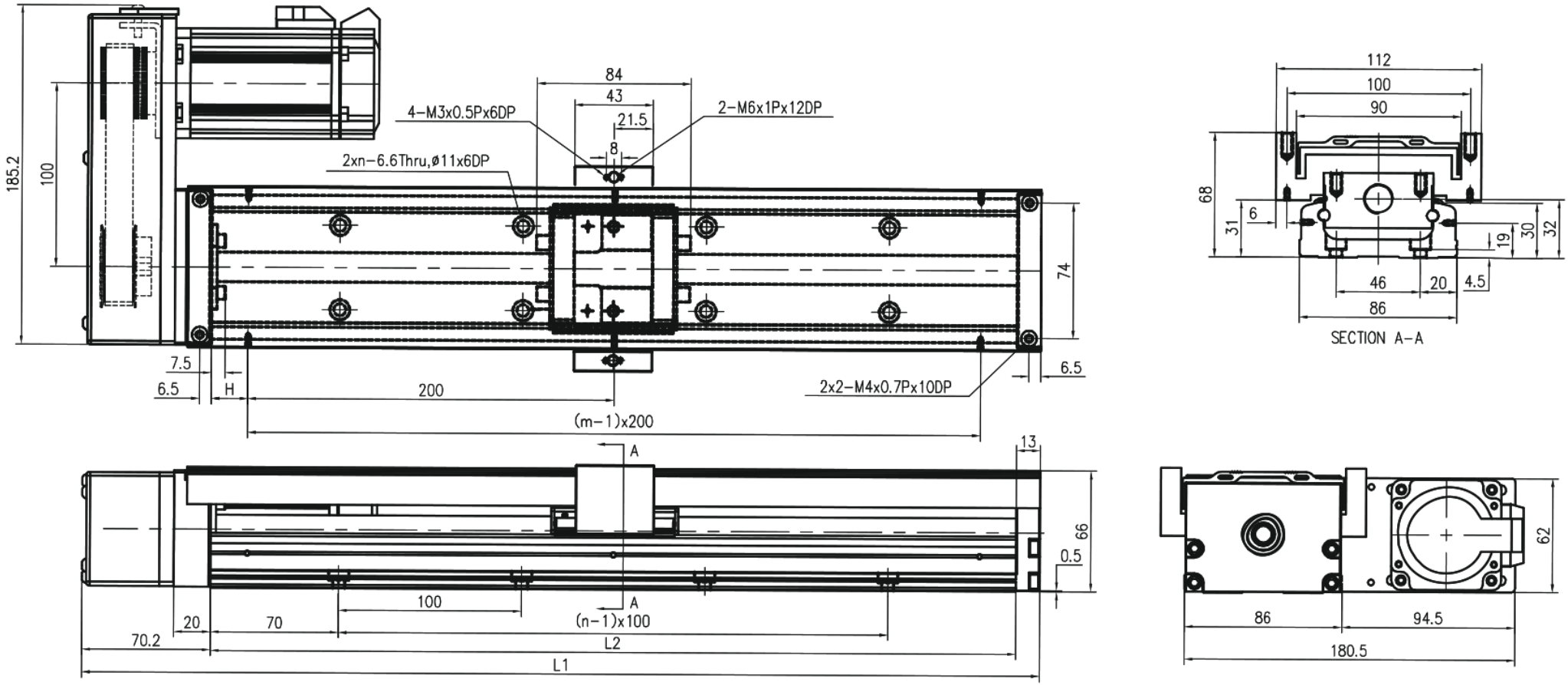

MKK86 · HL com cobertura · painel 2

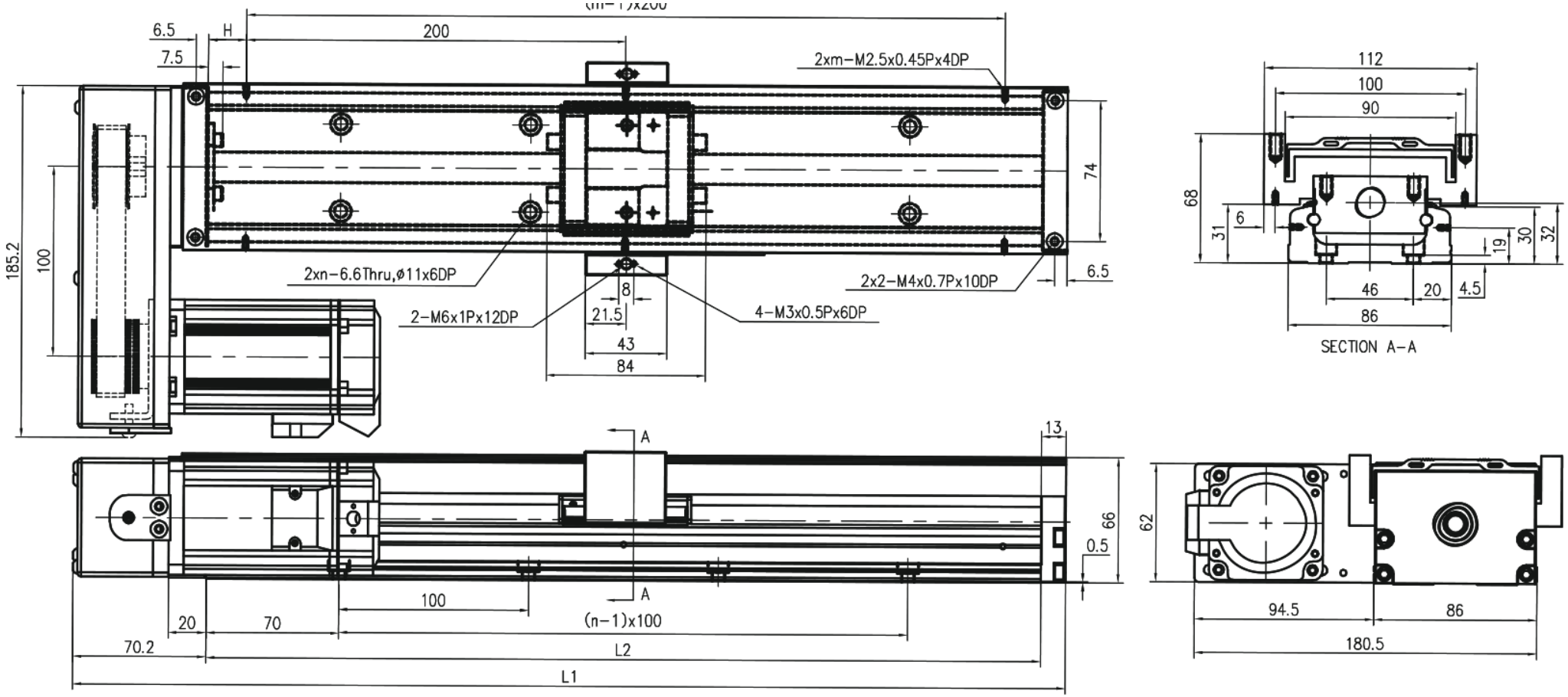

MKK86 · HS com cobertura · painel 1

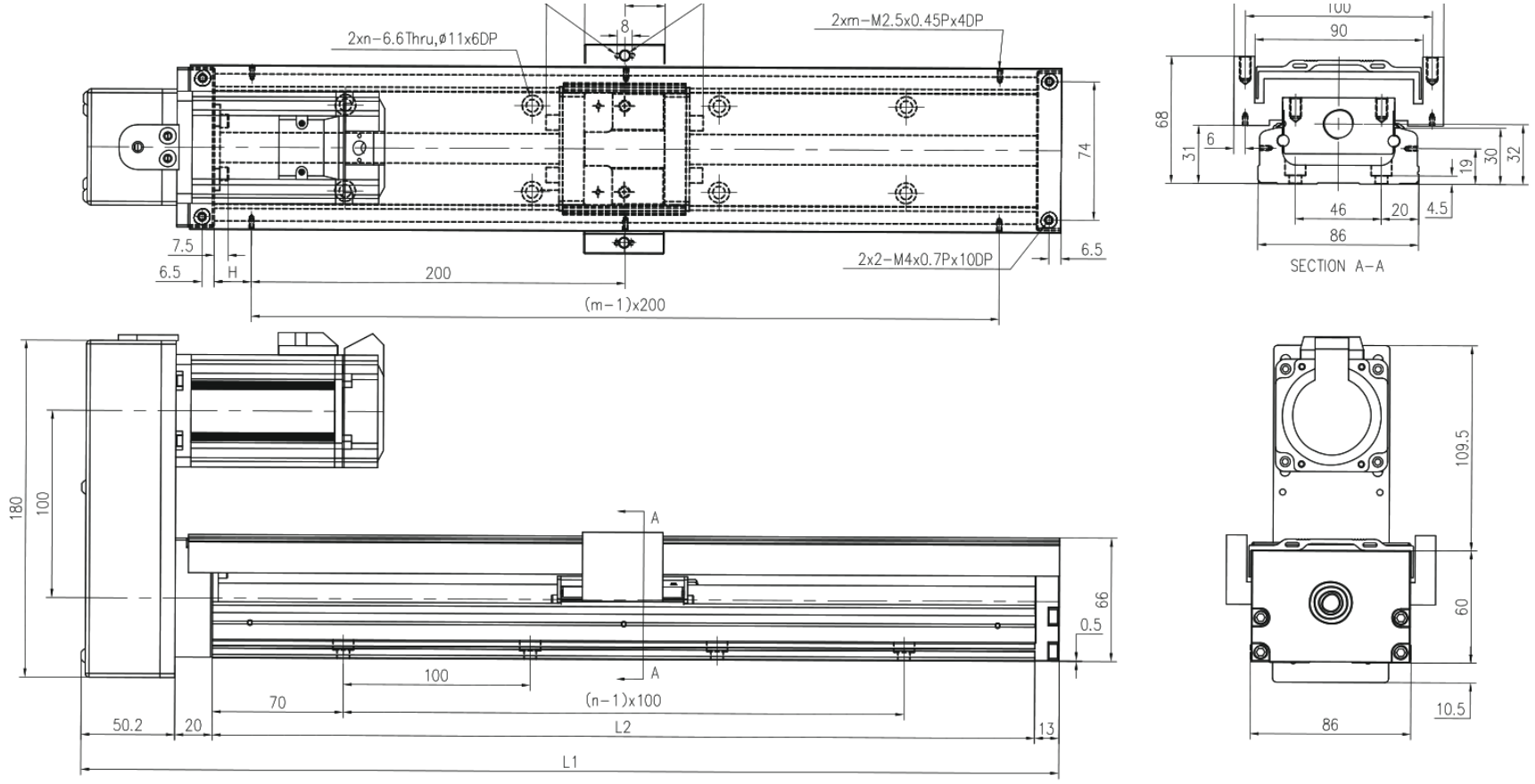

MKK86 · HM com cobertura · painel 2

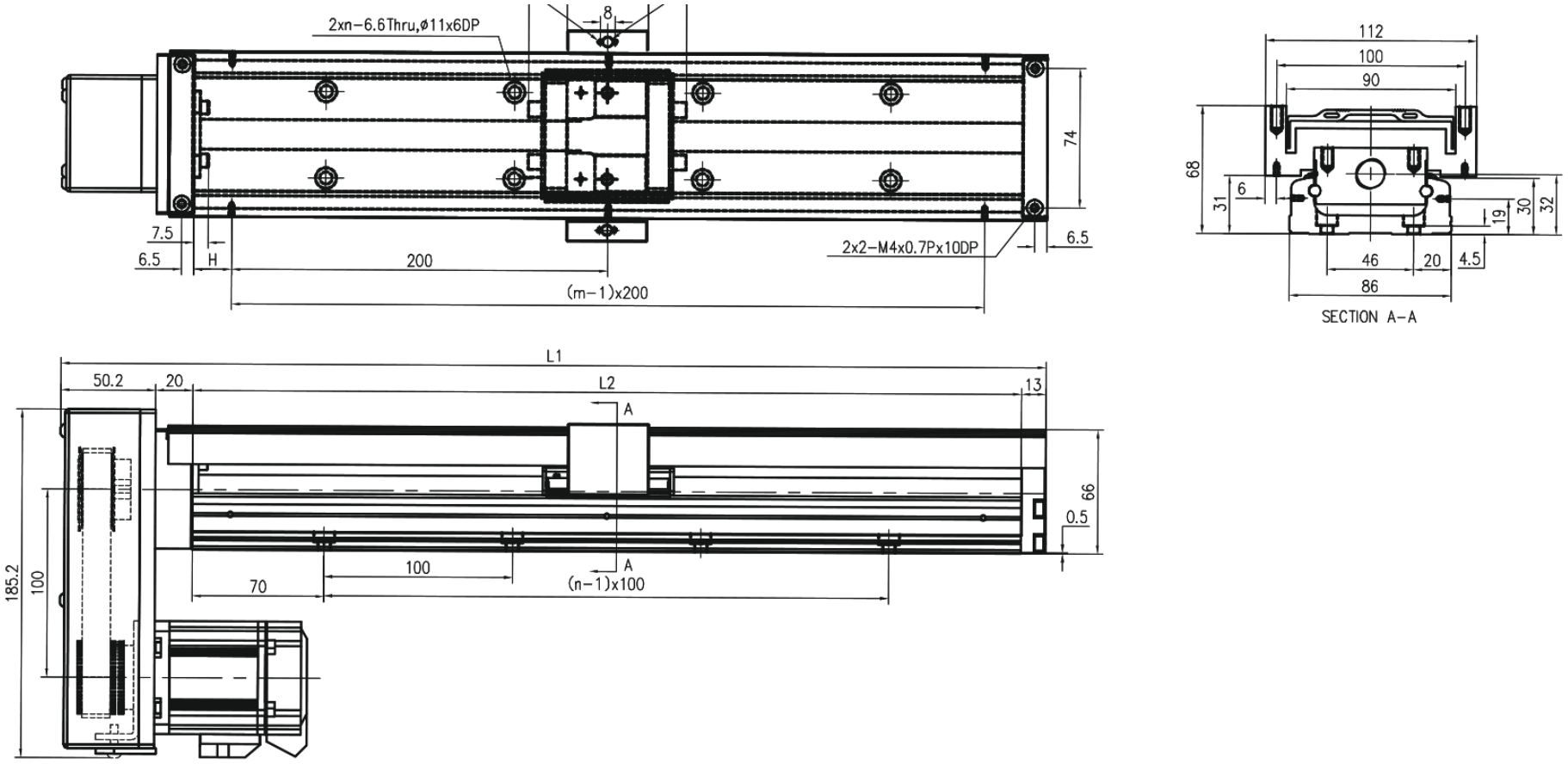

MKK86 · F0 cobertura telescópica · painel 1

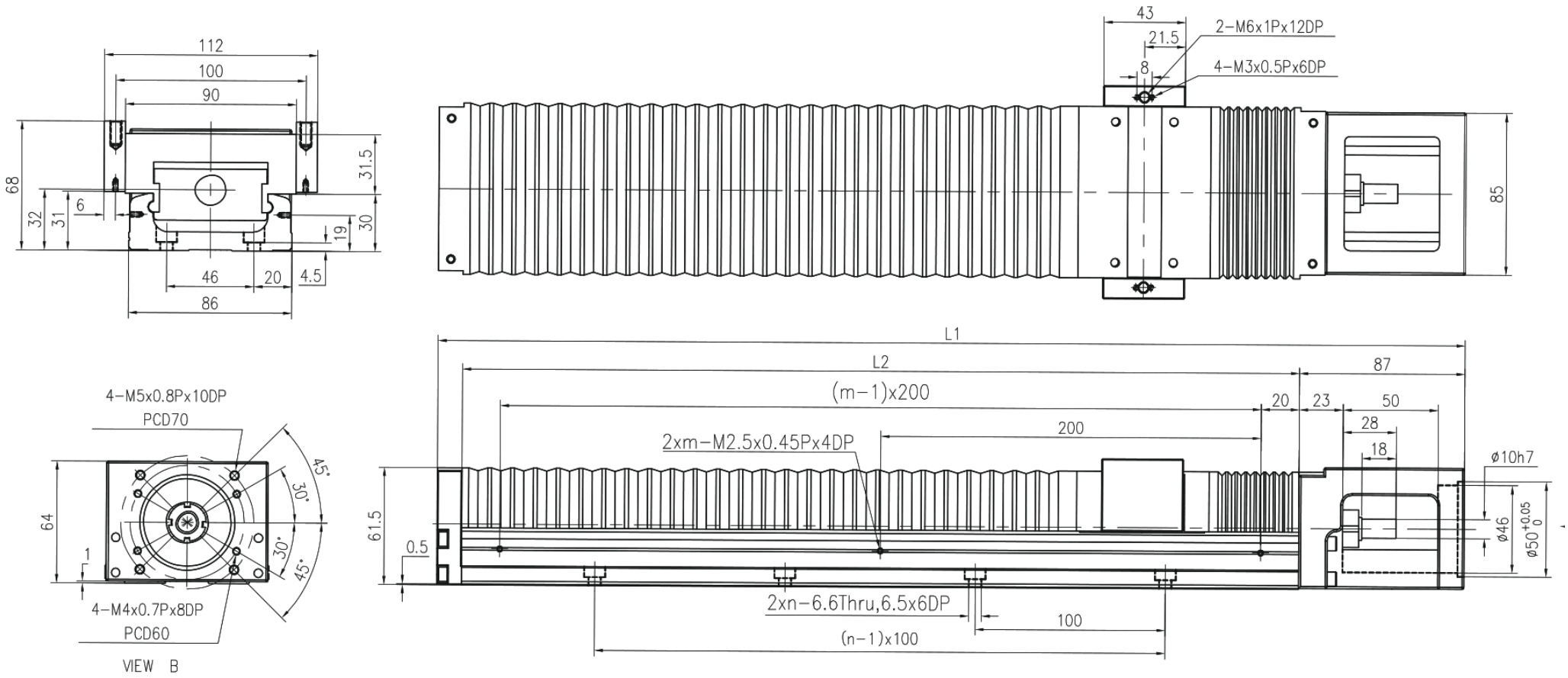

MKK86 · H0 cobertura telescópica · painel 2

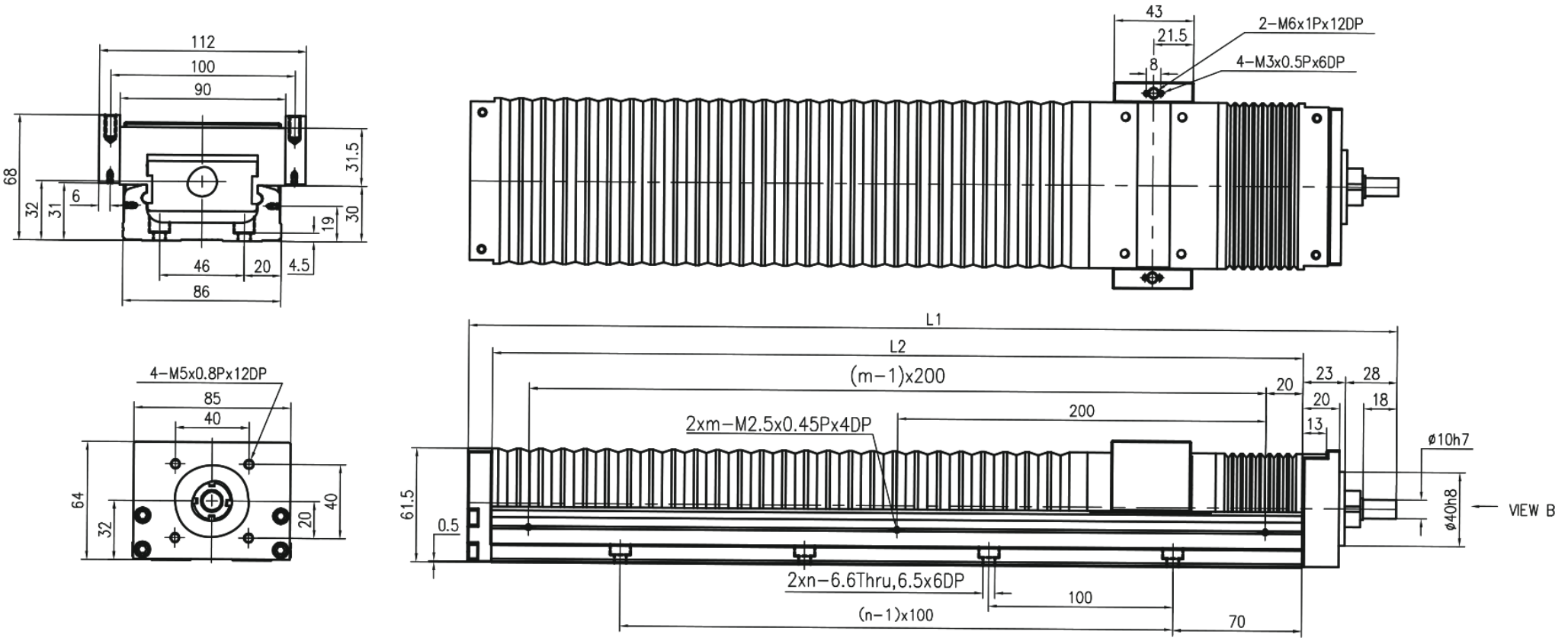

MKK86 · HR cobertura telescópica · painel 1

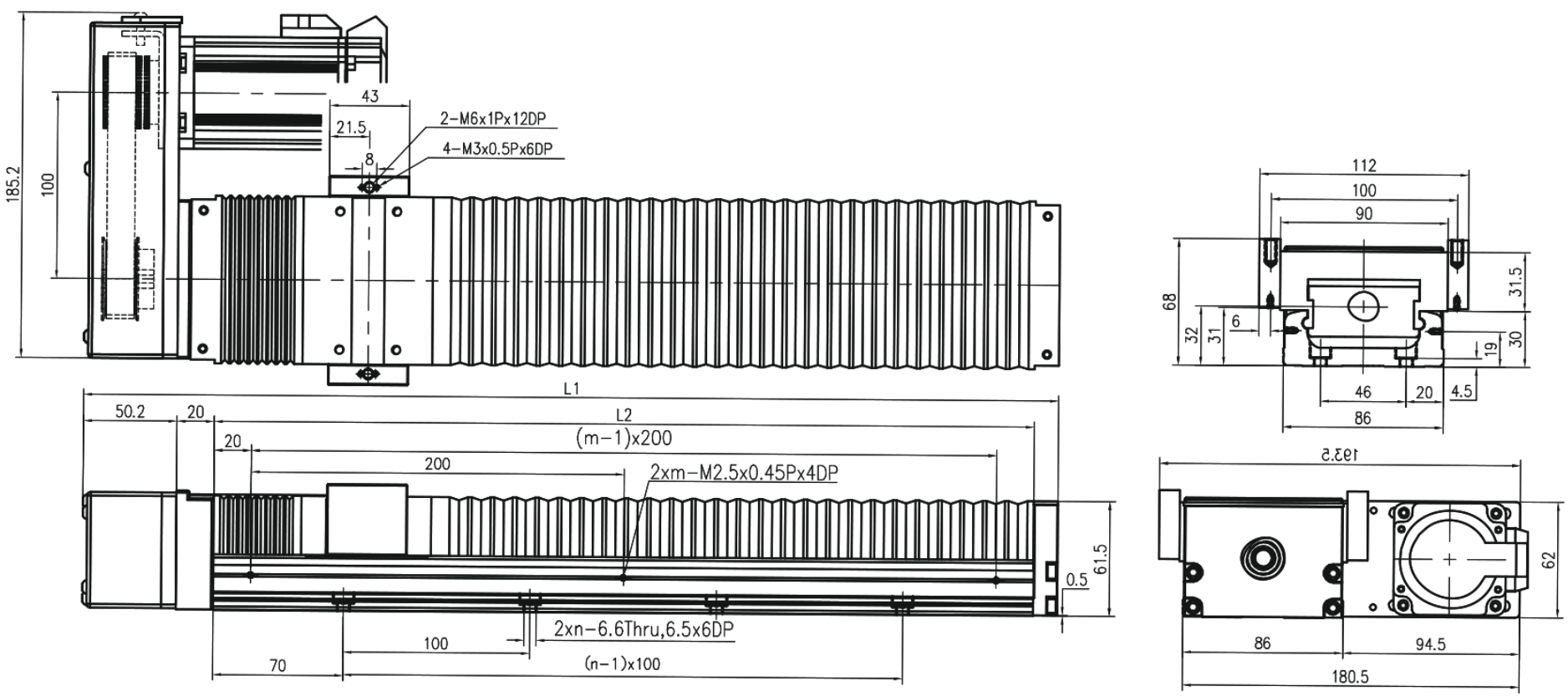

MKK86 · HL cobertura telescópica · painel 2

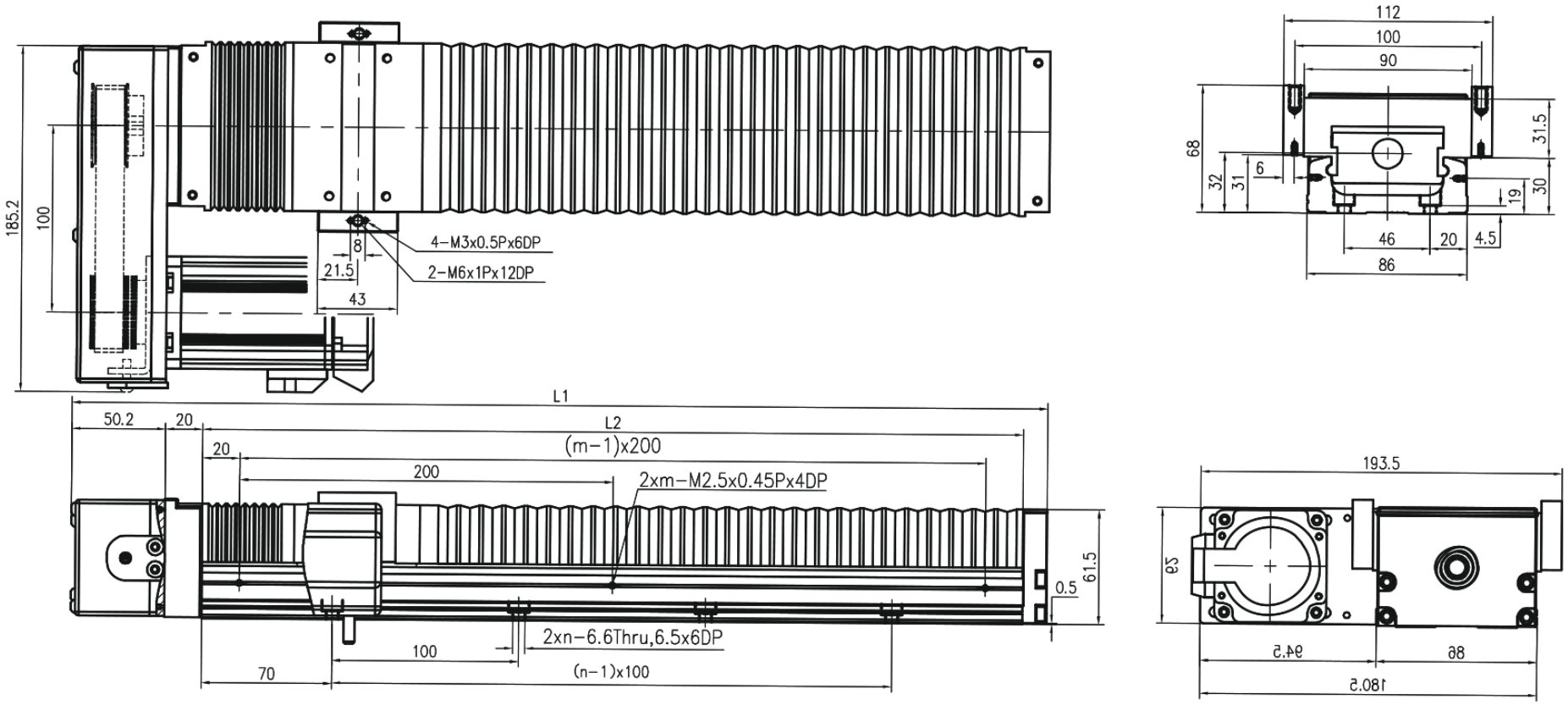

MKK86 · HS cobertura telescópica · painel 1

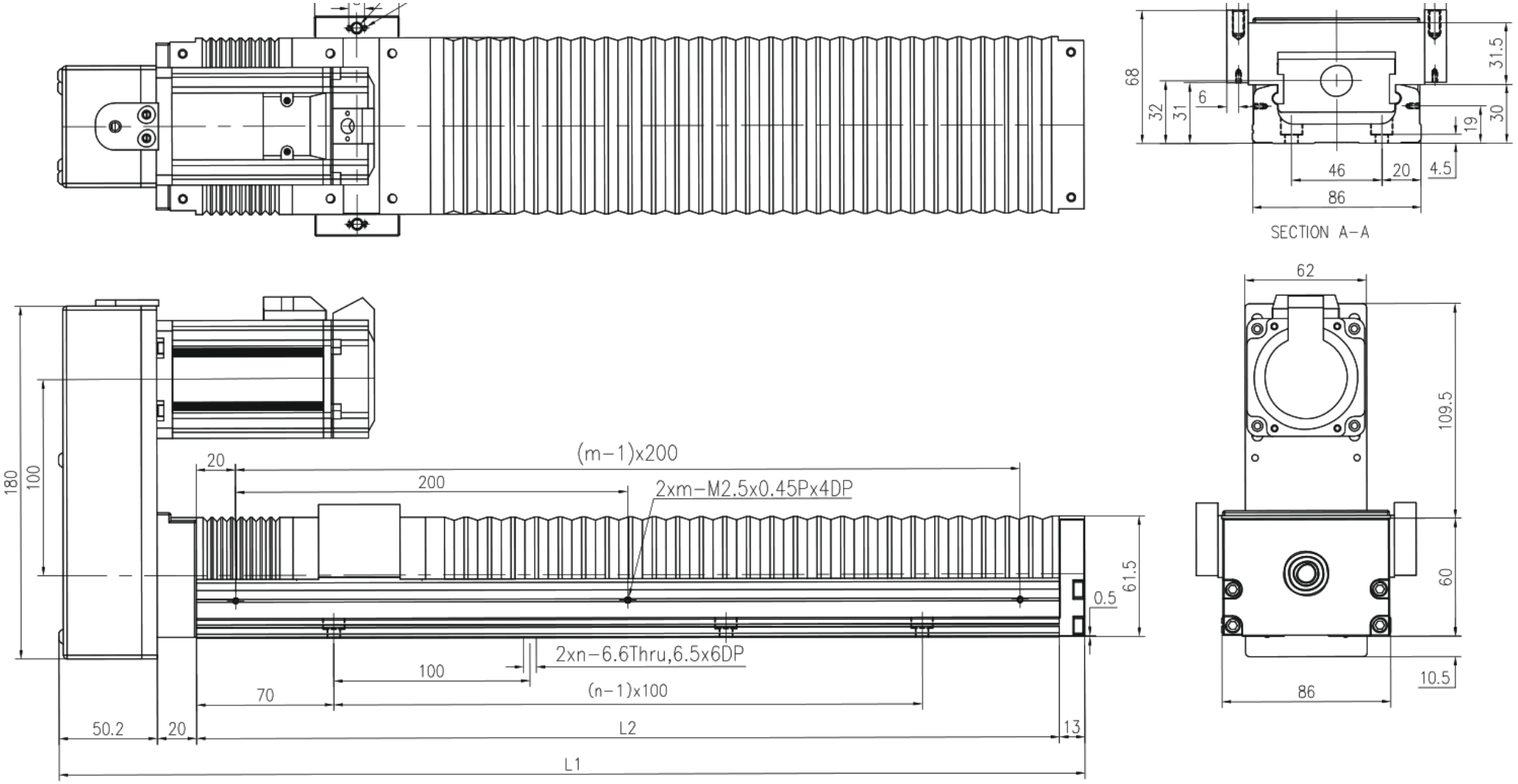

MKK86 · HM cobertura telescópica · painel 2

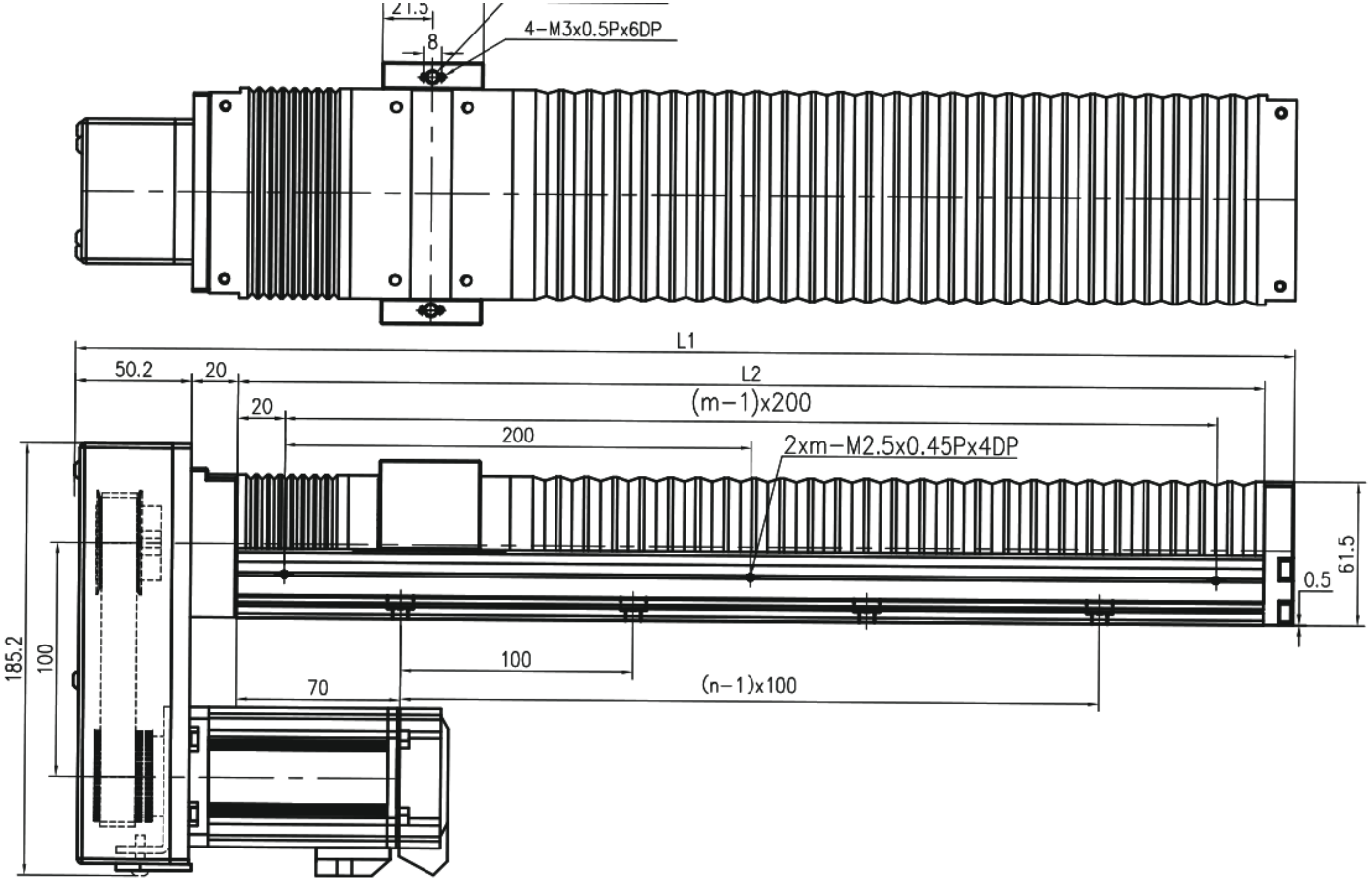

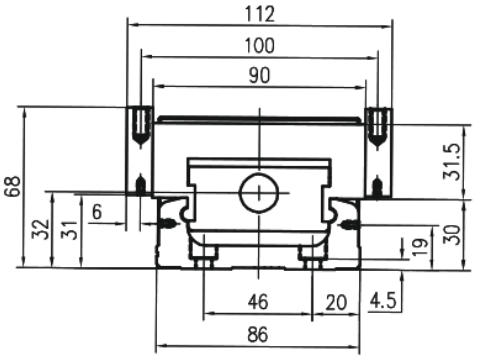

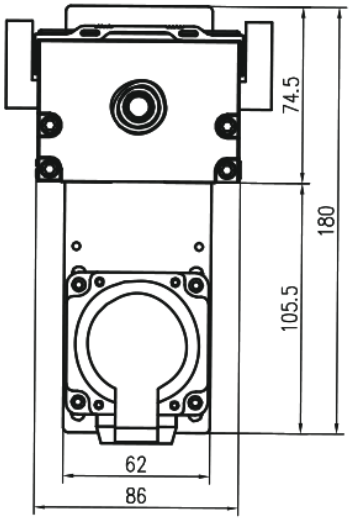

MKK86 · F0 · montagem F0

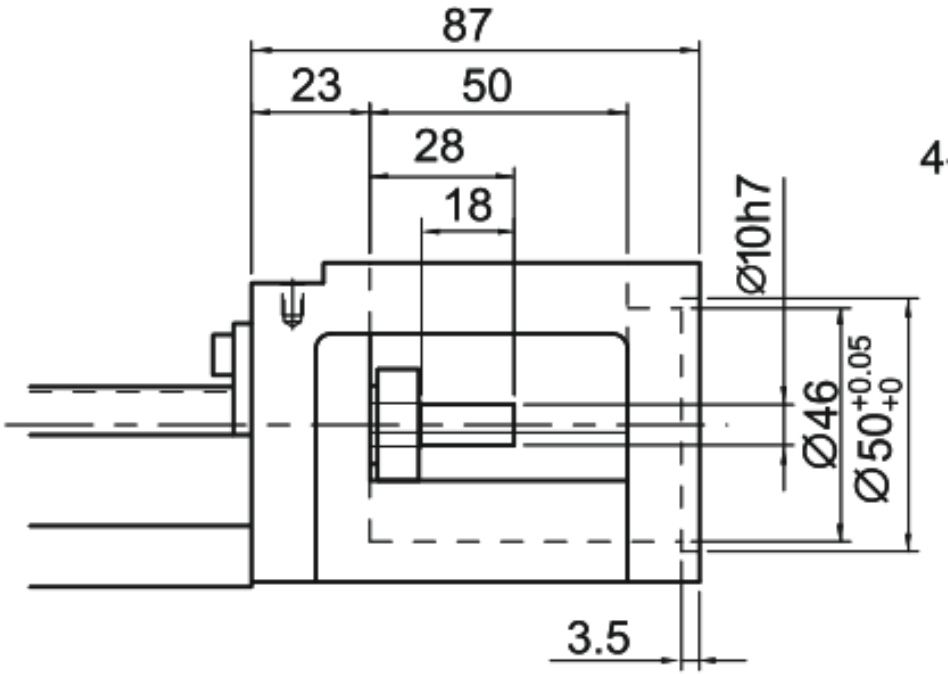

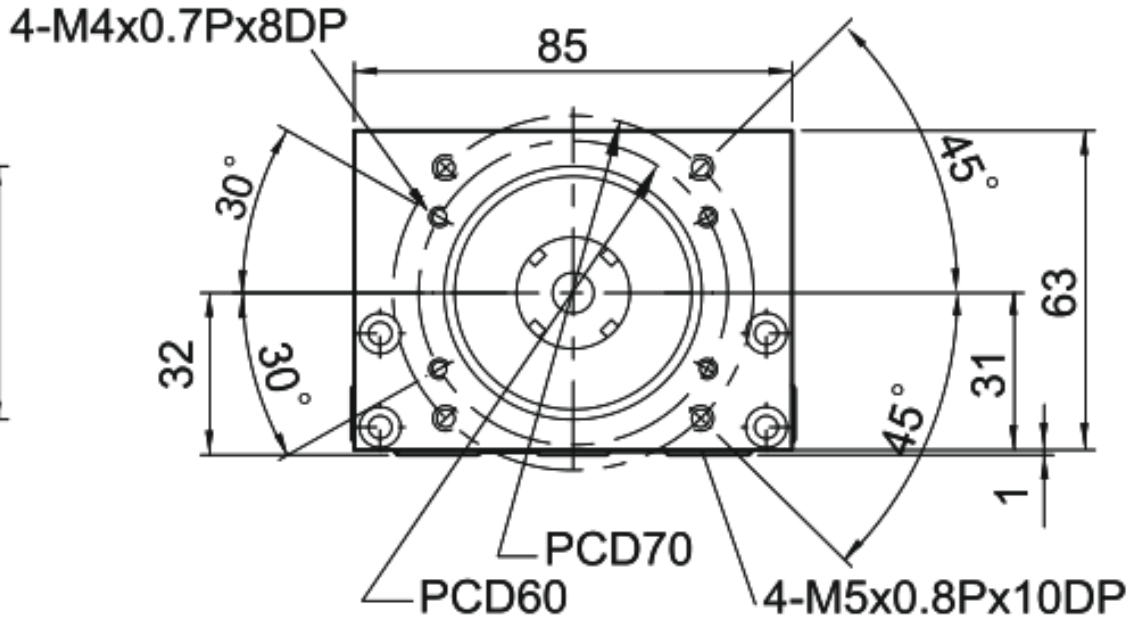

MKK86 · F1 · montagem F1

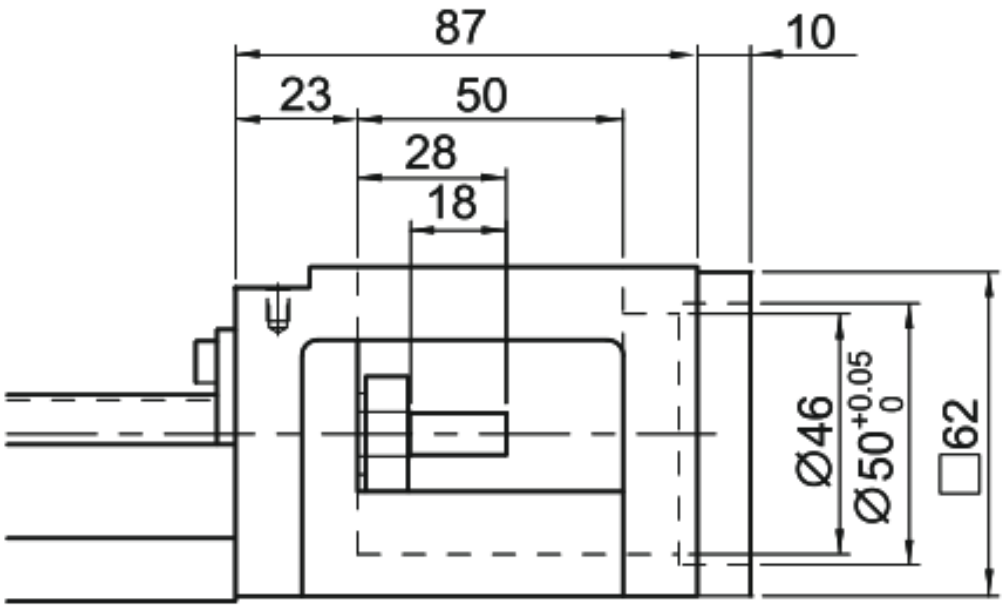

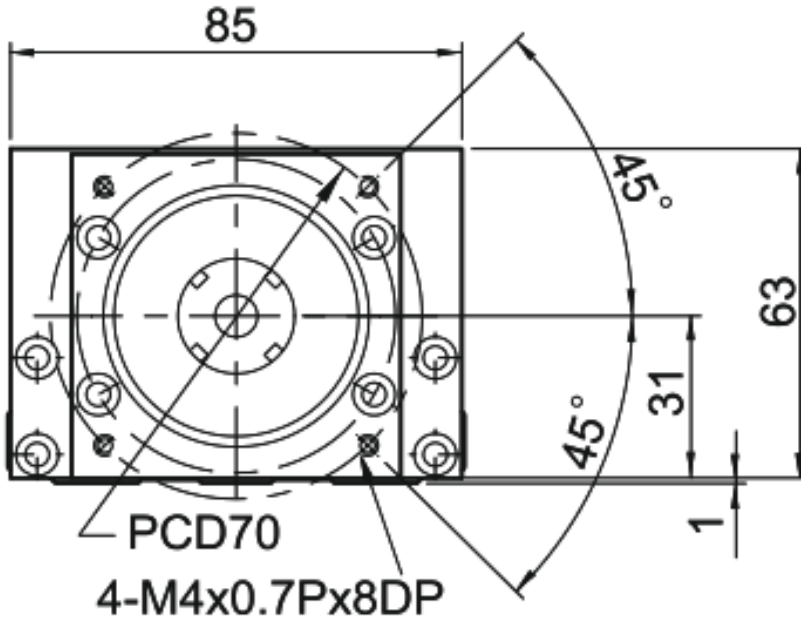

MKK86 · F2 · montagem F2

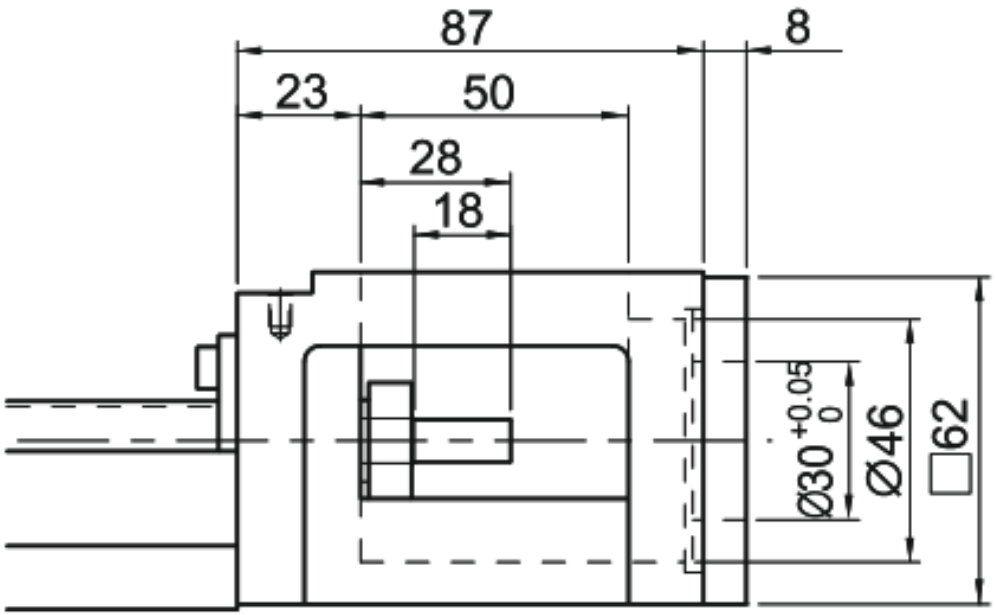

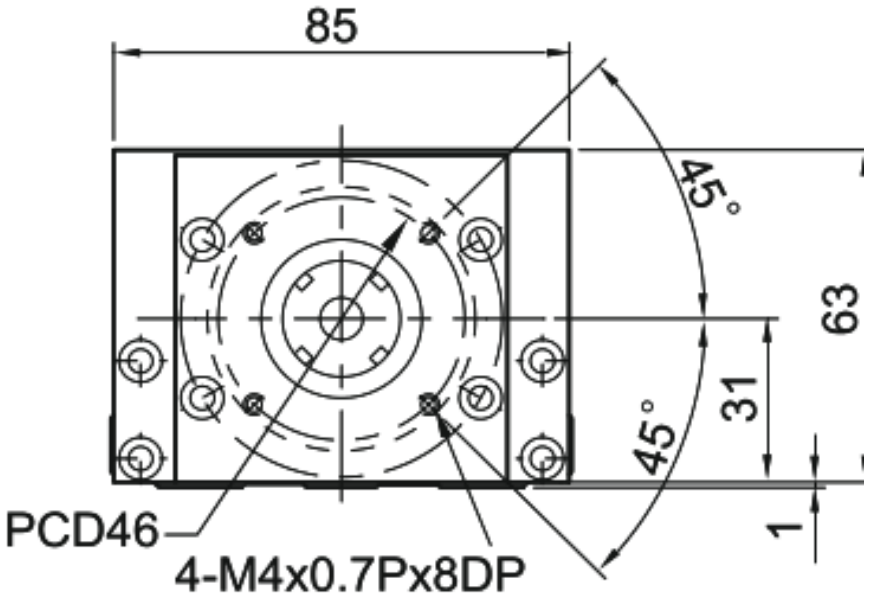

MKK86 · F3 · montagem F3

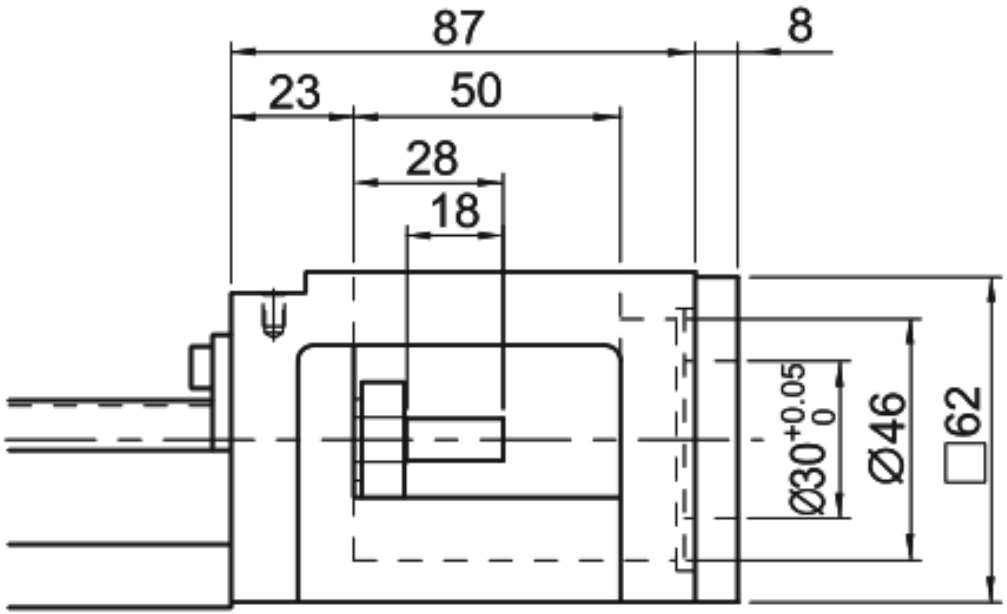

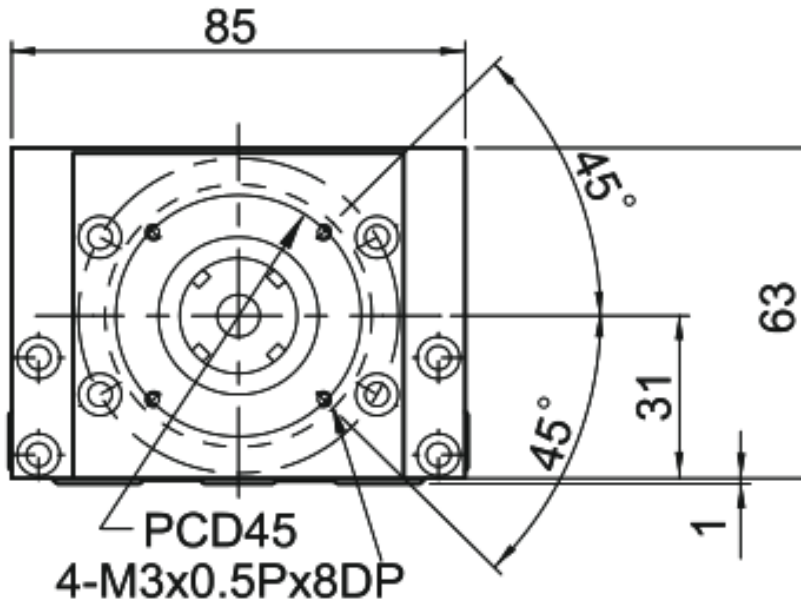

MKK86 · F4 · montagem F4

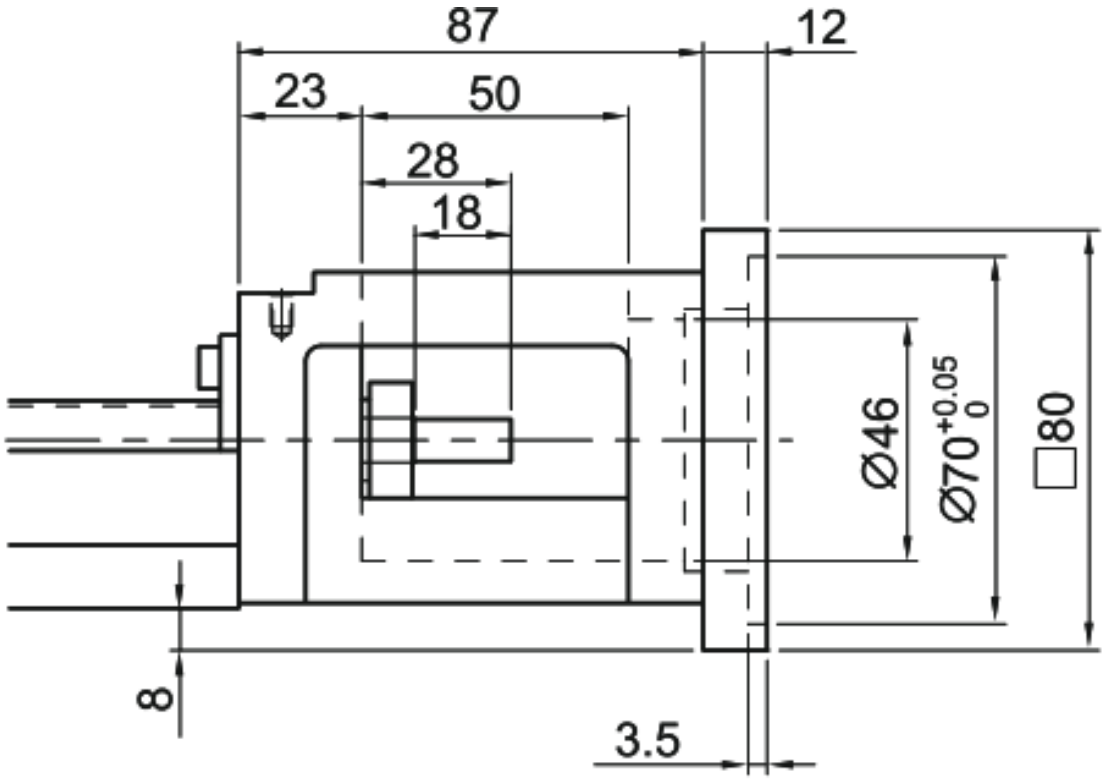

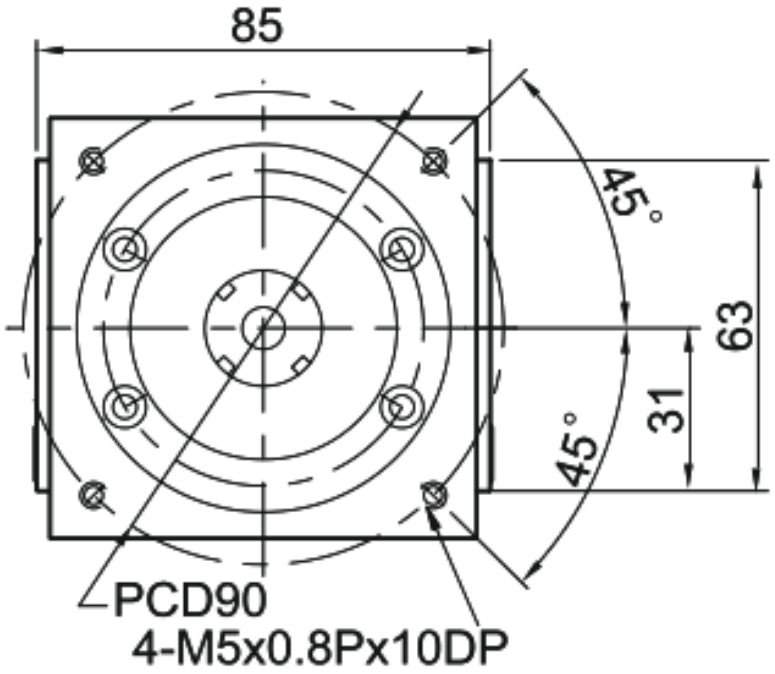

MKK86 · F5 · montagem F5

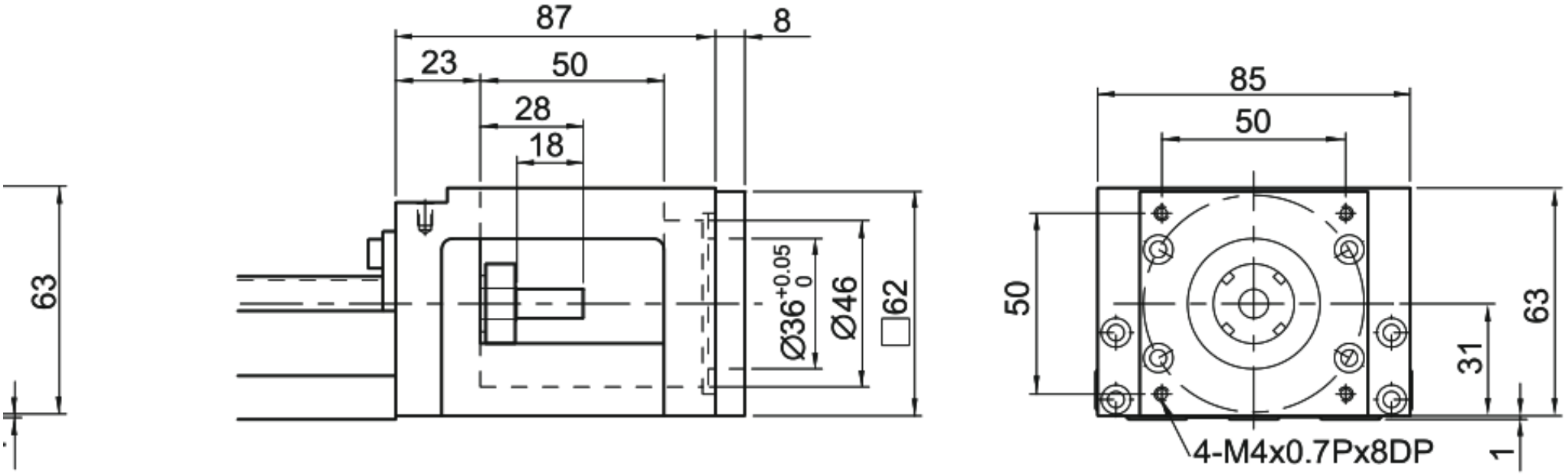

MKK86 · F6 · montagem F6

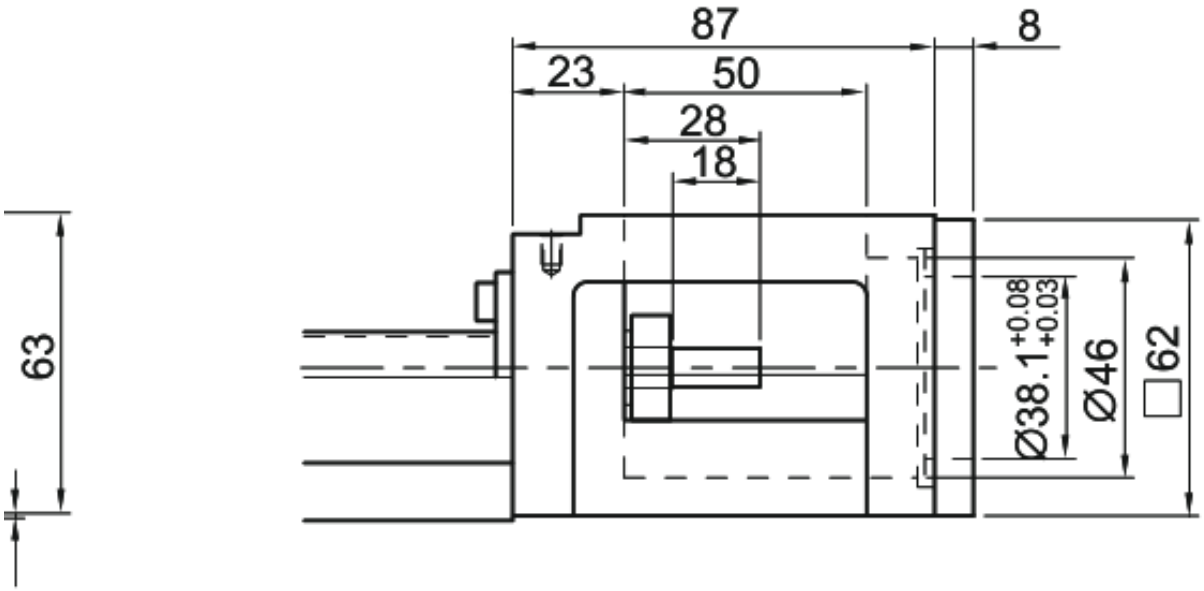

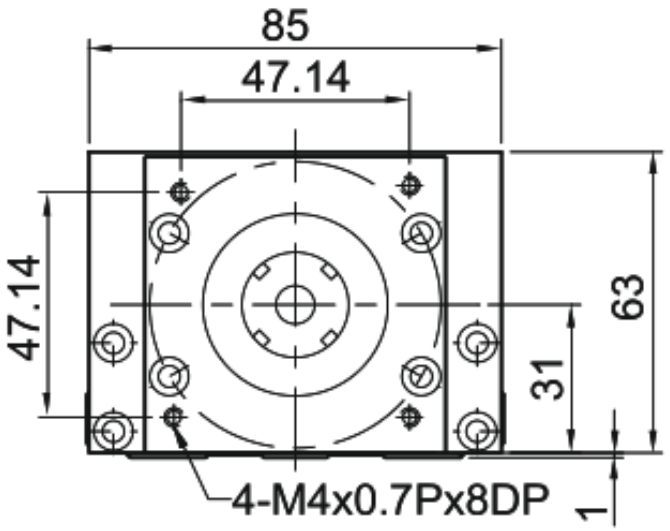

MKK86 · H0 · montagem H0

