# SL100 Dimensi

Pandangan dimensi dan pemasangan. Unit ialah label yang dicetak pada setiap pandangan.

Lukisan ini tidak memilih lejang. Sahkan pemasangan berbanding konfigurasi yang anda pesan.

Lukisan: 2 pandangan. sisi tanpa penutup, hujung tanpa penutup

## SL100 · Lukisan · sisi tanpa penutup

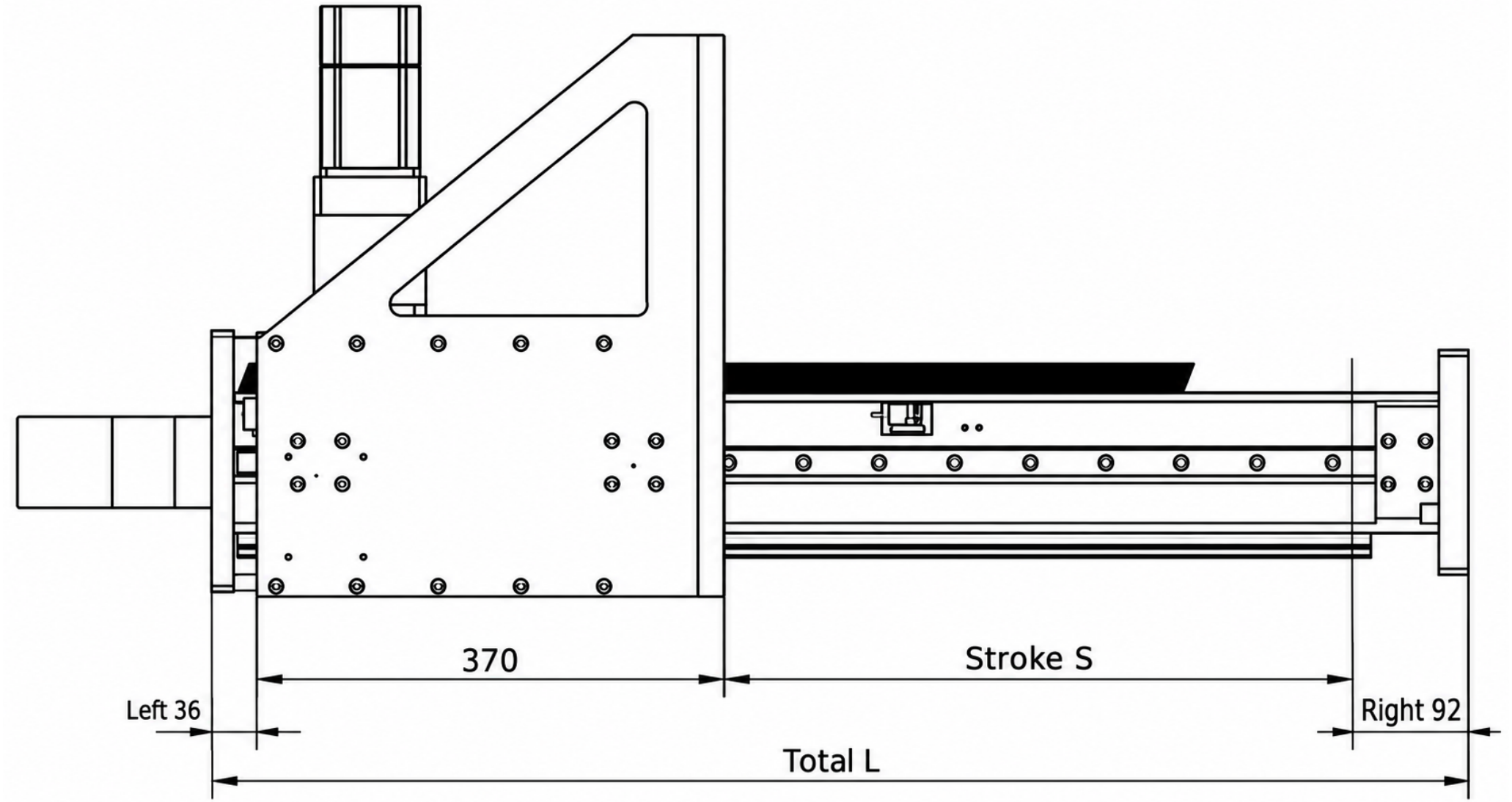

## SL100 · Lukisan · hujung tanpa penutup

