TKK86 Abmessungen

Maß- und Einbauansichten. Einheiten sind die auf jeder Ansicht gedruckten Bezeichnungen.

Diese Zeichnungen wählen keinen Hub. Bestätigen Sie den Einbau anhand der bestellten Konfiguration.

Zeichnungen: 4 Ansichten. ohne Abdeckung, mit Abdeckung, Motoradapter-Ansichten 1, Motoradapter-Ansichten 2

TKK86 · Zeichnungen · ohne Abdeckung

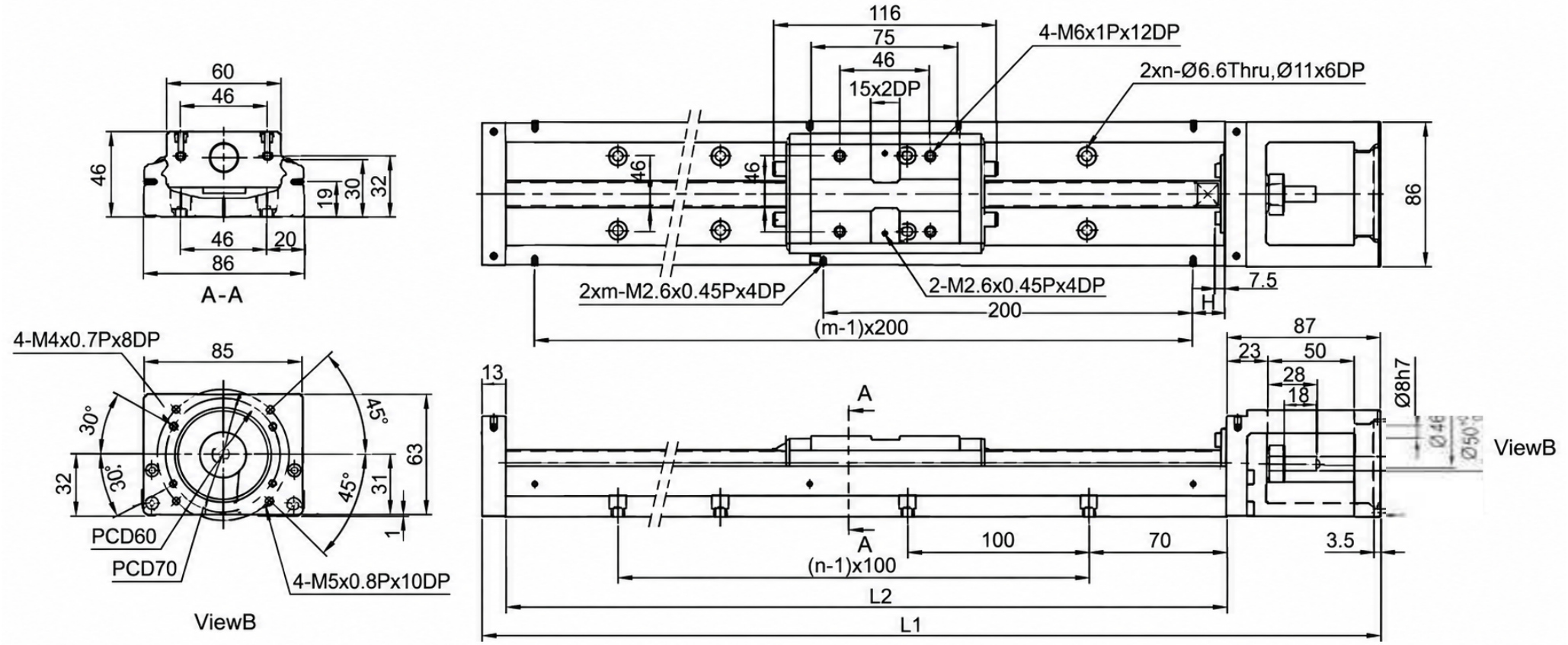

TKK86 · Zeichnungen · mit Abdeckung

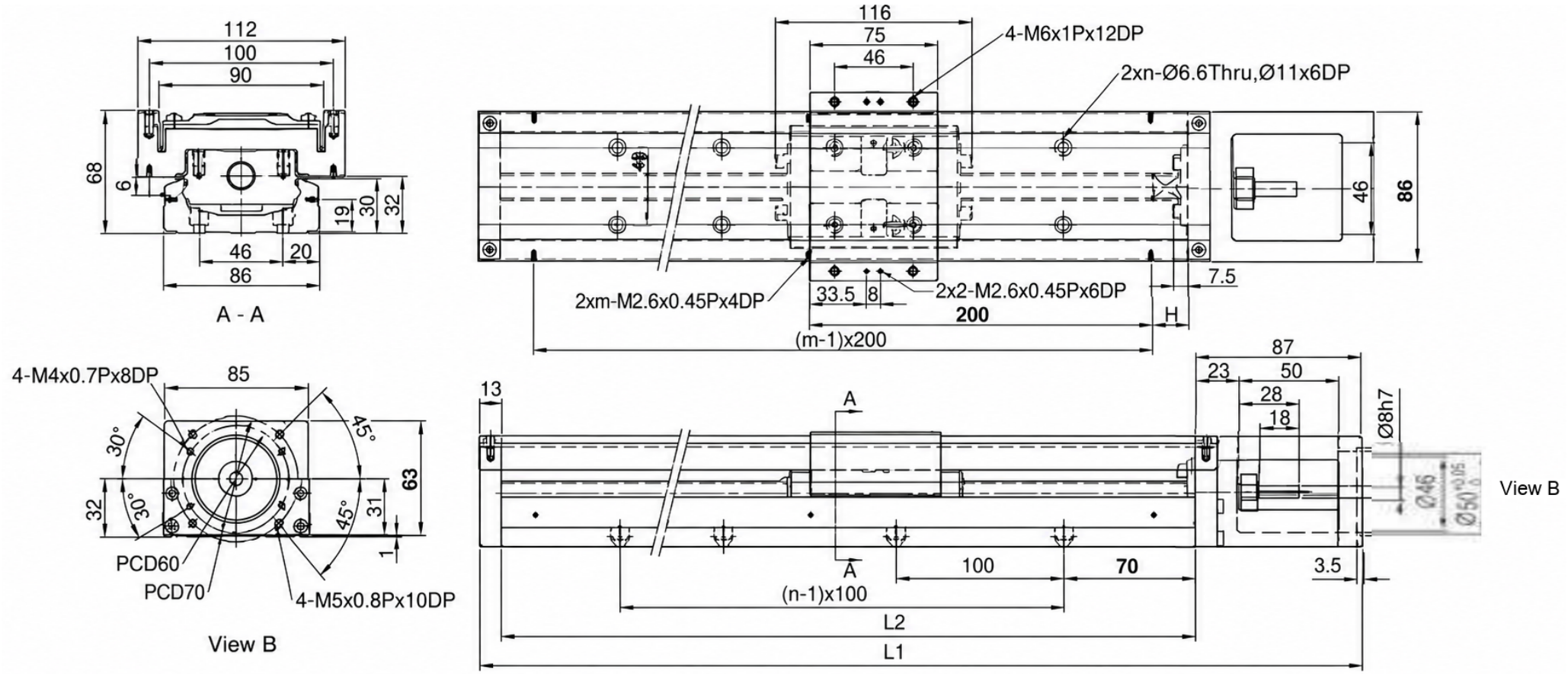

TKK86 · Zeichnungen · Motoradapter-Ansichten 1

Motor Adaptor Flange F0

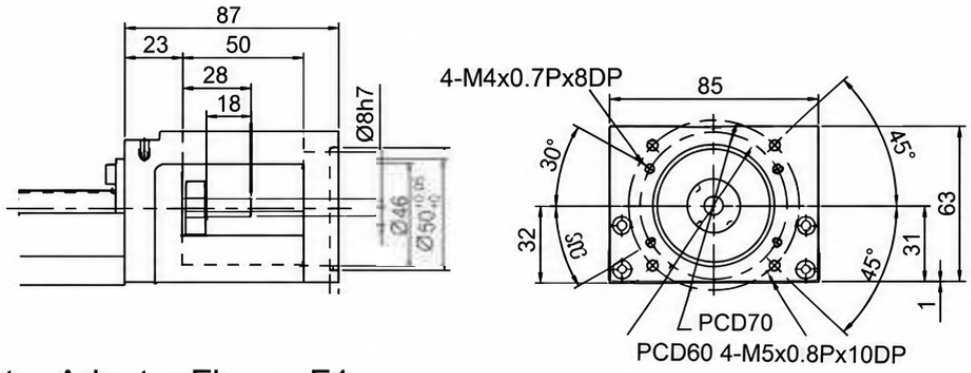

Motor Adaptor Flange F1

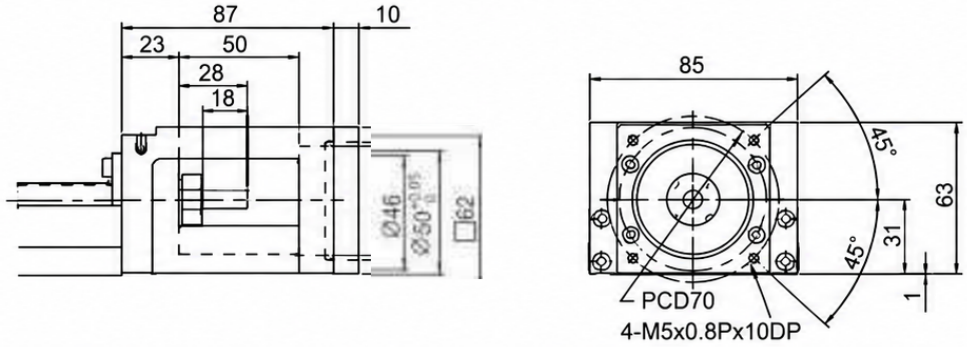

Motor Adaptor Flange F4

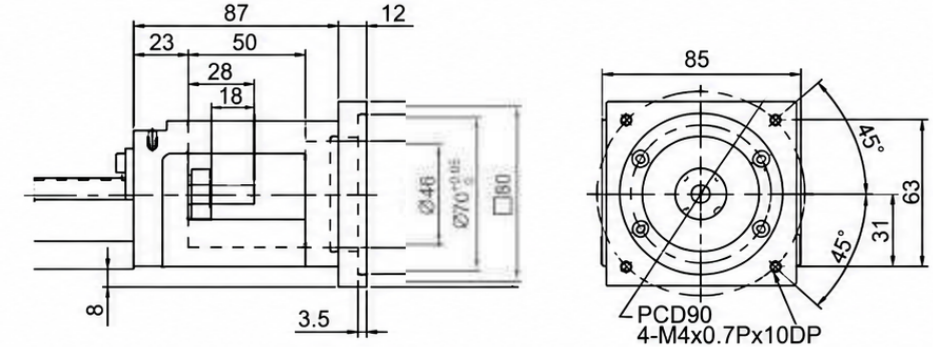

TKK86 · Zeichnungen · Motoradapter-Ansichten 2

Motor Adaptor Flange F2

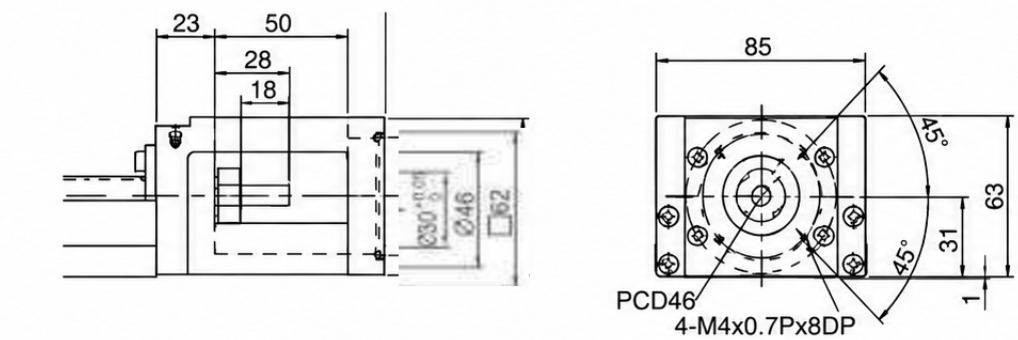

Motor Adaptor Flange F3

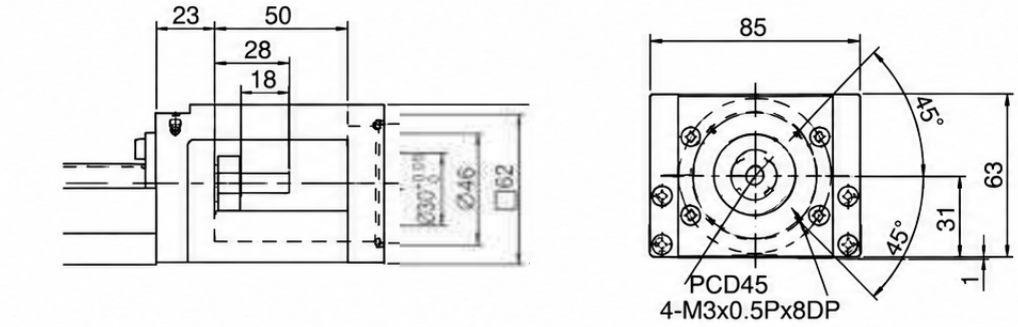

Motor Adaptor Flange F5

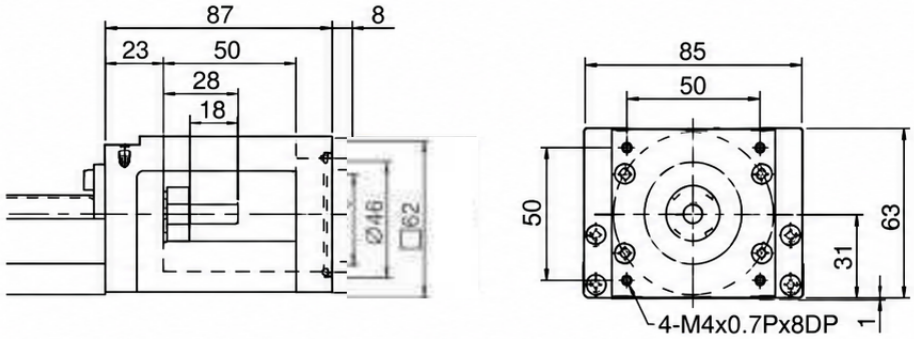

Motor Adaptor Flange F6

