MC14 / D

Visão geral de instalação

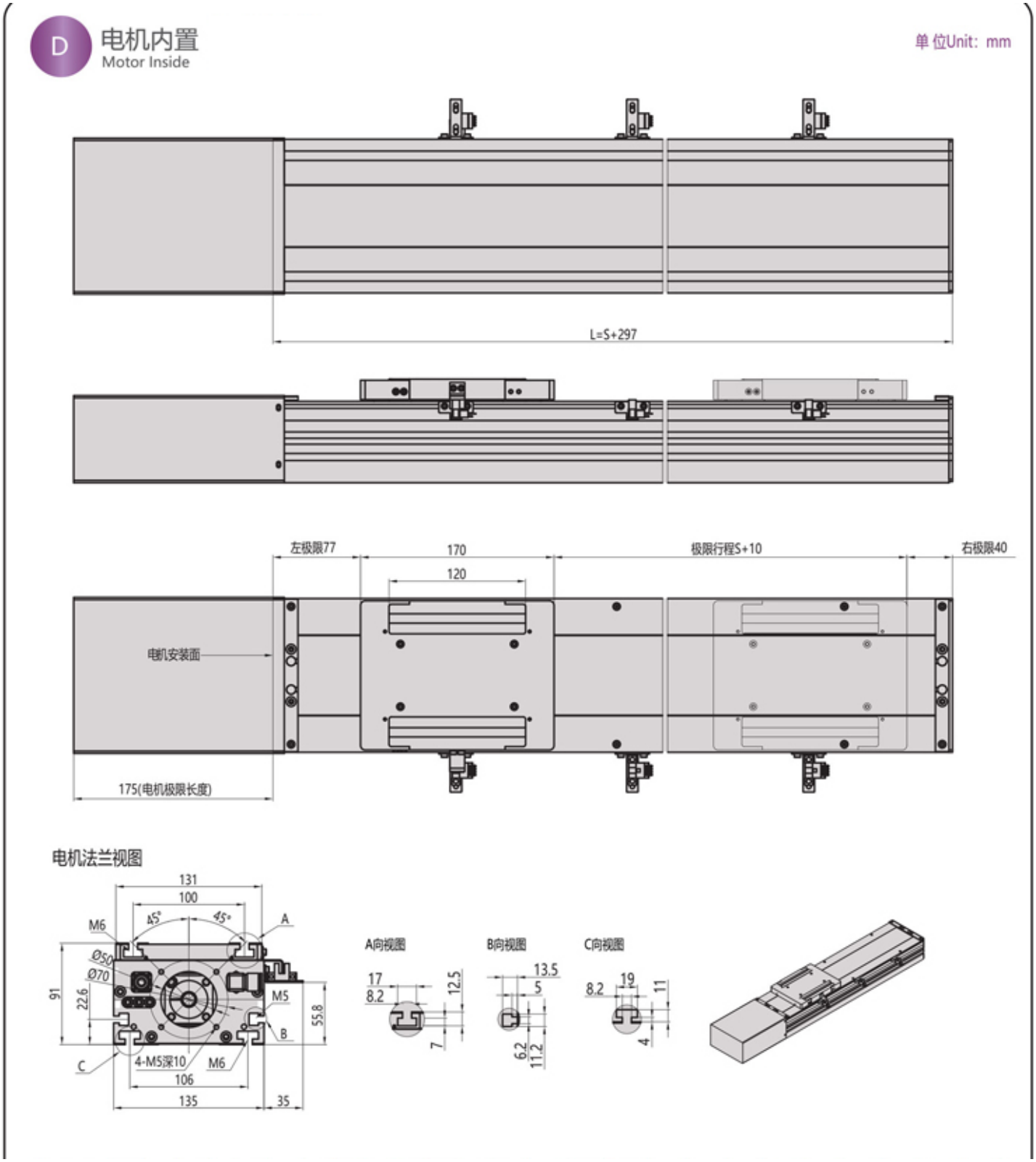

Use as cotas rotuladas; não escale os desenhos.

MC14 / L

Visão geral de instalação

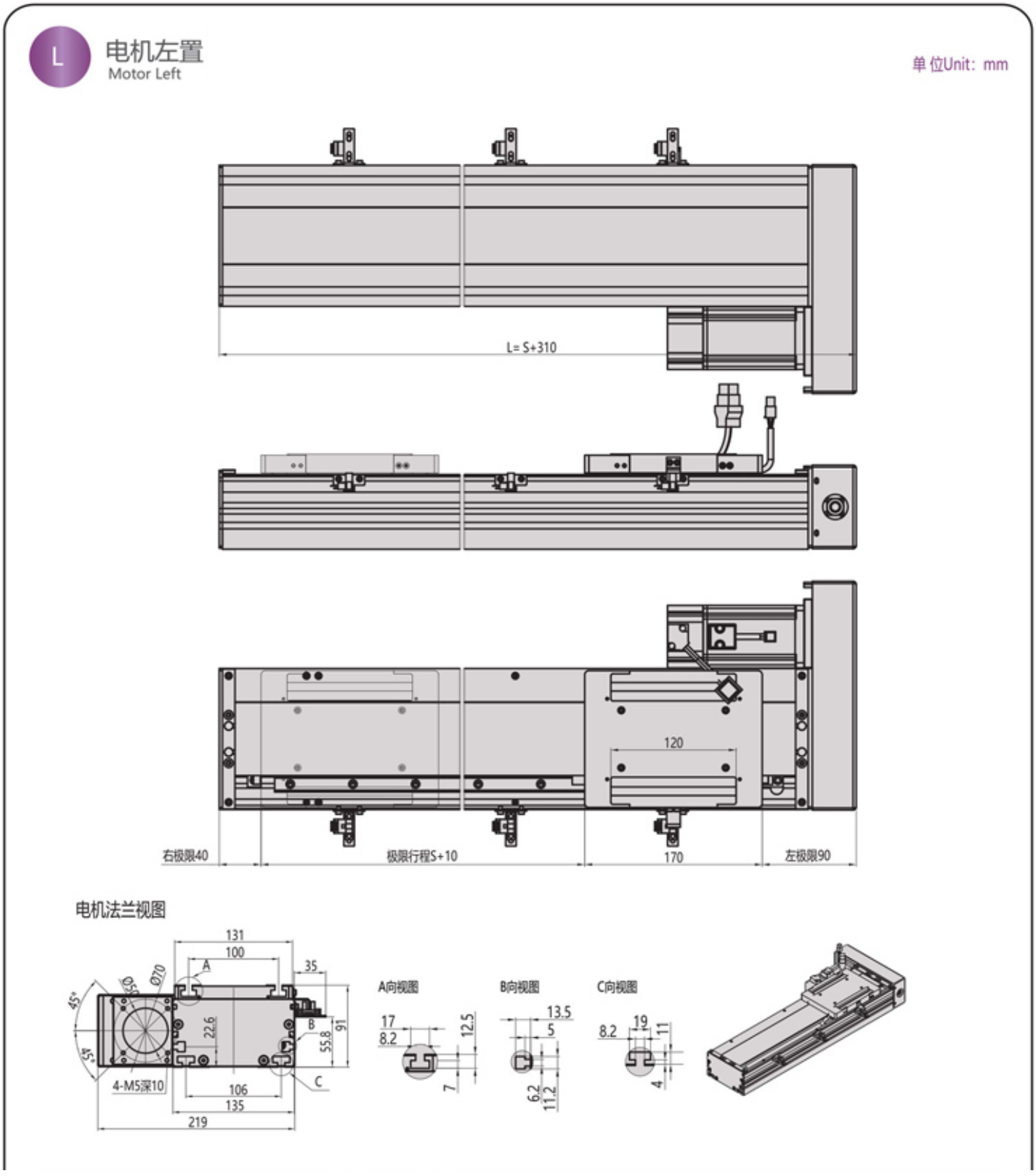

Use as cotas rotuladas; não escale os desenhos.

MC14 / B

Visão geral de instalação

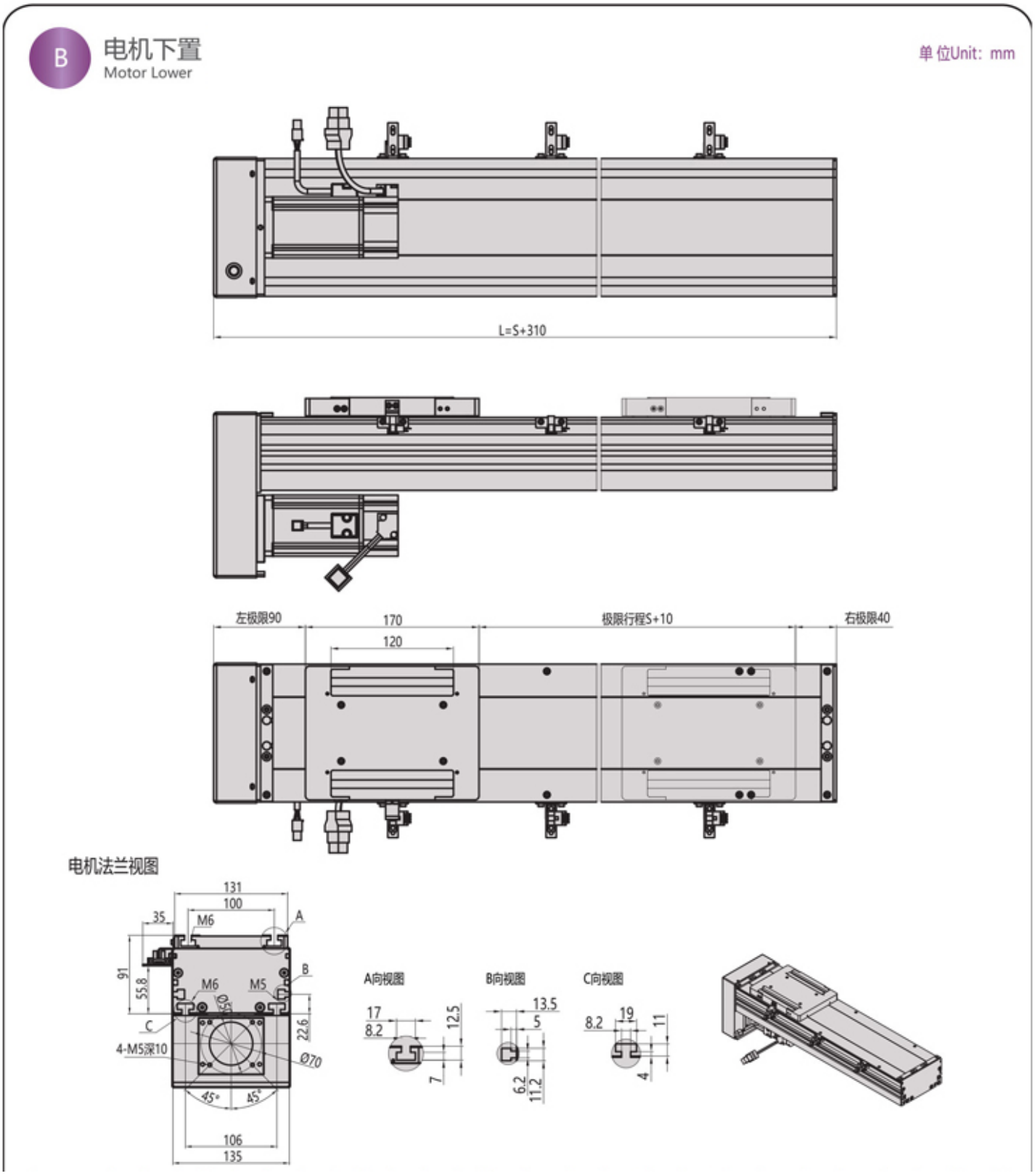

Use as cotas rotuladas; não escale os desenhos.