HTROBOT

Siri rel tanah tersuai

Panduan pemilihan Bahasa Melayu

Komponen gerakan linear dan automasi berbilang paksi, dengan sokongan praktikal dari Tianjin.

Berpangkalan di Tianjin, HTROBOT bekerjasama dengan pelanggan pada gerakan linear industri dan automasi berbilang paksi. Julat kami menghimpun modul linear, galas linier, skru bebola, penggerak dan pentas XYZ.

model: DG350; DG500; DG1000; DG1200

Nota siri

Lebar dan ketepatan boleh disesuaikan untuk projek anda.

Kami menghubungkan bekalan komponen dengan perbincangan aplikasi untuk kedudukan, pindahan dan peralatan berbilang paksi.

HTDG350 Rel lantai pesanan khas

DG350 · Siri rel tanah tersuai

Lebar dan ketepatan boleh disesuaikan untuk projek anda.



DG350 Ilustrasi produk

Spesifikasi disemak

Parameter teknikal	Nilai
Julat lejang dalam jadual dimensi	100-2400 mm
Kod spesifikasi pengurang gear	180 mm
lead gear	250 mm
Beban mendatar	1000 kg
Kebolehulangan	±0.1 mm
Nota lejang	panjang tanpa had / selang 100
Spesifikasi gear	3M
Galas linier (kod sumber)	30
Contoh pesanan (rujukan)	DG350-L250-S500-R180-C4-D-K
Model penderia	Luar FC307 (NPN)

Unit dicetak hanya di mana sumber menyatakannya.

HTDG500 Rel lantai pesanan khas

DG500 · Siri rel tanah tersuai

Lebar dan ketepatan boleh disesuaikan untuk projek anda.

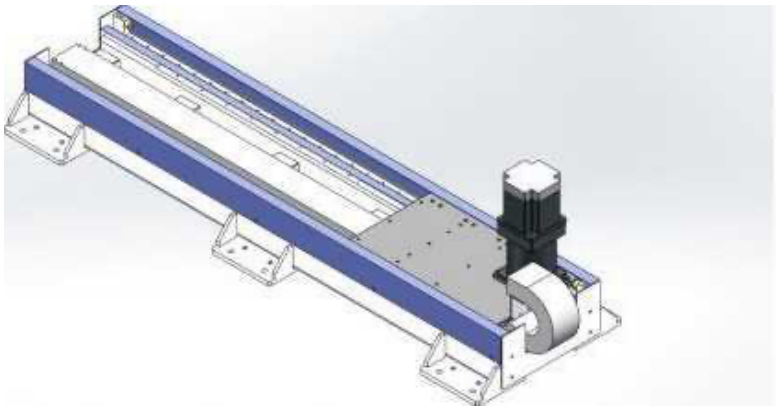

DG500 Ilustrasi produk

Spesifikasi disemak

Parameter teknikal	Nilai
Julat lejang dalam jadual dimensi	100-2400 mm
Kod spesifikasi pengurang gear	180 mm
lead gear	250 mm
Beban mendatar	1500 kg
Kebolehulangan	±0.1 mm
Nota lejang	panjang tanpa had / selang 100
Spesifikasi gear	3M
Galas linier (kod sumber)	30
Contoh pesanan (rujukan)	DG500-L250-S500-R180-C4-D-K
Model penderia	Luar FC307 (NPN)

Unit dicetak hanya di mana sumber menyatakannya.

HTDG1000 Rel lantai pesanan khas

DG1000 · Siri rel tanah tersuai

Lebar dan ketepatan boleh disesuaikan untuk projek anda.

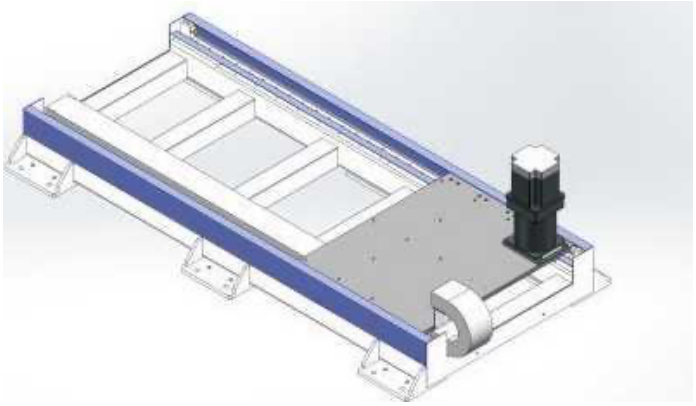

DG1000 Ilustrasi produk

Spesifikasi disemak

Parameter teknikal	Nilai
Julat lejang dalam jadual dimensi	100-2400 mm
Kod spesifikasi pengurang gear	180 mm
lead gear	333 mm
Beban mendatar	3000 kg
Kebolehulangan	±0.1 mm
Nota lejang	panjang tanpa had / selang 100
Spesifikasi gear	4M
Galas linier (kod sumber)	45
Contoh pesanan (rujukan)	DG1000-L333-S500-R180-C4-D-K
Model penderia	Luar FC307 (NPN)

Unit dicetak hanya di mana sumber menyatakannya.

HTDG1200 Rel lantai pesanan khas

DG1200 · Siri rel tanah tersuai

Lebar dan ketepatan boleh disesuaikan untuk projek anda.

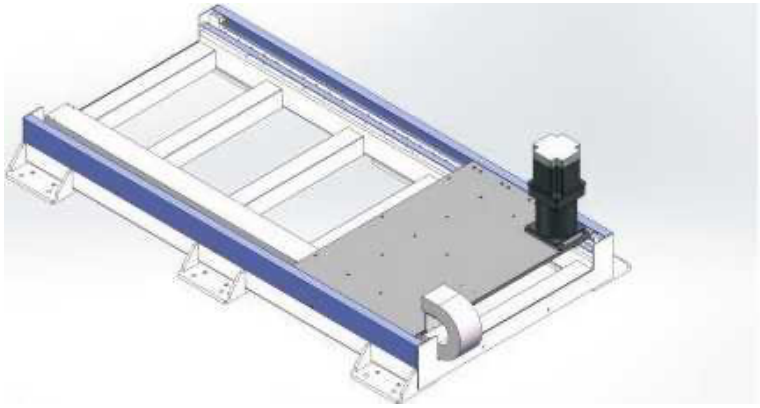

DG1200 Ilustrasi produk

Spesifikasi disemak

Parameter teknikal	Nilai
Kod spesifikasi pengurang gear	220 mm
lead gear	400 mm
Beban mendatar	4000 kg
Kebolehulangan	±0.1 mm
Nota lejang	panjang tanpa had / selang 100
Spesifikasi gear	4M
Galas linier (kod sumber)	45
Contoh pesanan (rujukan)	DG1200-L400-S500-R220-C4-D-K
Model penderia	Luar FC307 (NPN)

Unit dicetak hanya di mana sumber menyatakannya.

Hubungi

Mulakan dengan produk atau aplikasi. Gunakan draf pertanyaan untuk mengumpulkan apa yang anda pertimbangkan, atau hubungi kami terus dengan keperluan anda.

emmy@htrobot.com
www.htrobot.com
Tianjin, China