MKK60 Dimensões

Vistas de dimensões e instalação. As unidades são as legendas impressas em cada vista.

Estes desenhos não selecionam um curso. Confirme a montagem face à configuração que encomendar.

F0 sem cobertura: 1 vistas. painel 1

H0 sem cobertura: 1 vistas. painel 2

HR sem cobertura: 1 vistas. painel 1

HL sem cobertura: 1 vistas. painel 2

HS sem cobertura: 1 vistas. painel 1

HM sem cobertura: 1 vistas. painel 2

F0 com cobertura: 1 vistas. painel 1

H0 com cobertura: 1 vistas. painel 2

HR com cobertura: 1 vistas. painel 1

HL com cobertura: 1 vistas. painel 2

HS com cobertura: 1 vistas. painel 1

HM com cobertura: 1 vistas. painel 2

F0 cobertura telescópica: 1 vistas. painel 1

H0 cobertura telescópica: 1 vistas. painel 2

HR cobertura telescópica: 1 vistas. painel 1

HL cobertura telescópica: 1 vistas. painel 2

HS cobertura telescópica: 1 vistas. painel 1

HM cobertura telescópica: 1 vistas. painel 2

F0 sem cobertura: 1 vistas. painel 1

H0 sem cobertura: 1 vistas. painel 2

HR sem cobertura: 1 vistas. painel 1

HL sem cobertura: 1 vistas. painel 2

HS sem cobertura: 1 vistas. painel 1

HM sem cobertura: 1 vistas. painel 2

F0 com cobertura: 1 vistas. painel 1

H0 com cobertura: 1 vistas. painel 2

HR com cobertura: 1 vistas. painel 1

HL com cobertura: 1 vistas. painel 2

HS com cobertura: 1 vistas. painel 1

HM com cobertura: 1 vistas. painel 2

F0 cobertura telescópica: 1 vistas. painel 1

H0 cobertura telescópica: 1 vistas. painel 2

HR cobertura telescópica: 1 vistas. painel 1

HL cobertura telescópica: 1 vistas. painel 2

HS cobertura telescópica: 1 vistas. painel 1

HM cobertura telescópica: 1 vistas. painel 2

F0: 1 vistas. montagem F0

F1: 1 vistas. montagem F1

F2: 1 vistas. montagem F2

F3: 1 vistas. montagem F3

F4: 1 vistas. montagem F4

F5: 1 vistas. montagem F5

F6: 1 vistas. montagem F6

F7: 1 vistas. montagem F7

H0: 1 vistas. montagem H0

H1: 1 vistas. montagem H1

MKK60 · F0 sem cobertura · painel 1

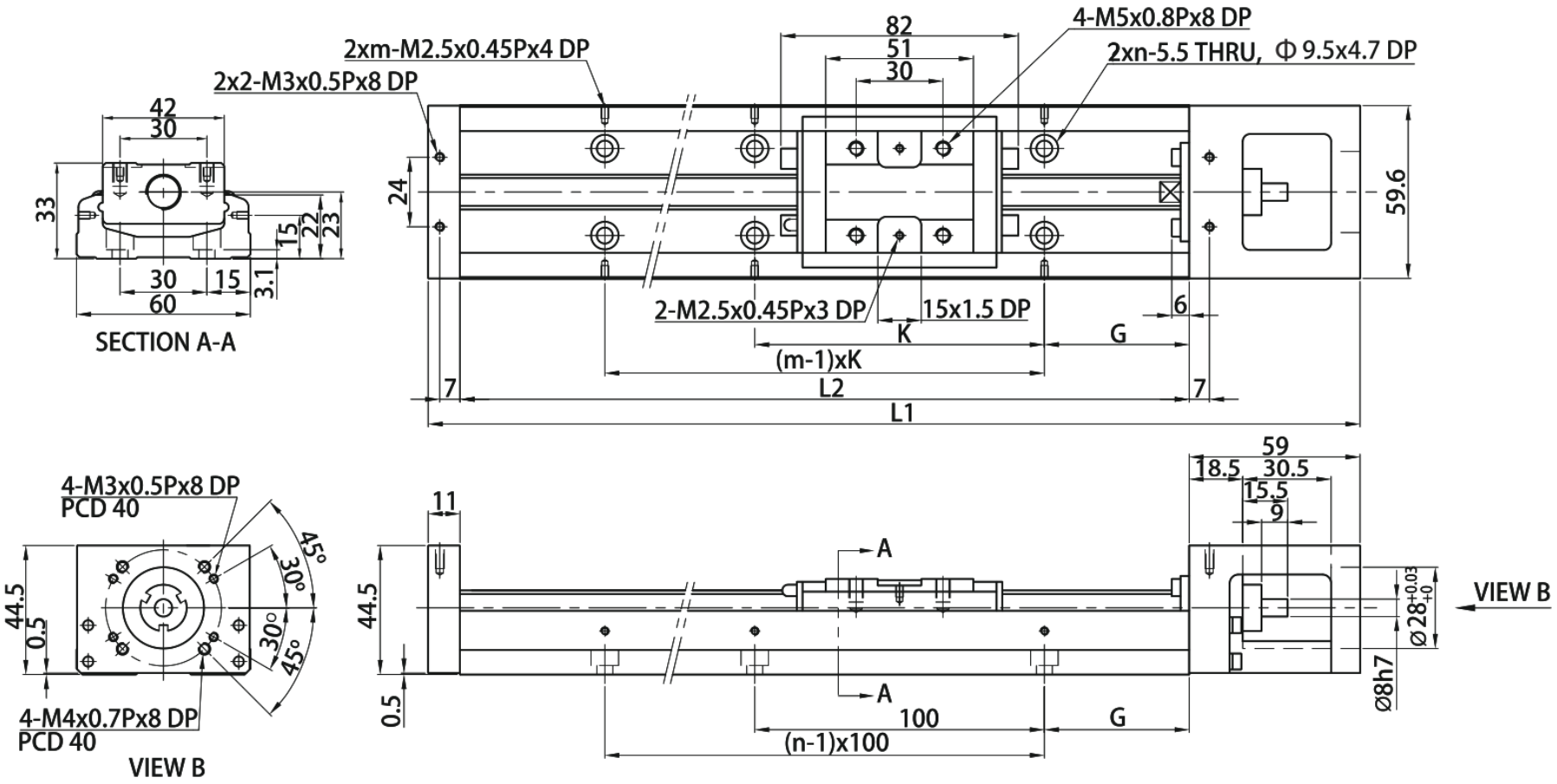

MKK60 · H0 sem cobertura · painel 2

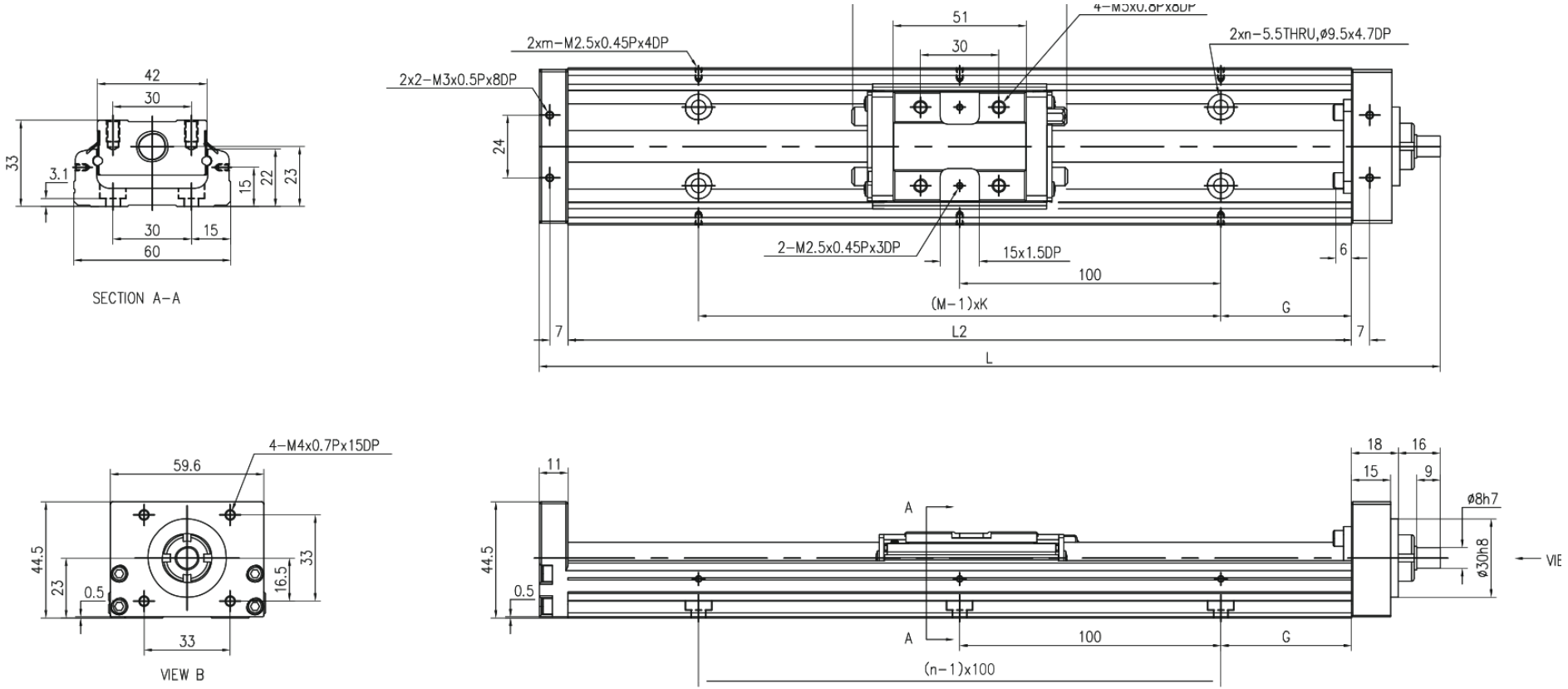

MKK60 · HR sem cobertura · painel 1

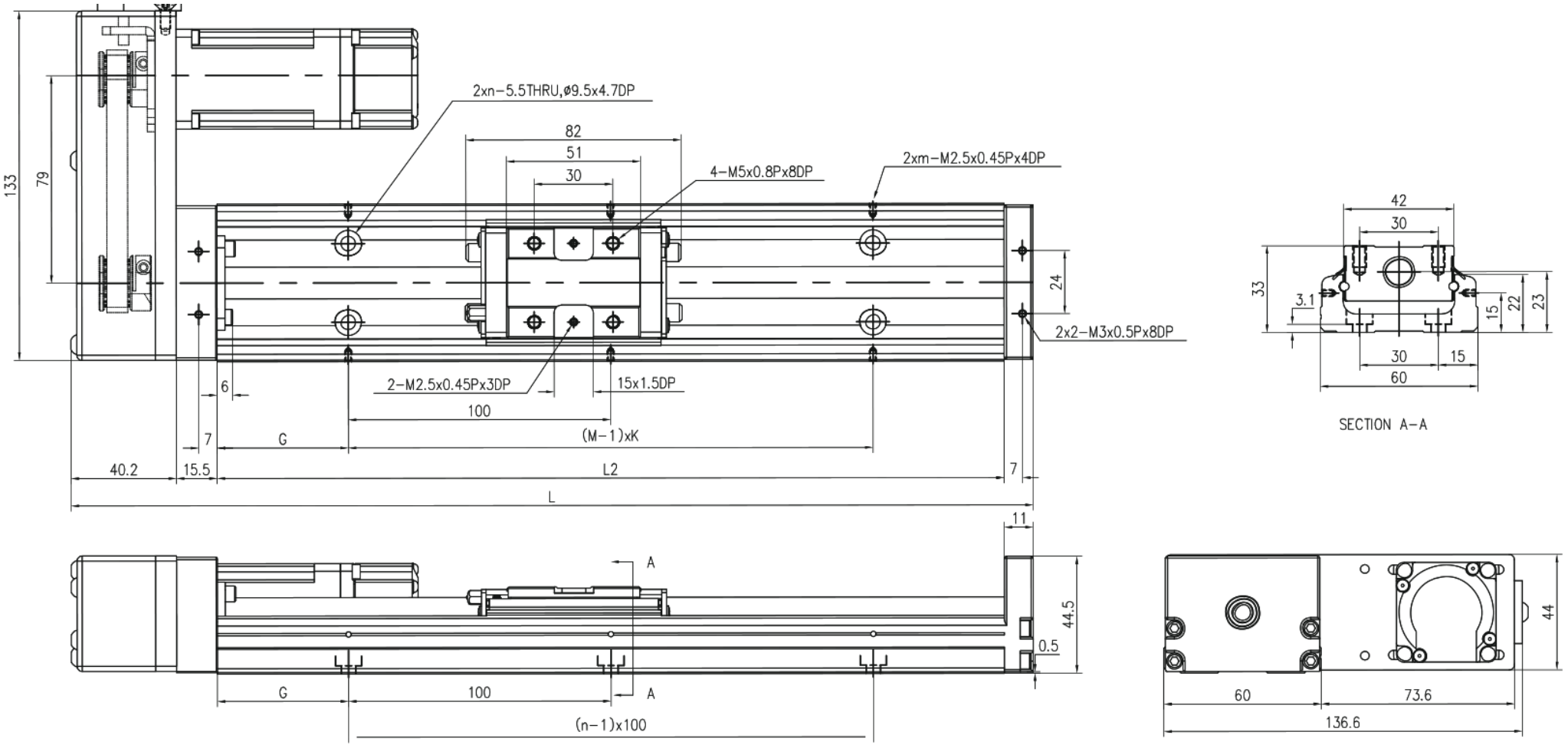

MKK60 · HL sem cobertura · painel 2

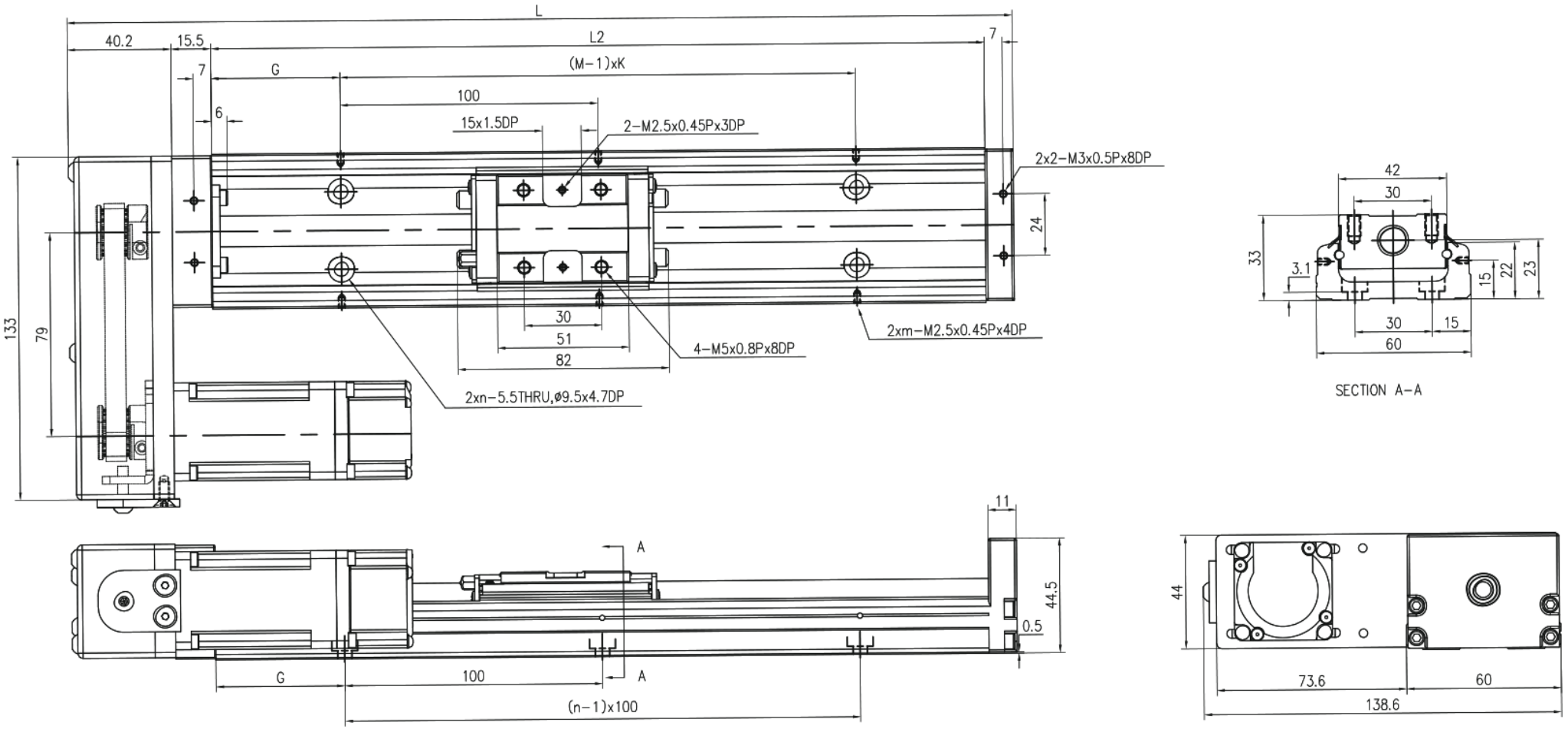

MKK60 · HS sem cobertura · painel 1

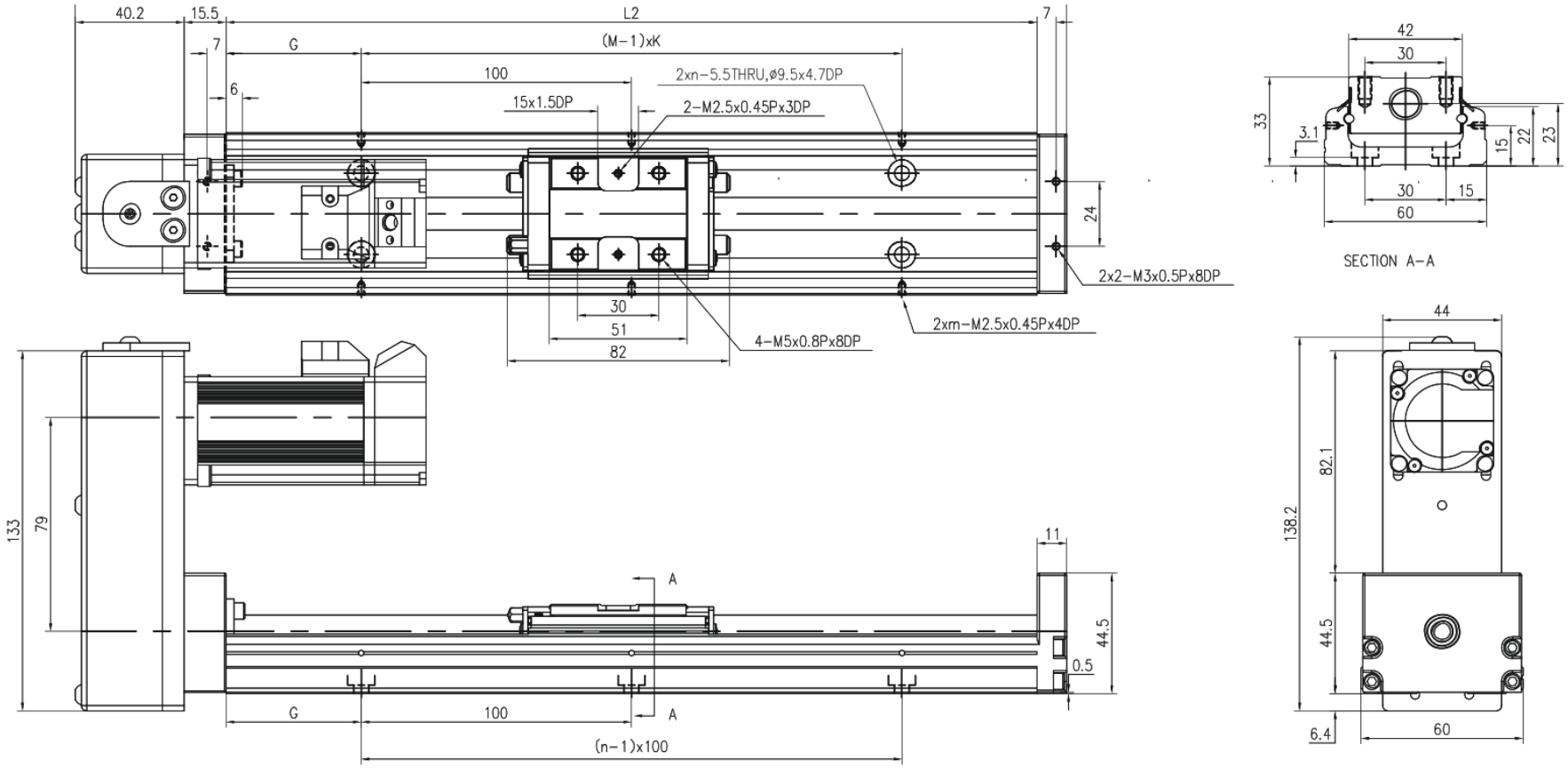

MKK60 · HM sem cobertura · painel 2

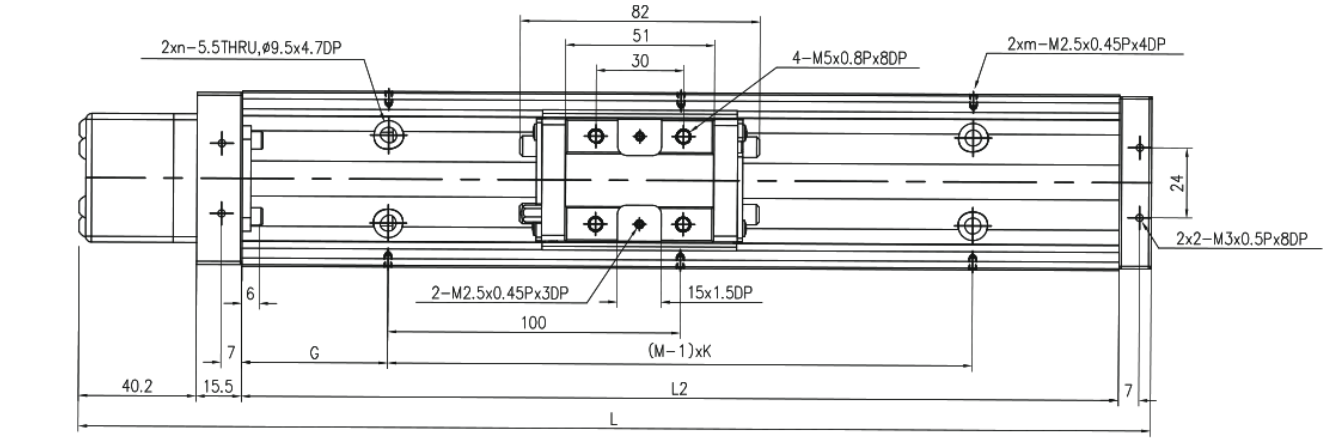

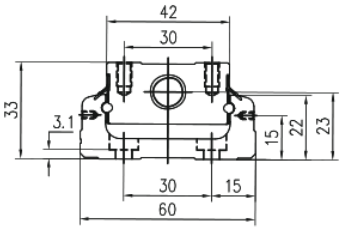

SECTION A−A

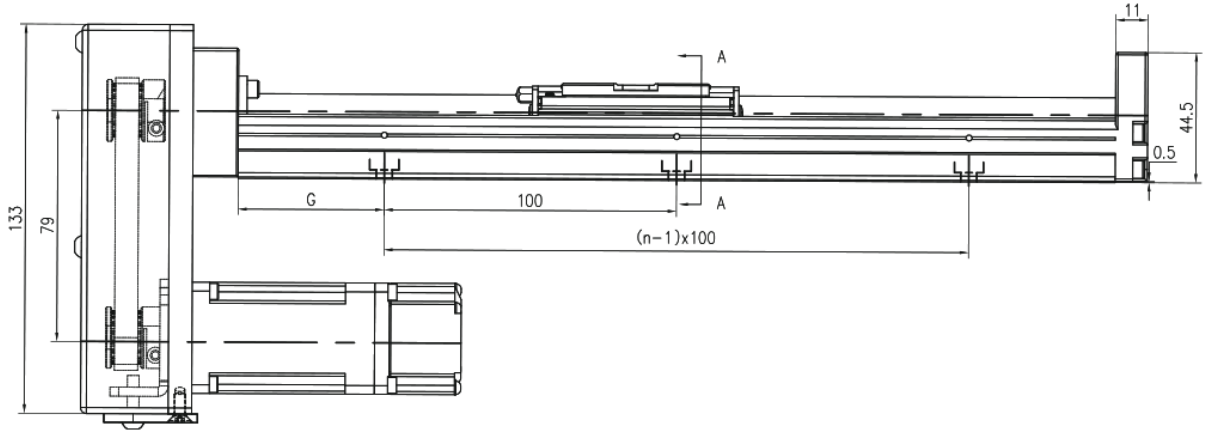

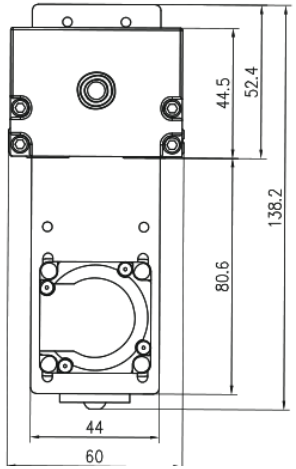

MKK60 · F0 com cobertura · painel 1

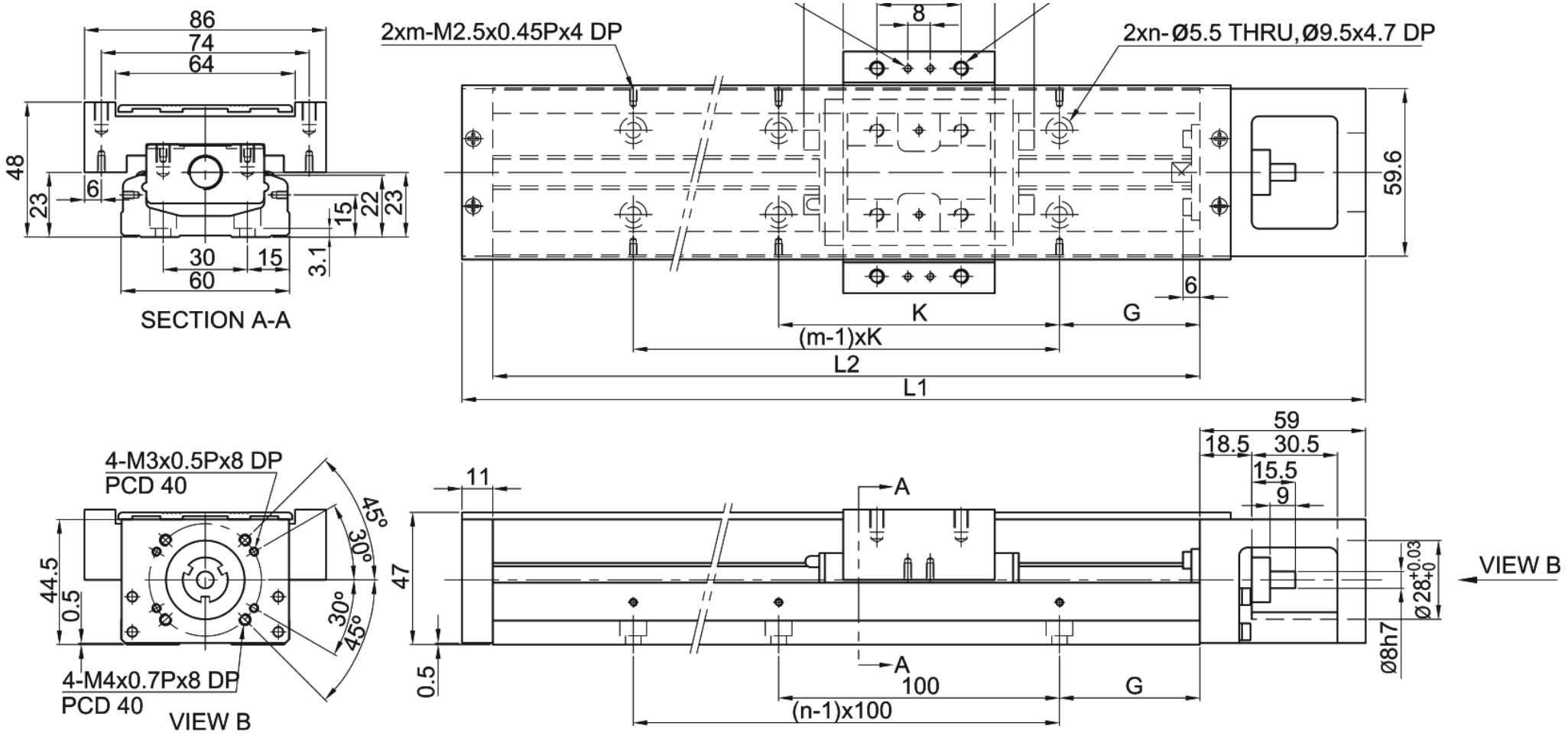

MKK60 · H0 com cobertura · painel 2

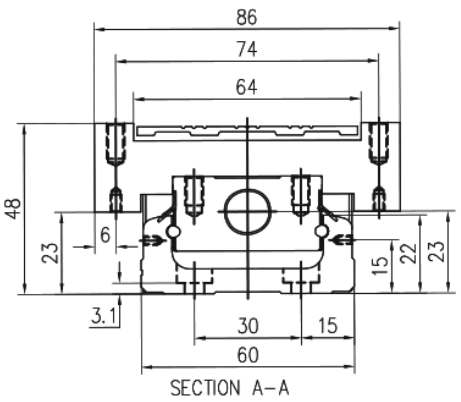

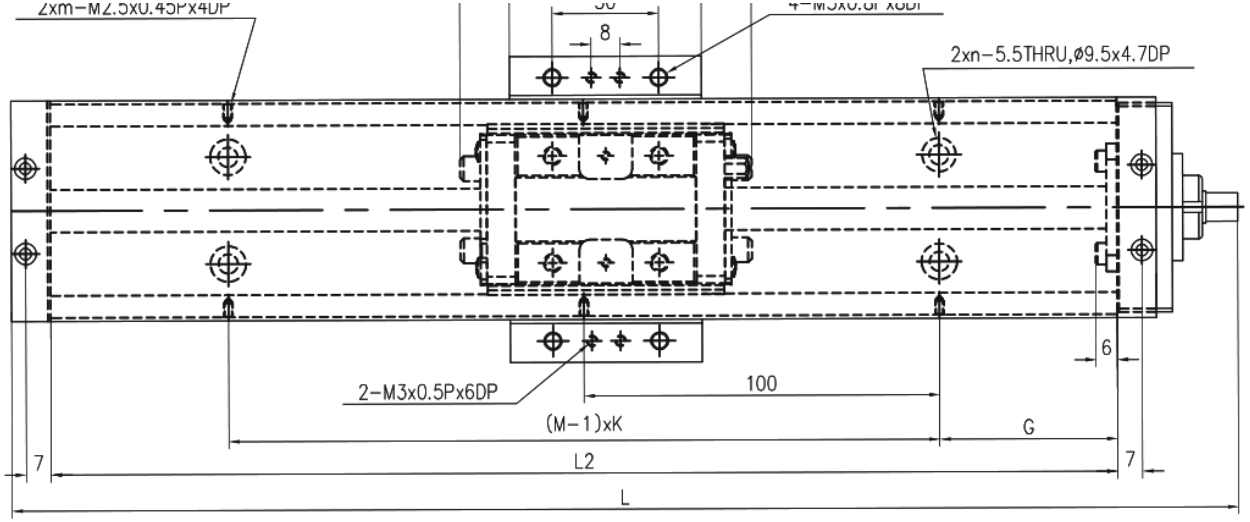

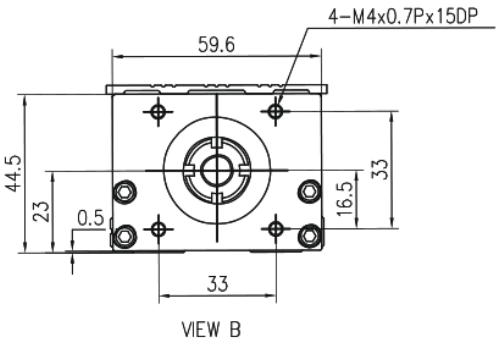

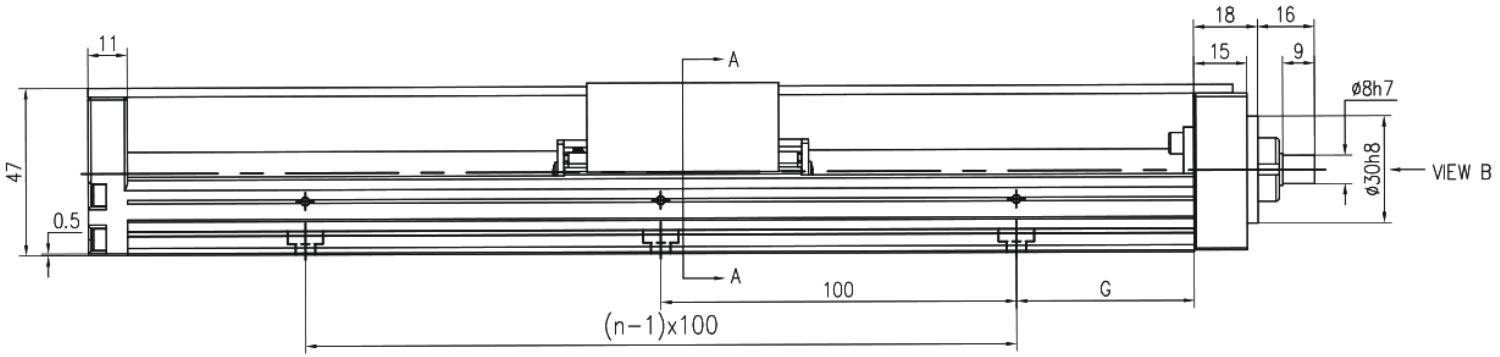

MKK60 · HR com cobertura · painel 1

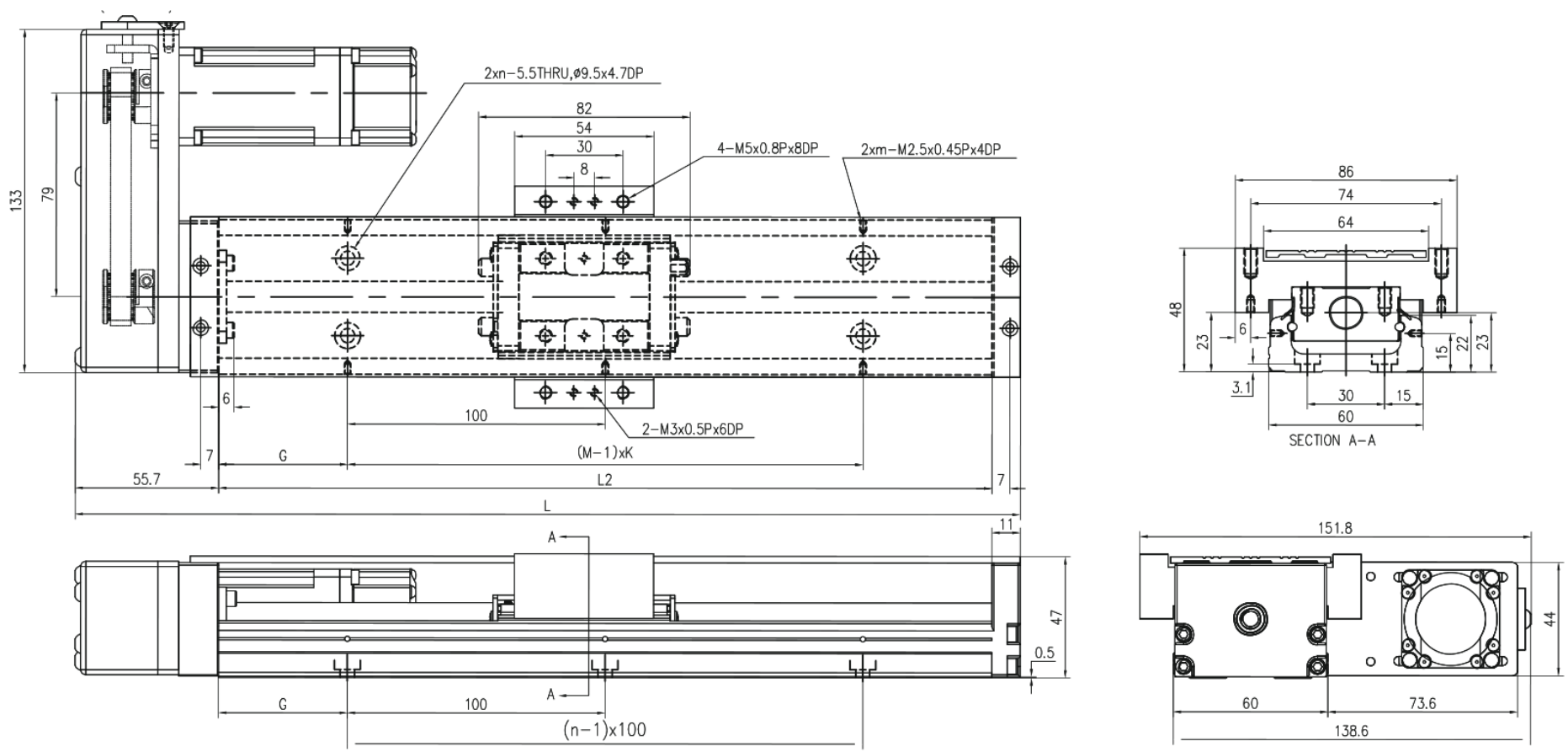

MKK60 · HL com cobertura · painel 2

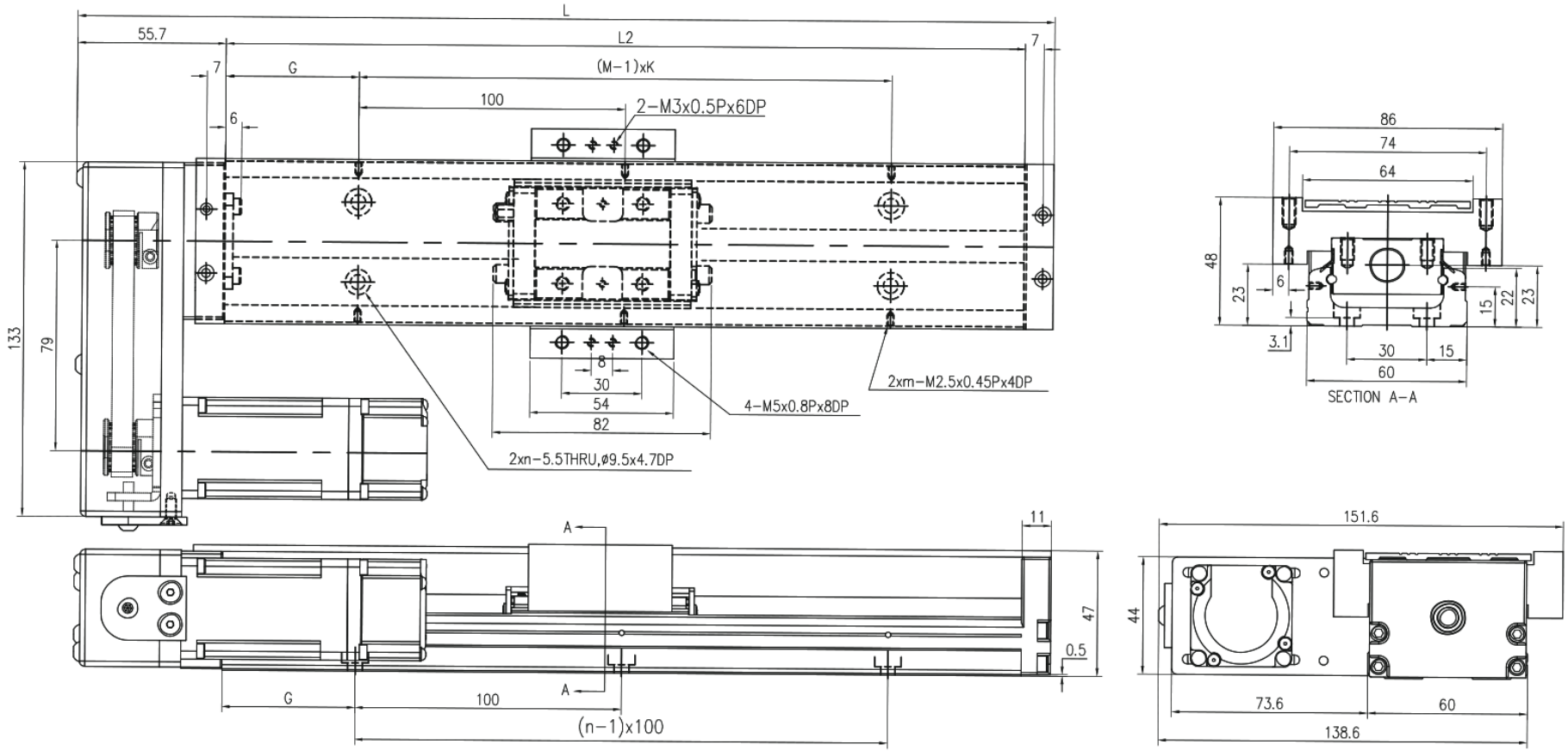

MKK60 · HS com cobertura · painel 1

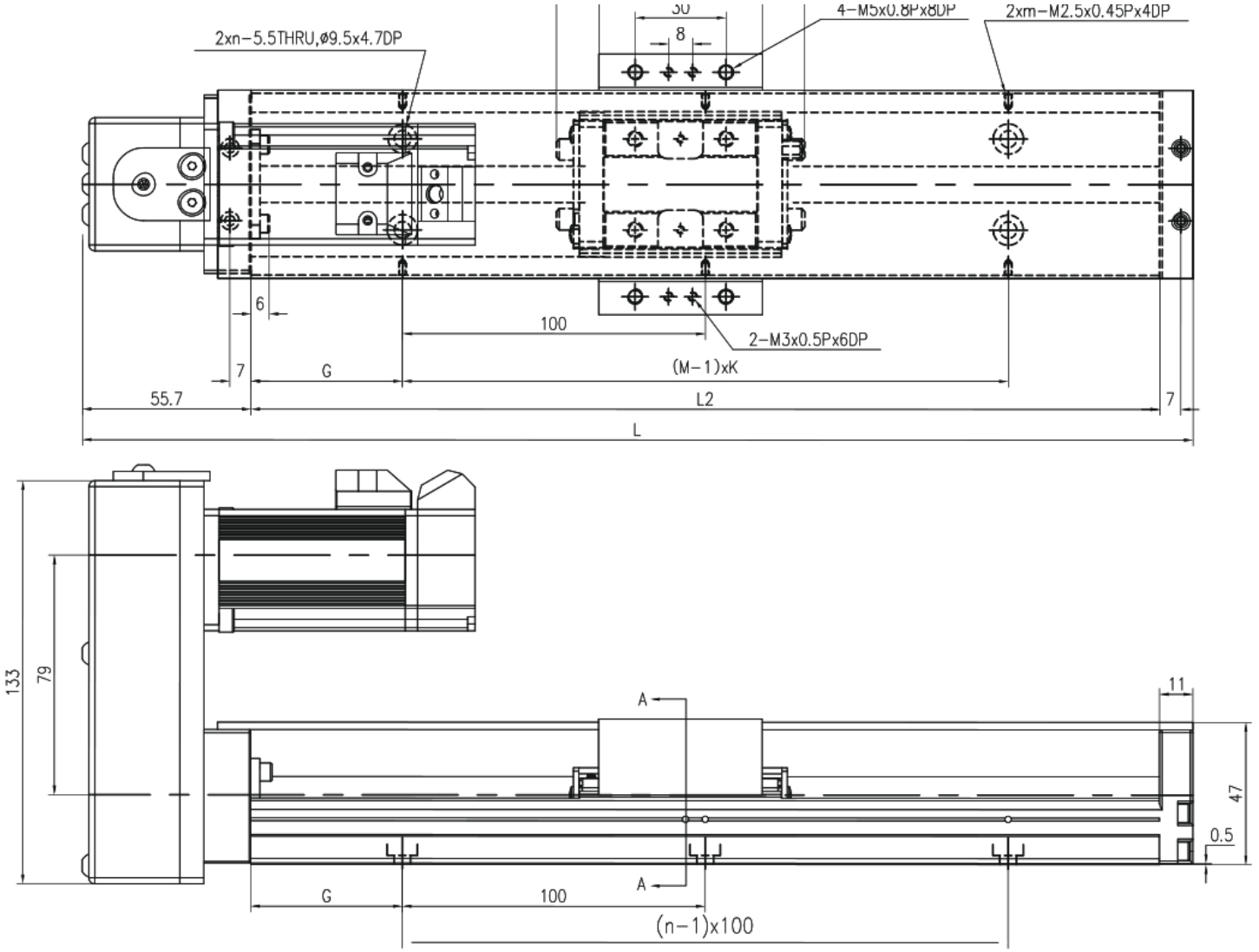

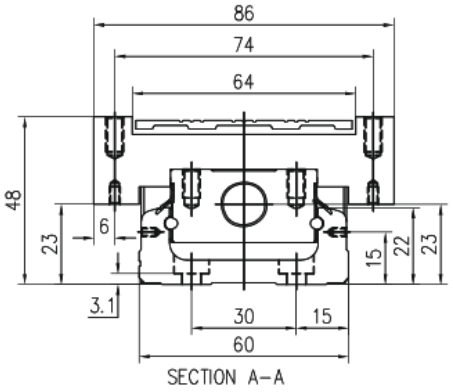

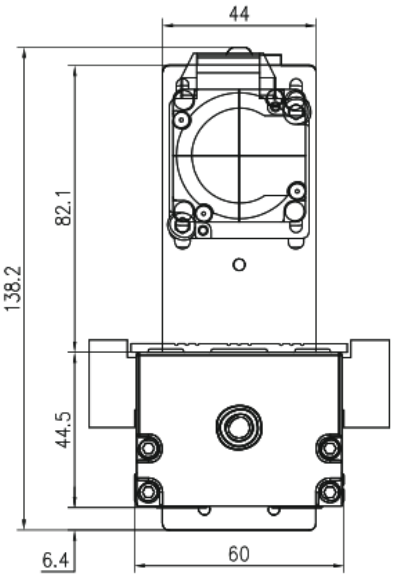

MKK60 · HM com cobertura · painel 2

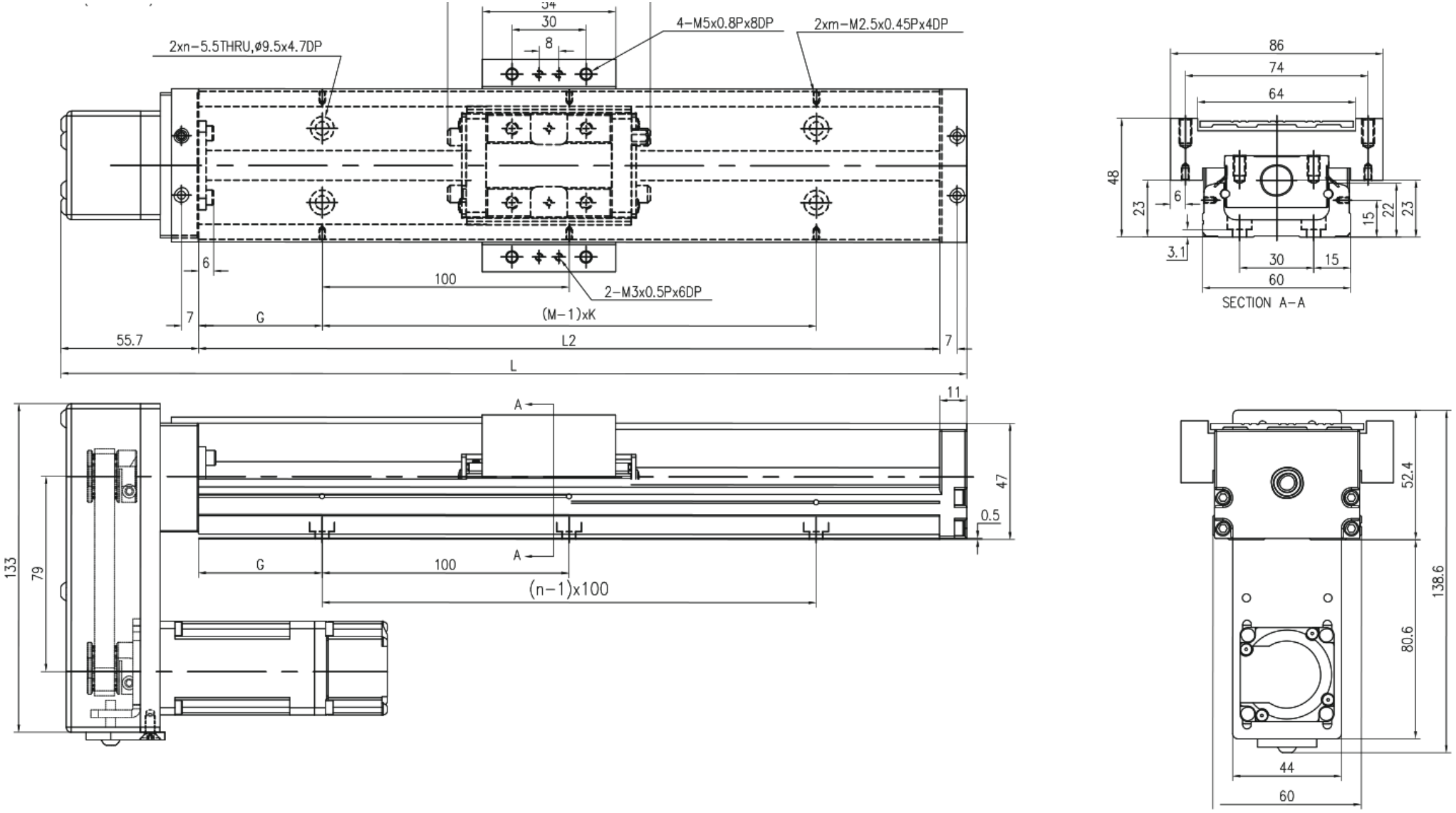

MKK60 · F0 cobertura telescópica · painel 1

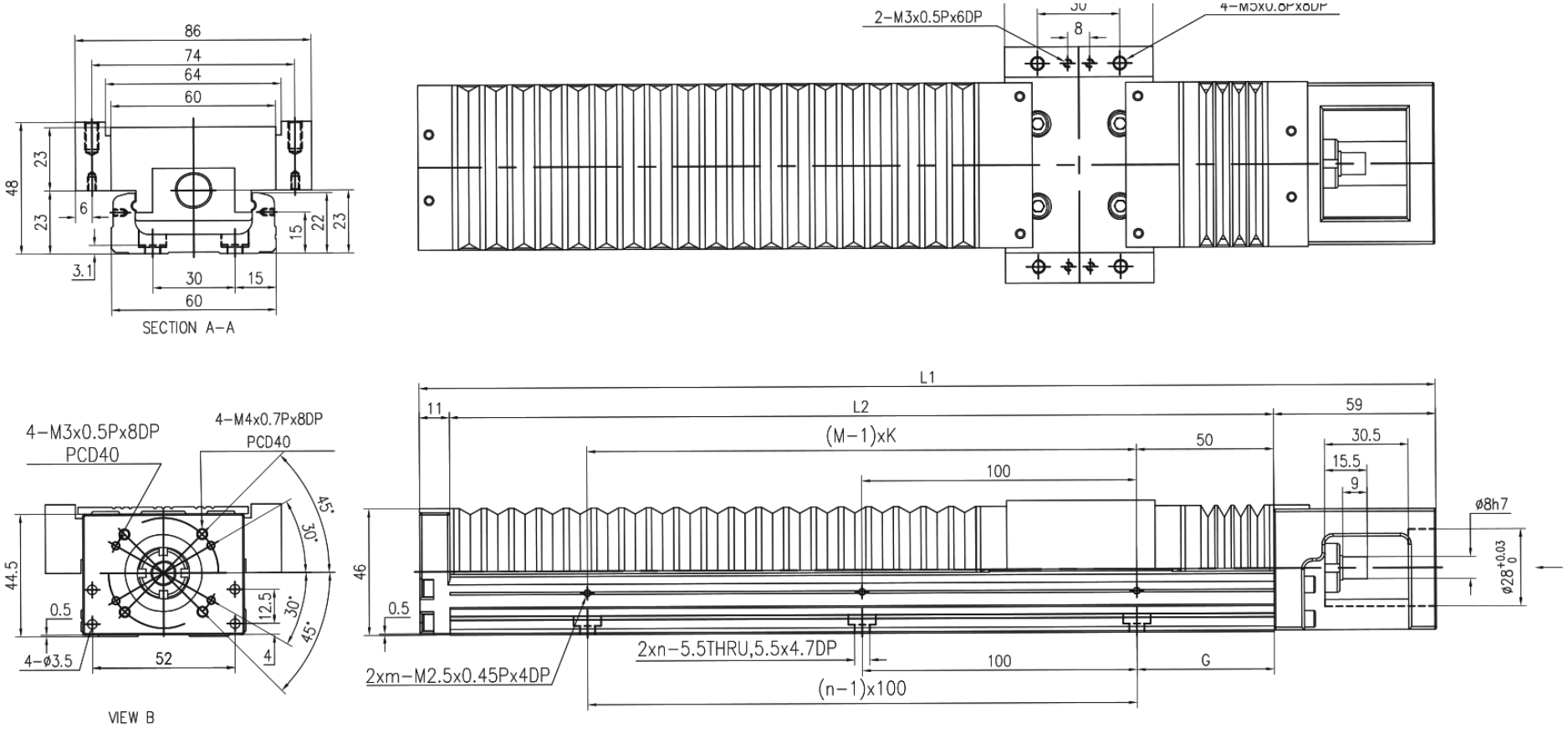

MKK60 · H0 cobertura telescópica · painel 2

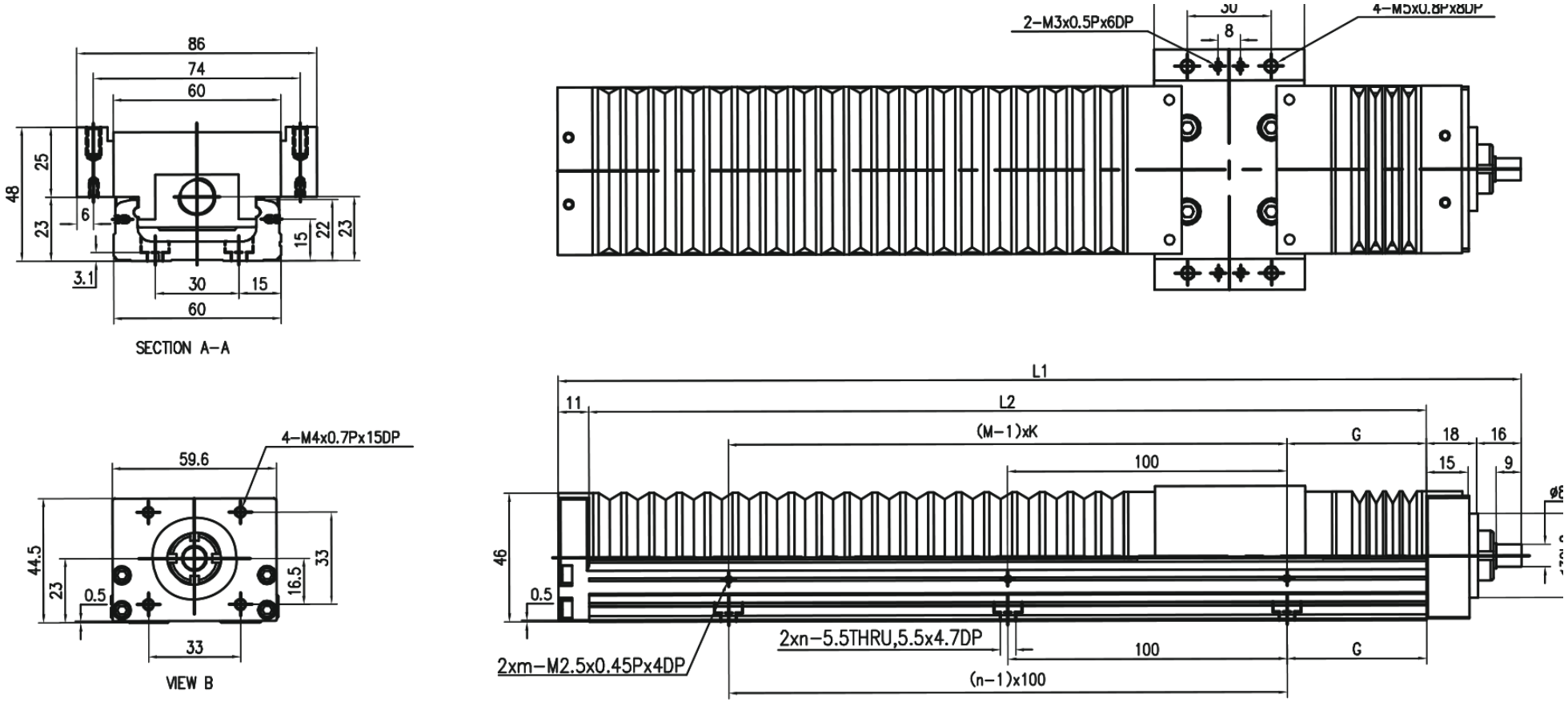

MKK60 · HR cobertura telescópica · painel 1

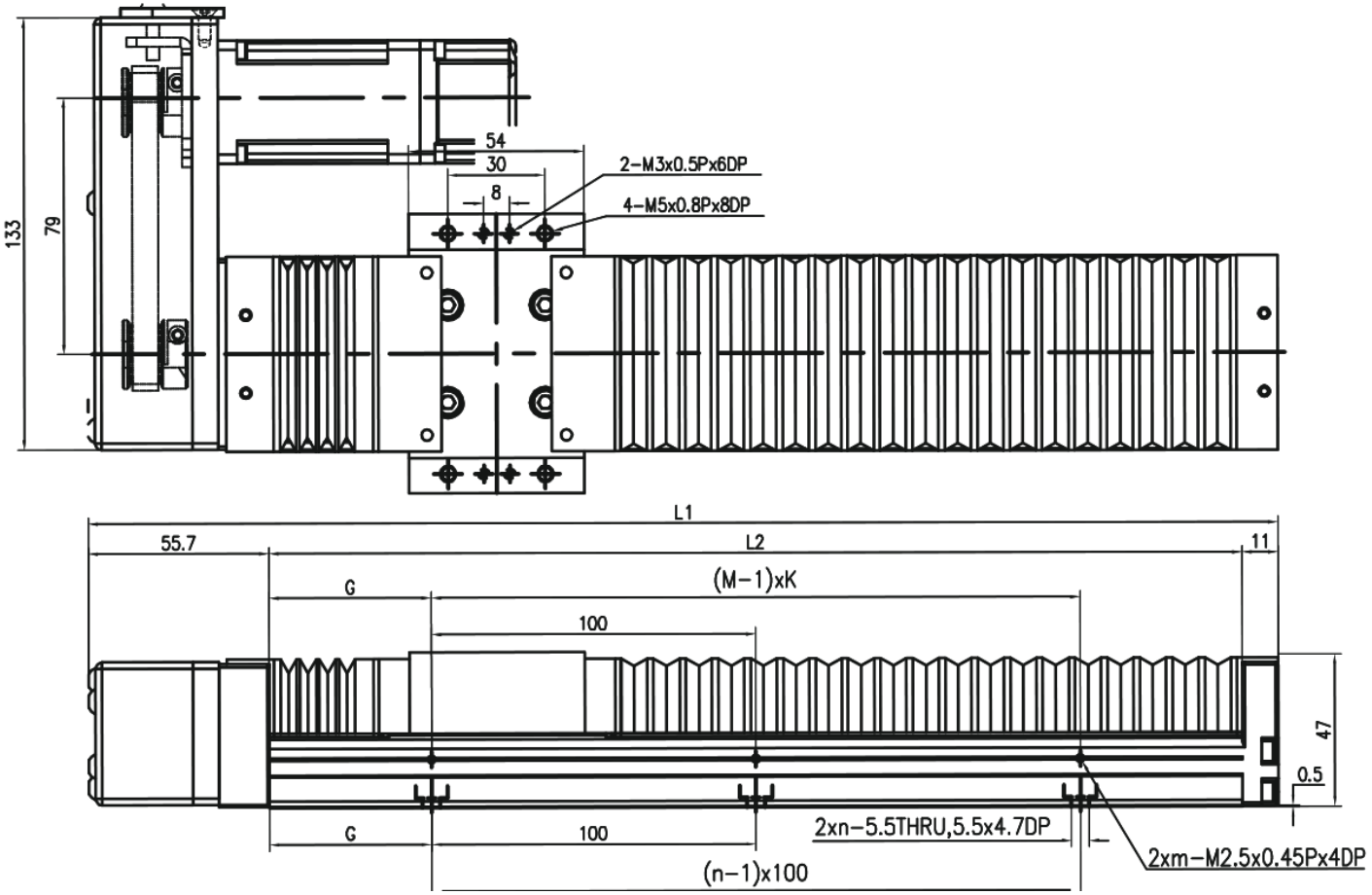

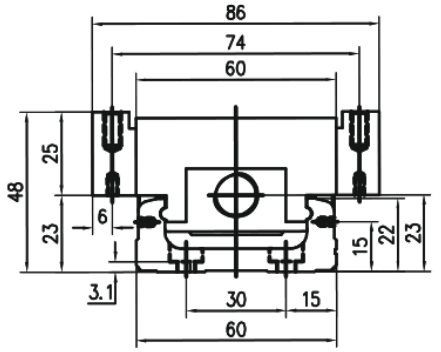

SECTION A-A

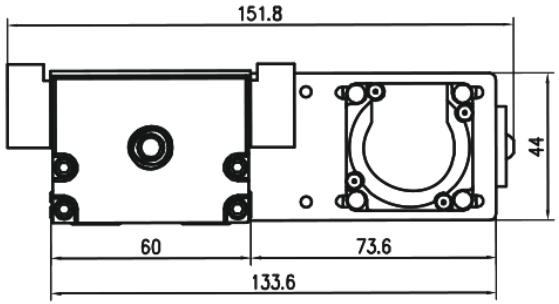

MKK60 · HL cobertura telescópica · painel 2

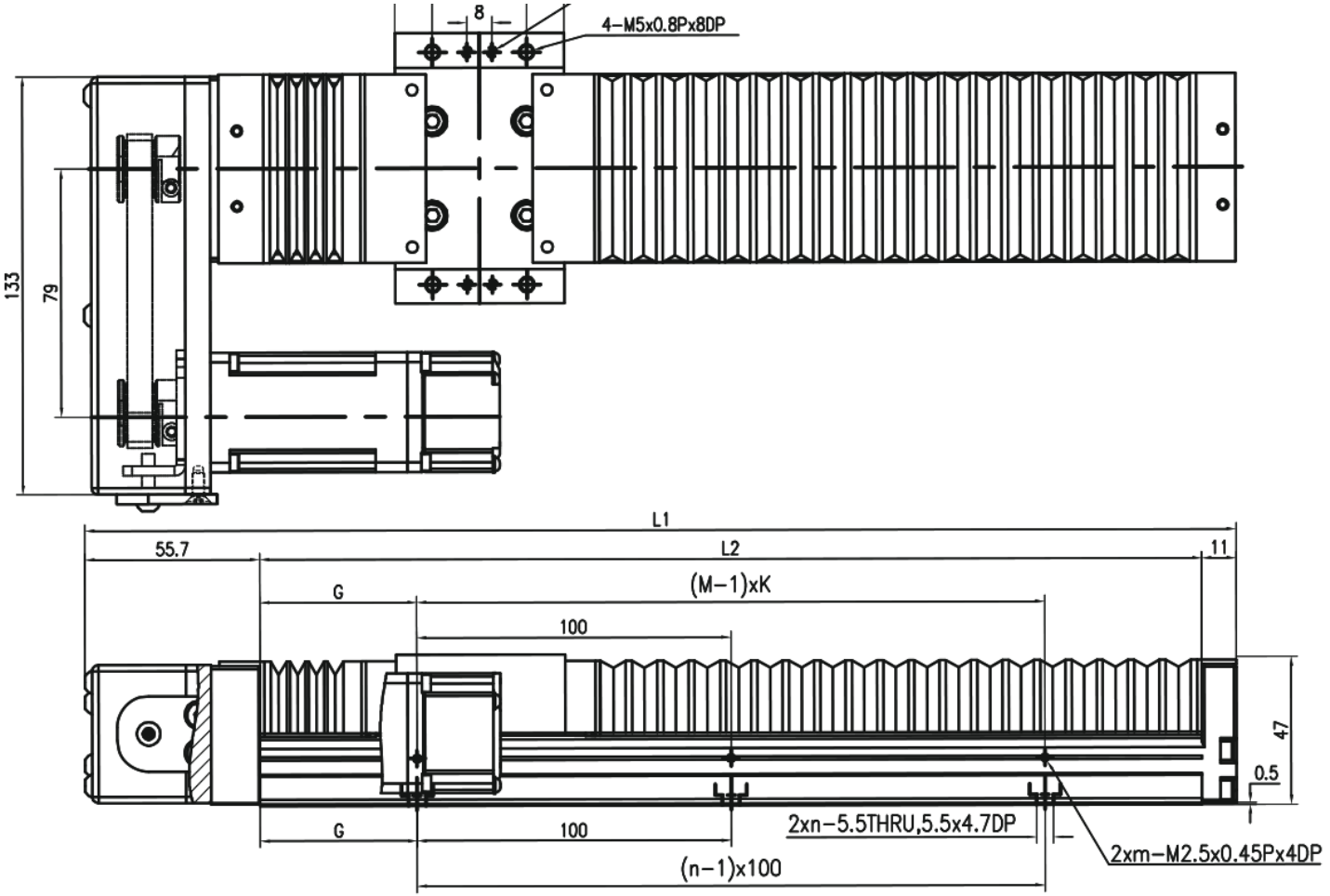

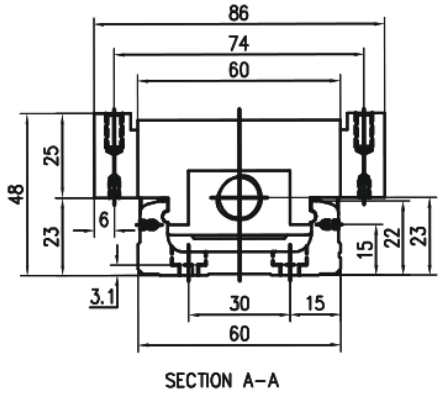

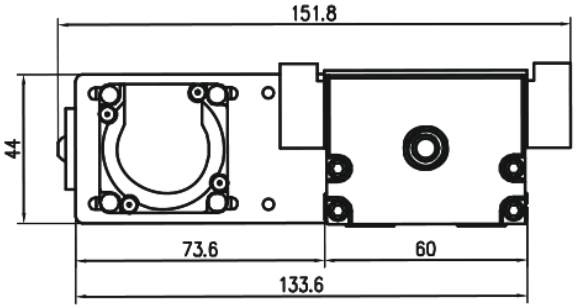

MKK60 · HS cobertura telescópica · painel 1

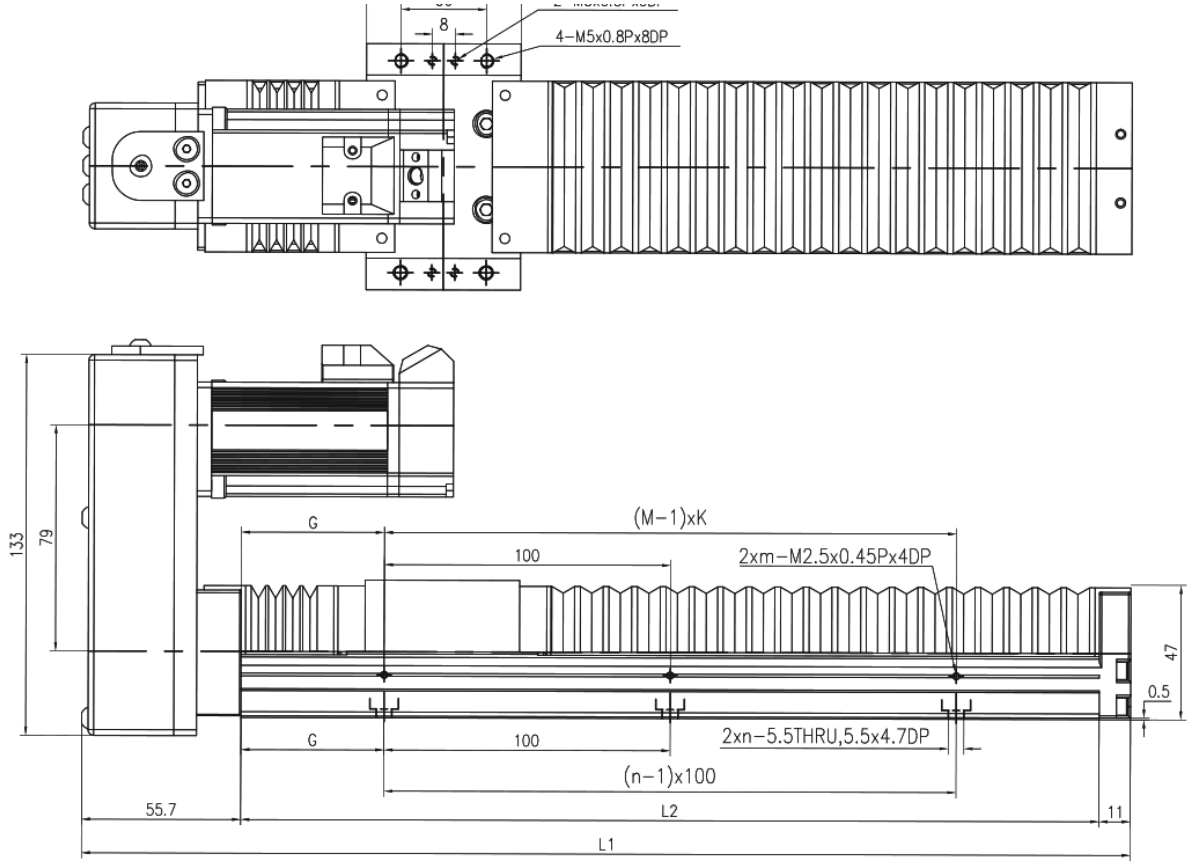

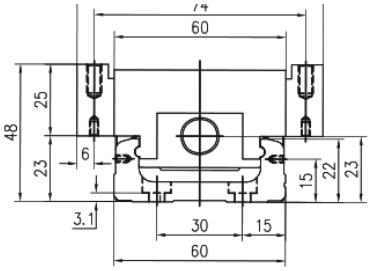

SECTION A−A

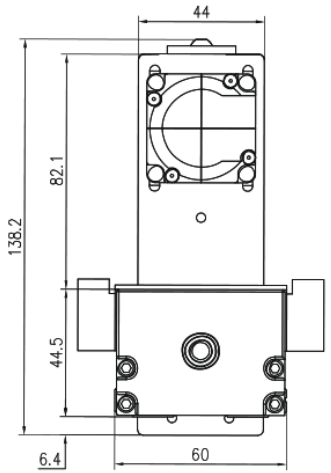

MKK60 · HM cobertura telescópica · painel 2

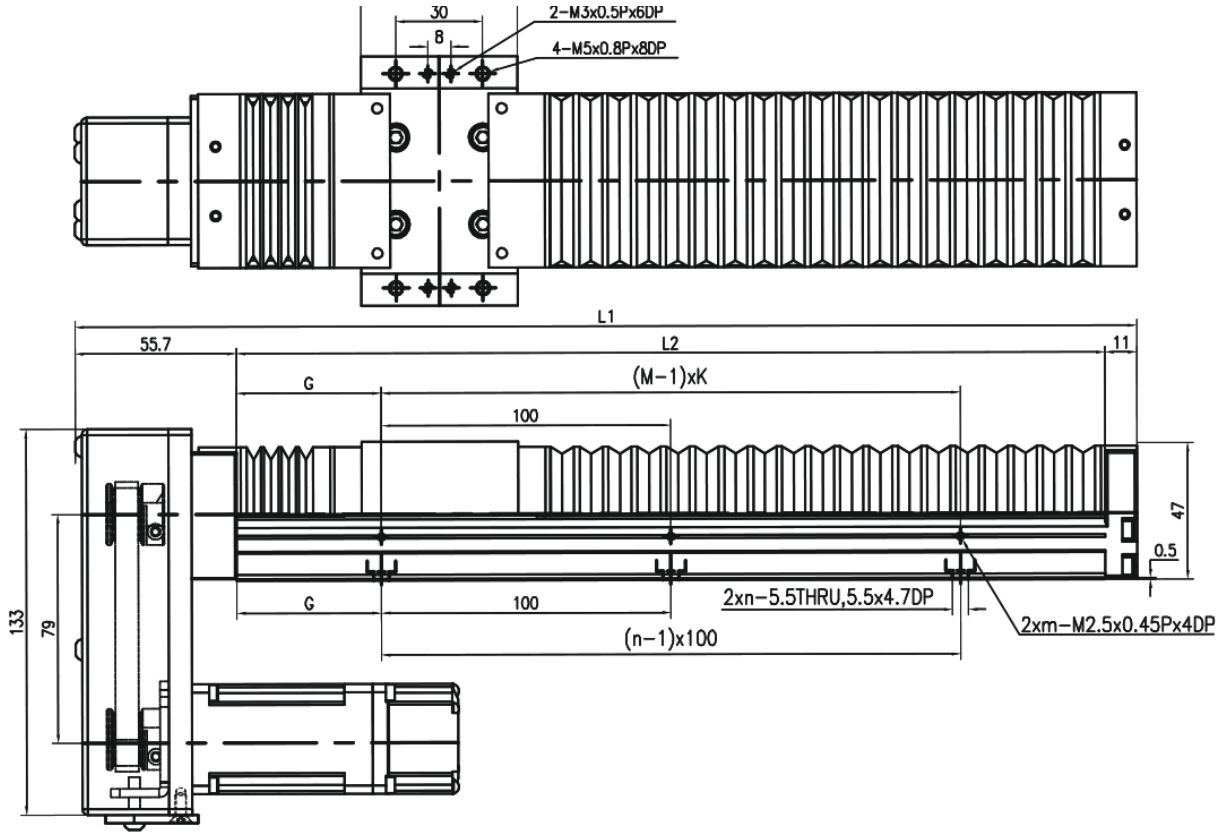

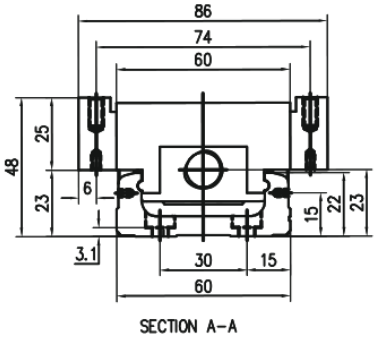

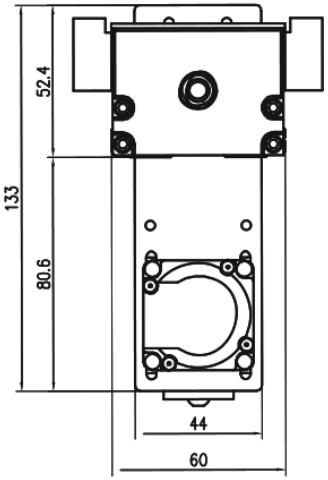

MKK60 · F0 sem cobertura · painel 1

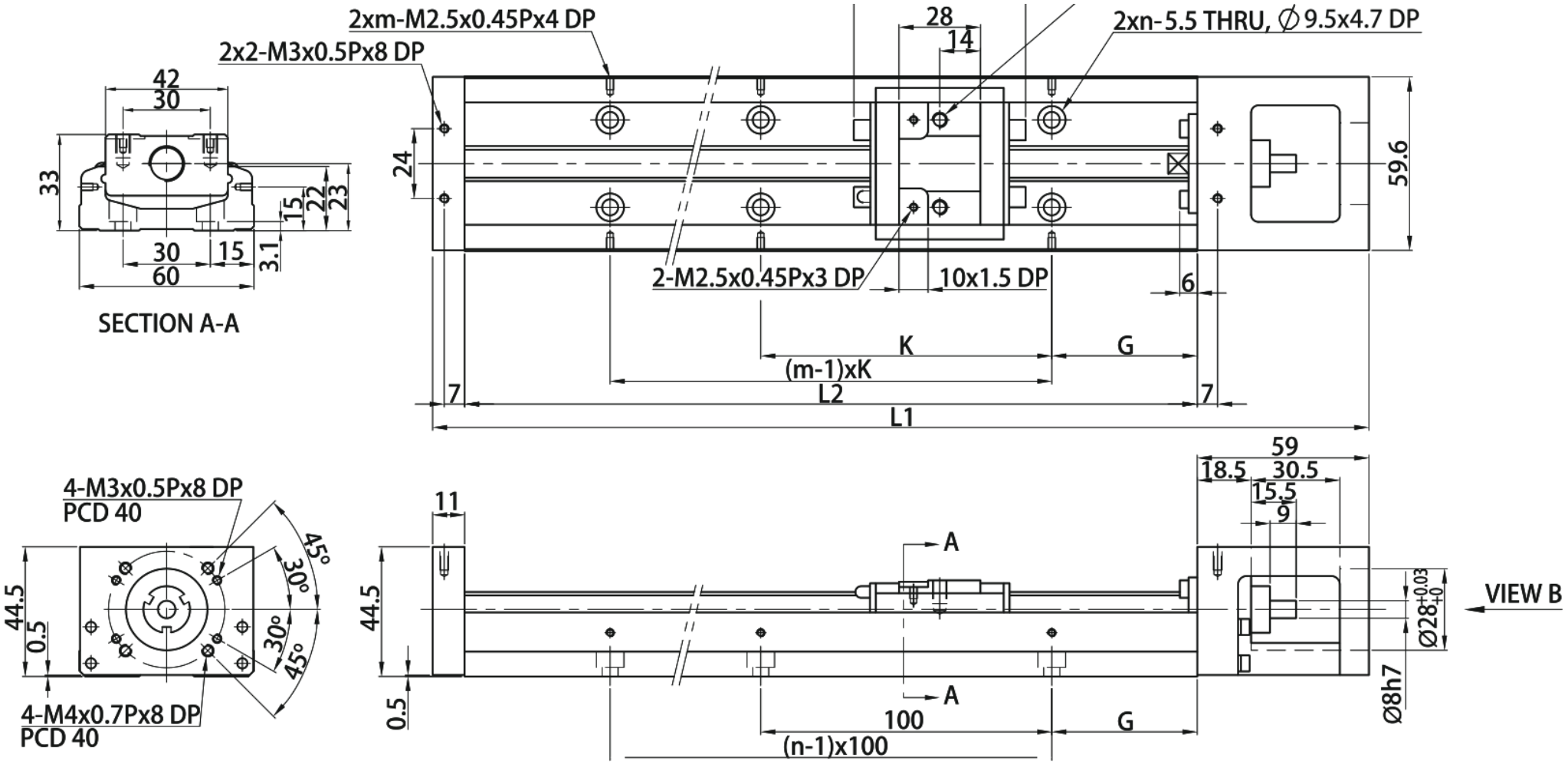

MKK60 · H0 sem cobertura · painel 2

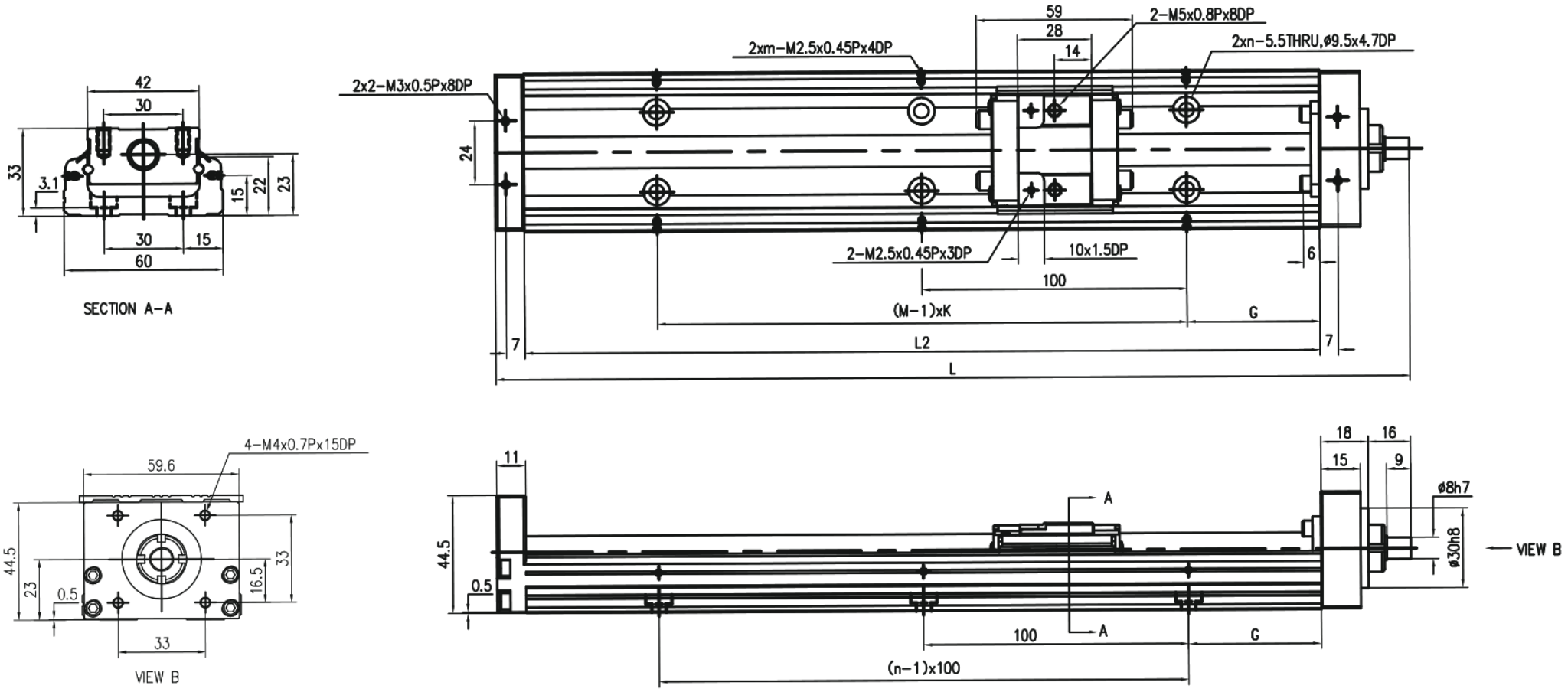

MKK60 · HR sem cobertura · painel 1

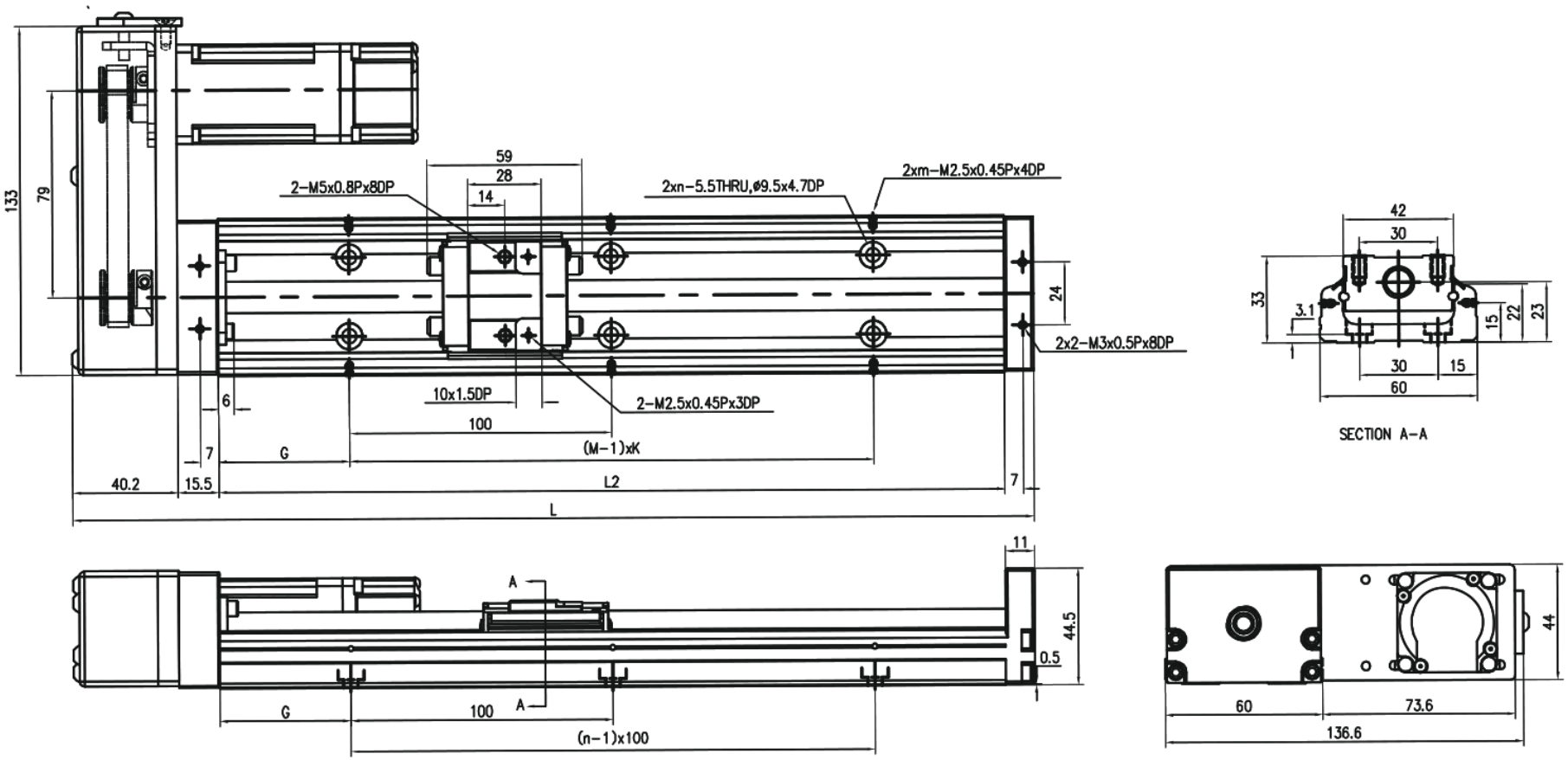

MKK60 · HL sem cobertura · painel 2

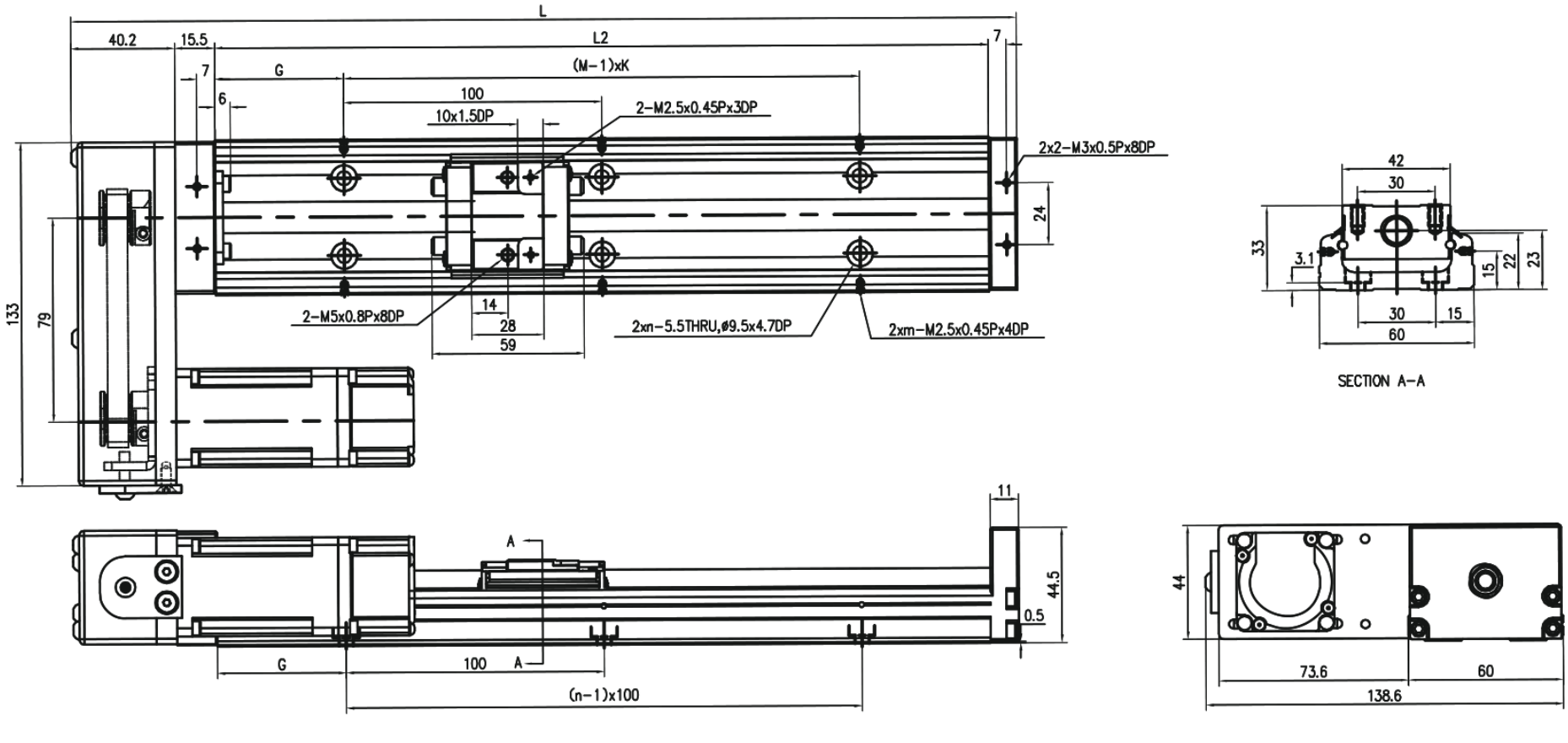

MKK60 · HS sem cobertura · painel 1

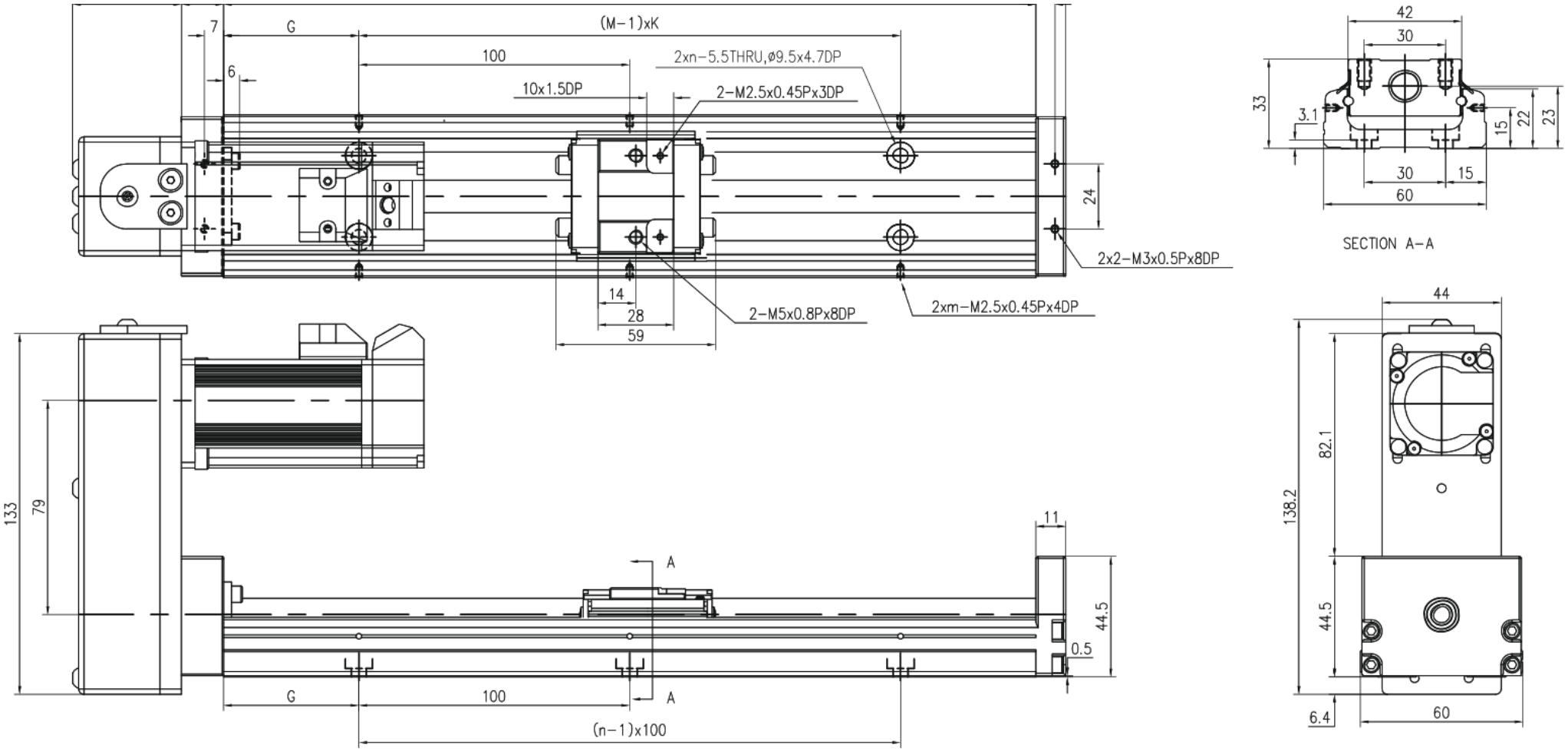

MKK60 · HM sem cobertura · painel 2

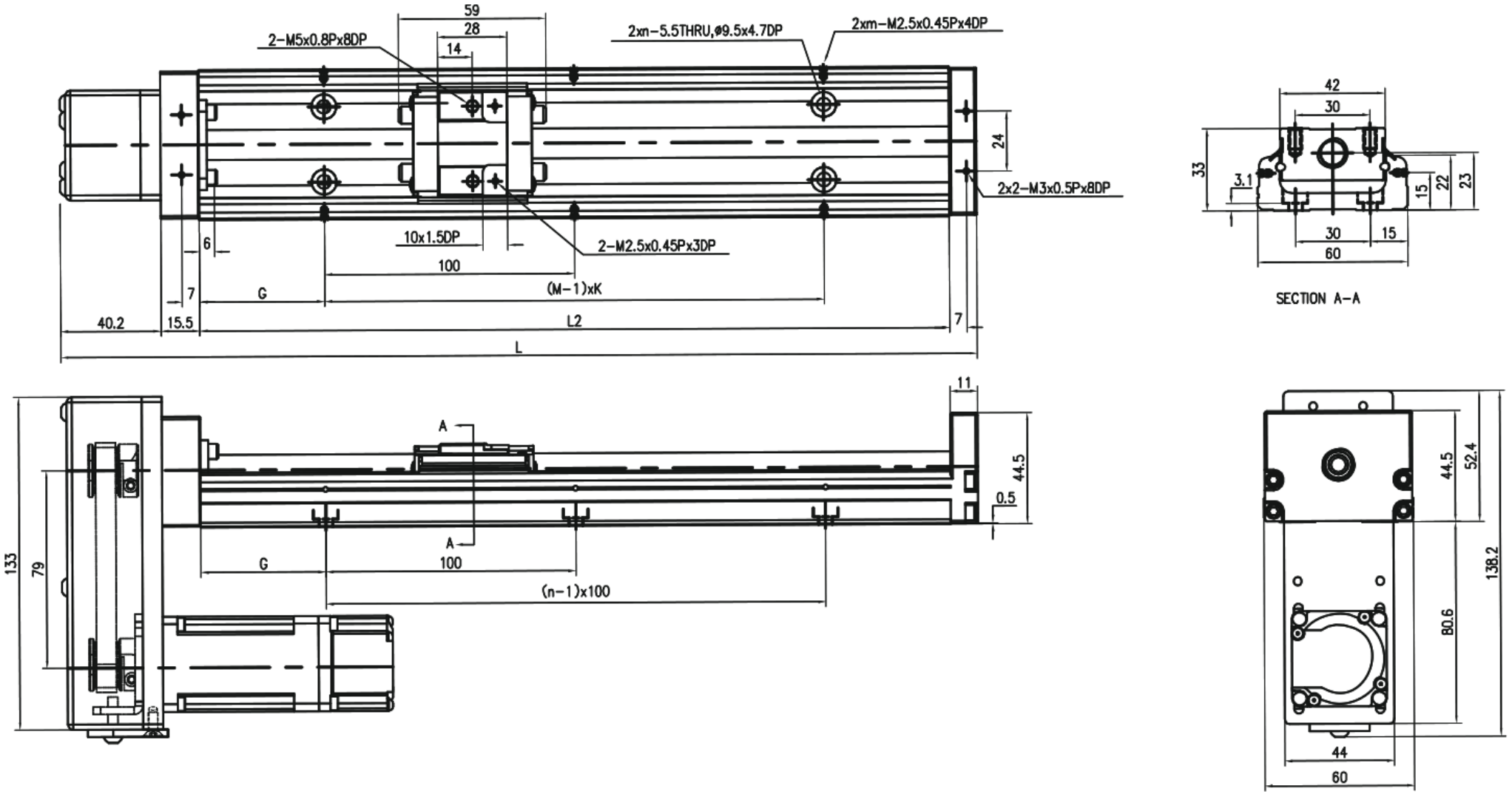

MKK60 · F0 com cobertura · painel 1

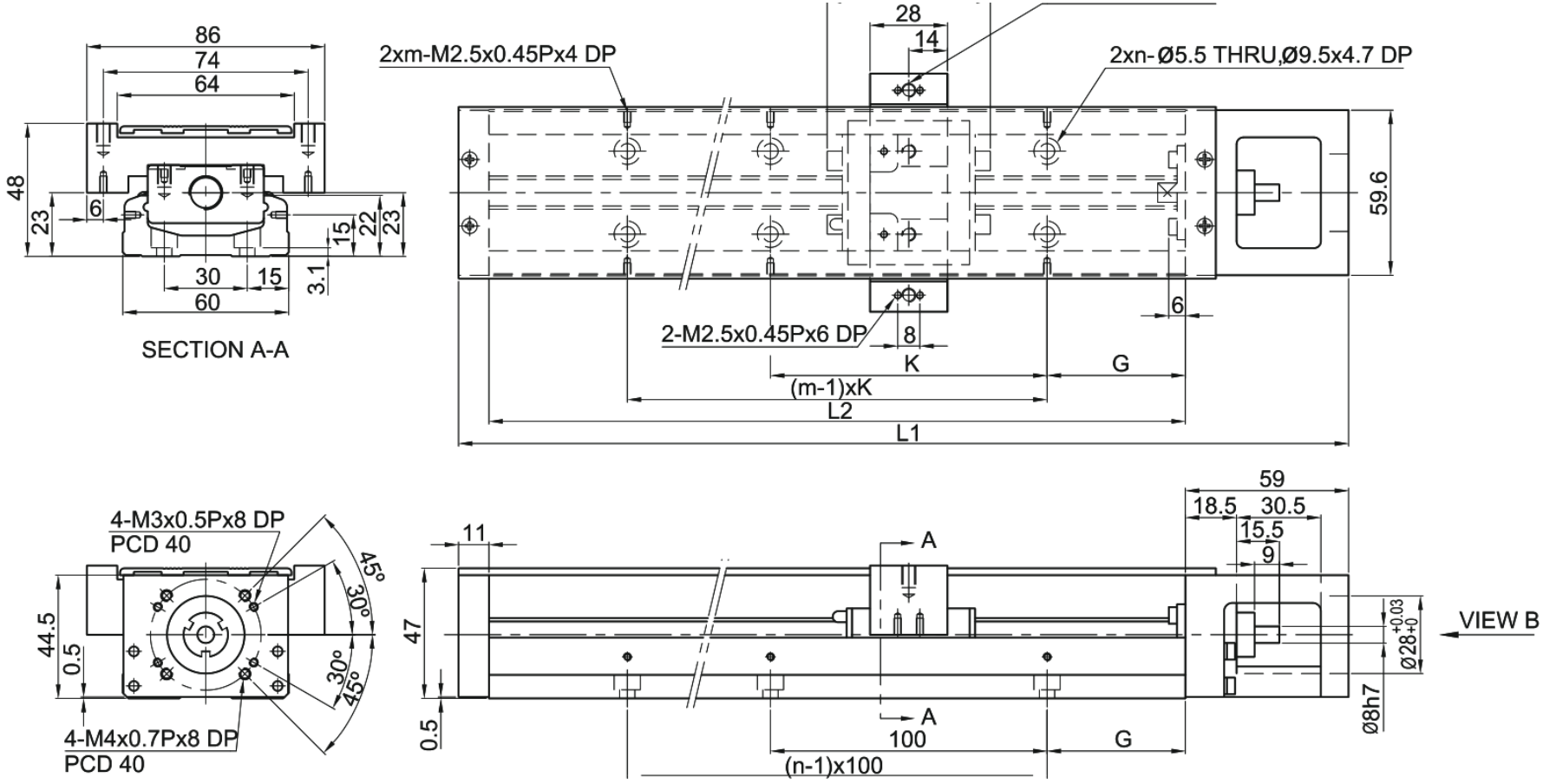

MKK60 · H0 com cobertura · painel 2

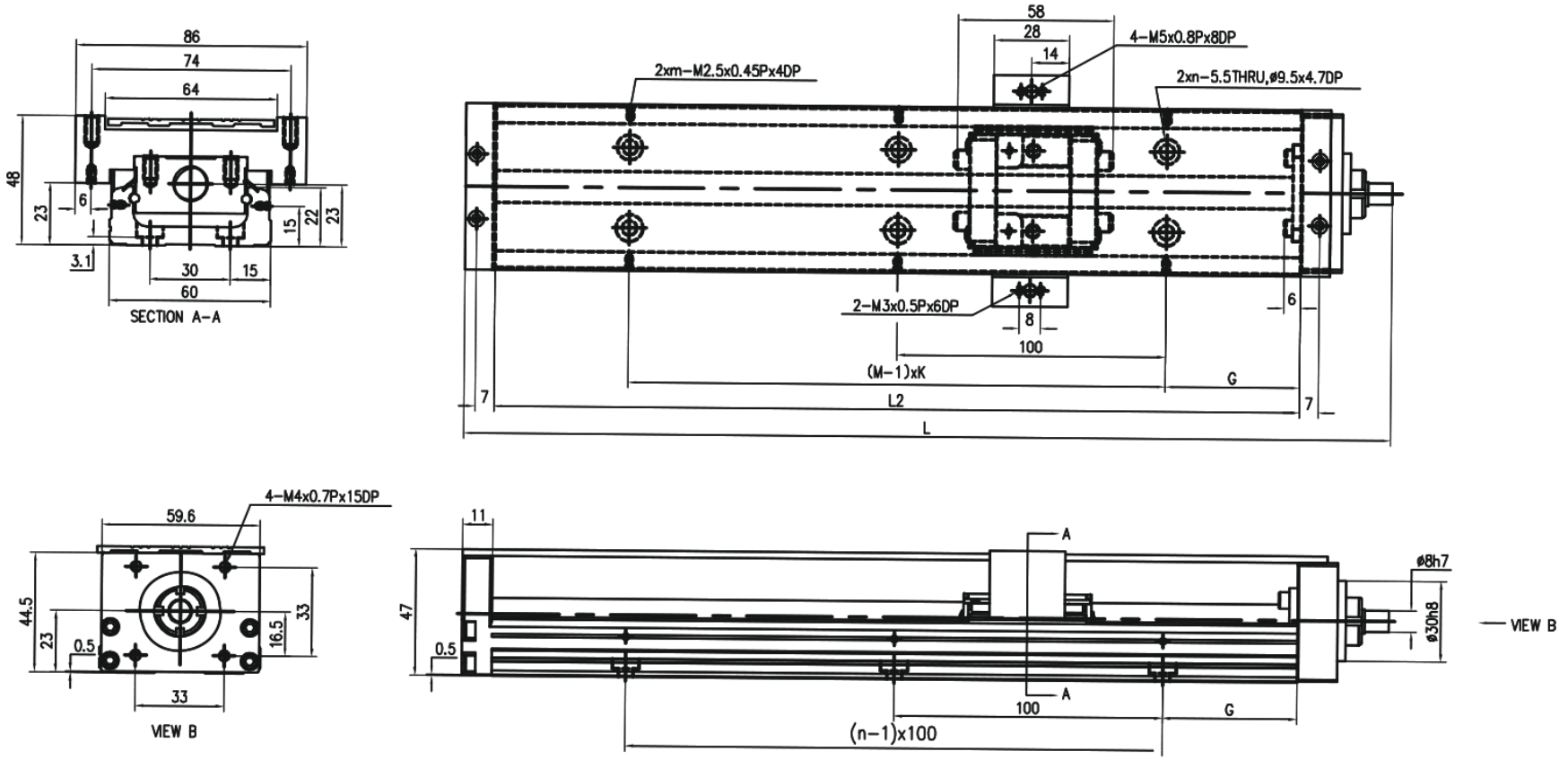

MKK60 · HR com cobertura · painel 1

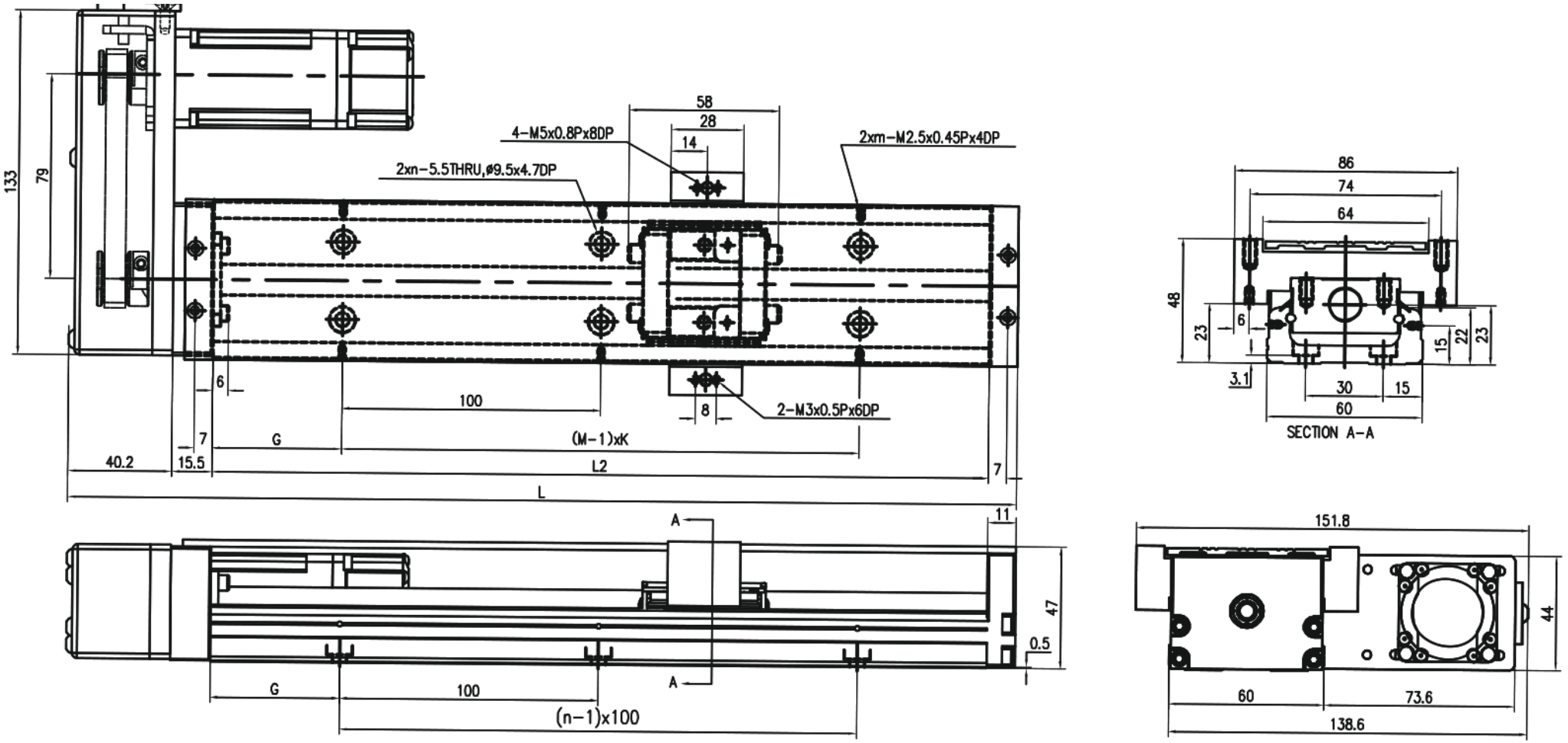

MKK60 · HL com cobertura · painel 2

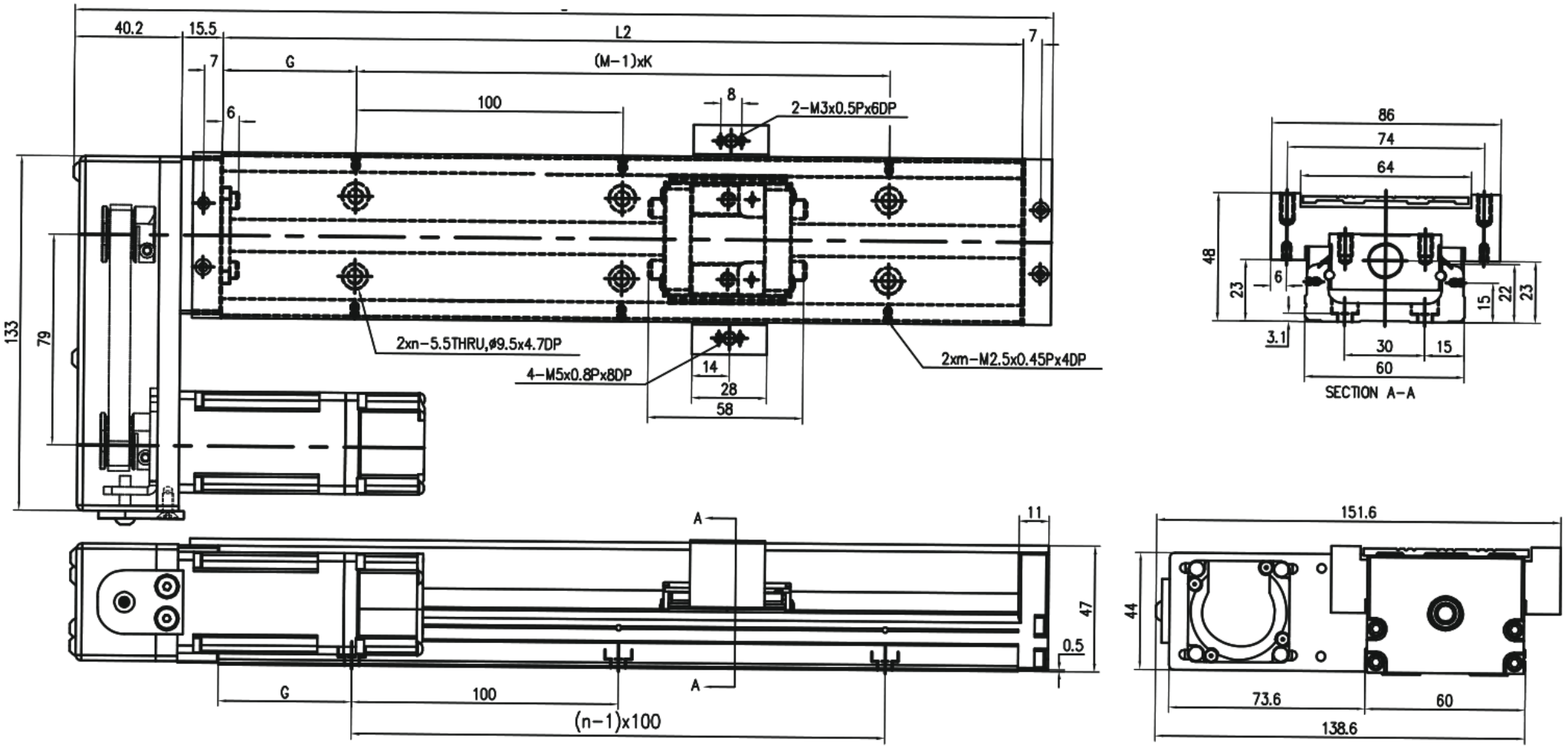

MKK60 · HS com cobertura · painel 1

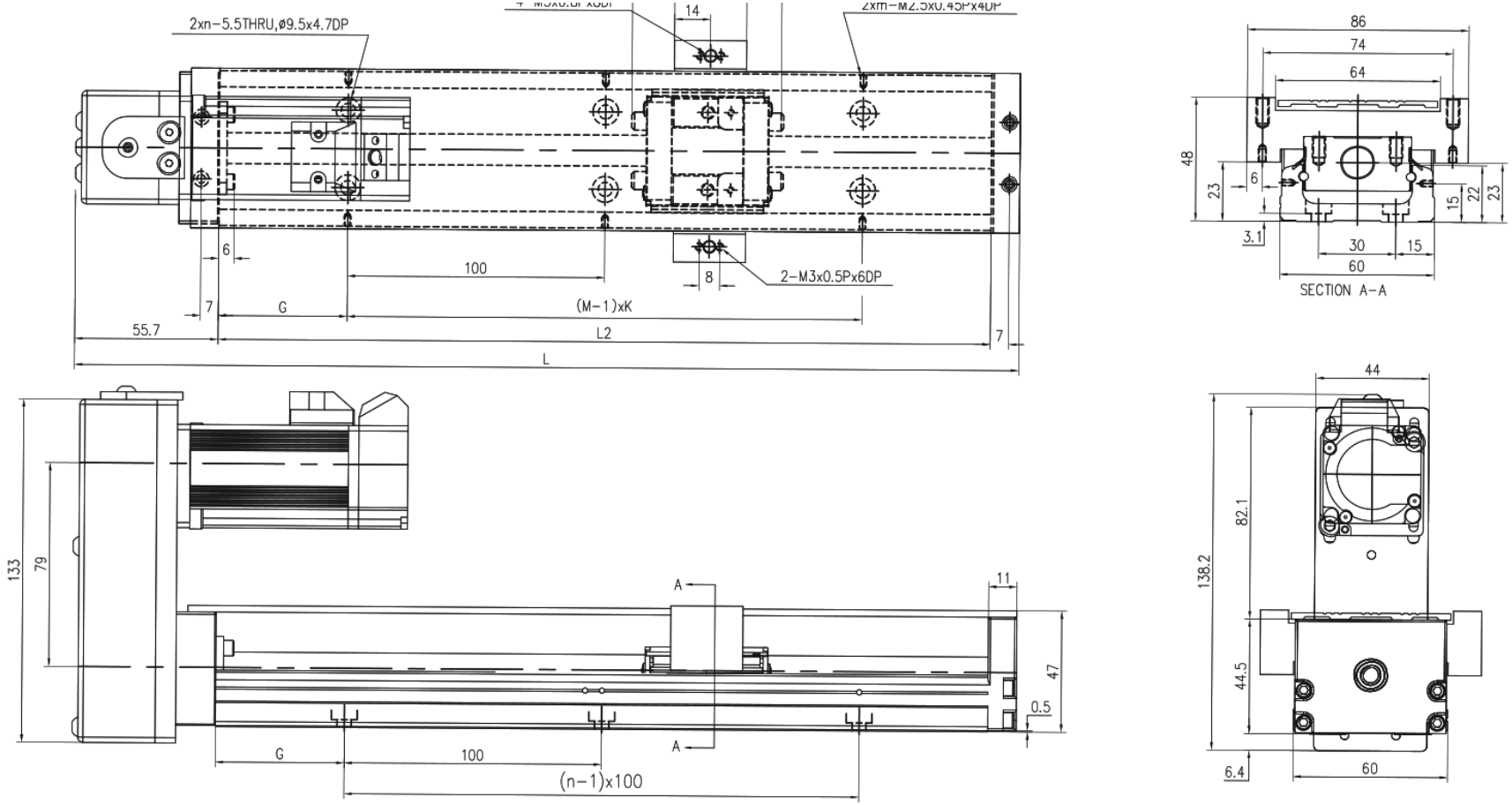

MKK60 · HM com cobertura · painel 2

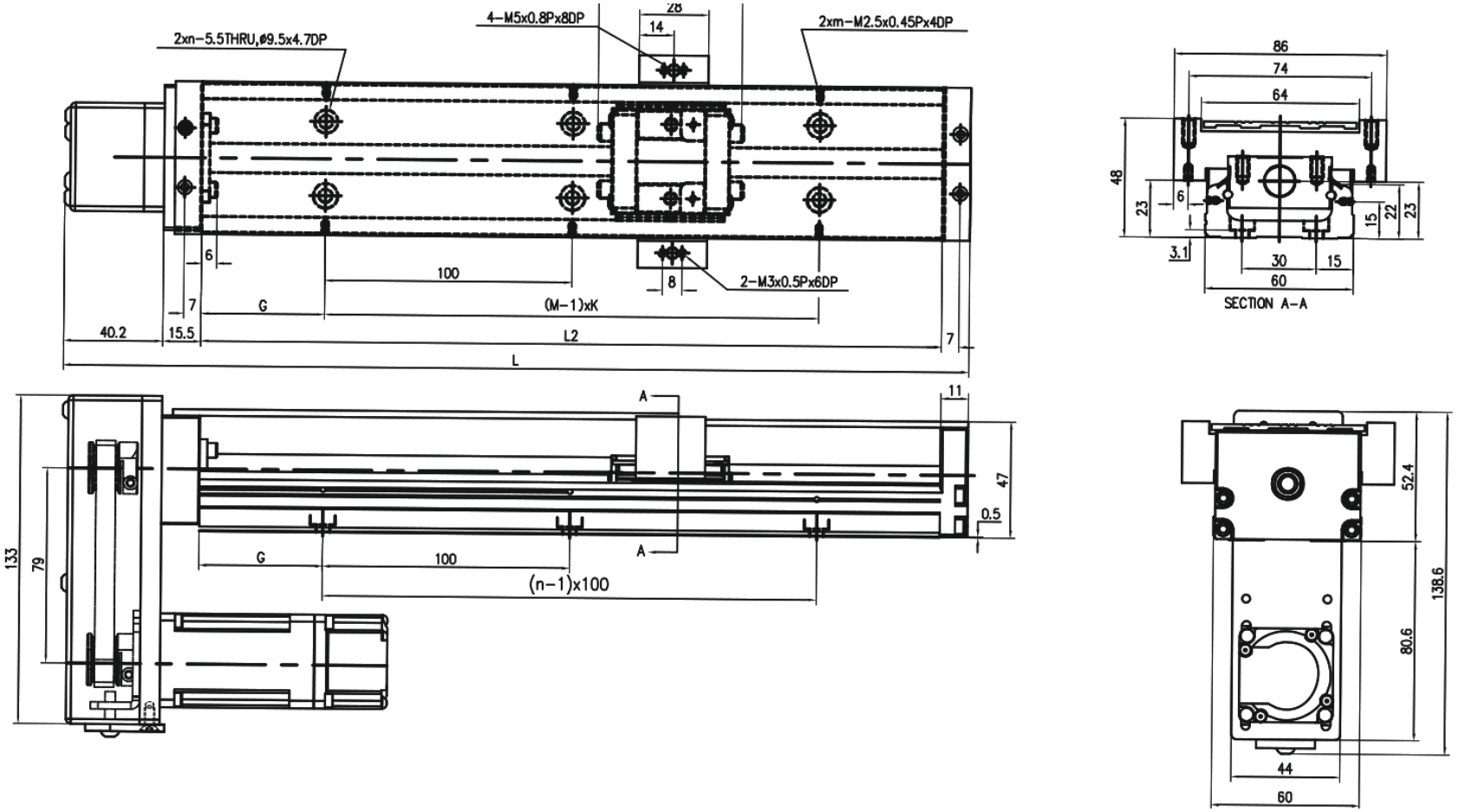

MKK60 · F0 cobertura telescópica · painel 1

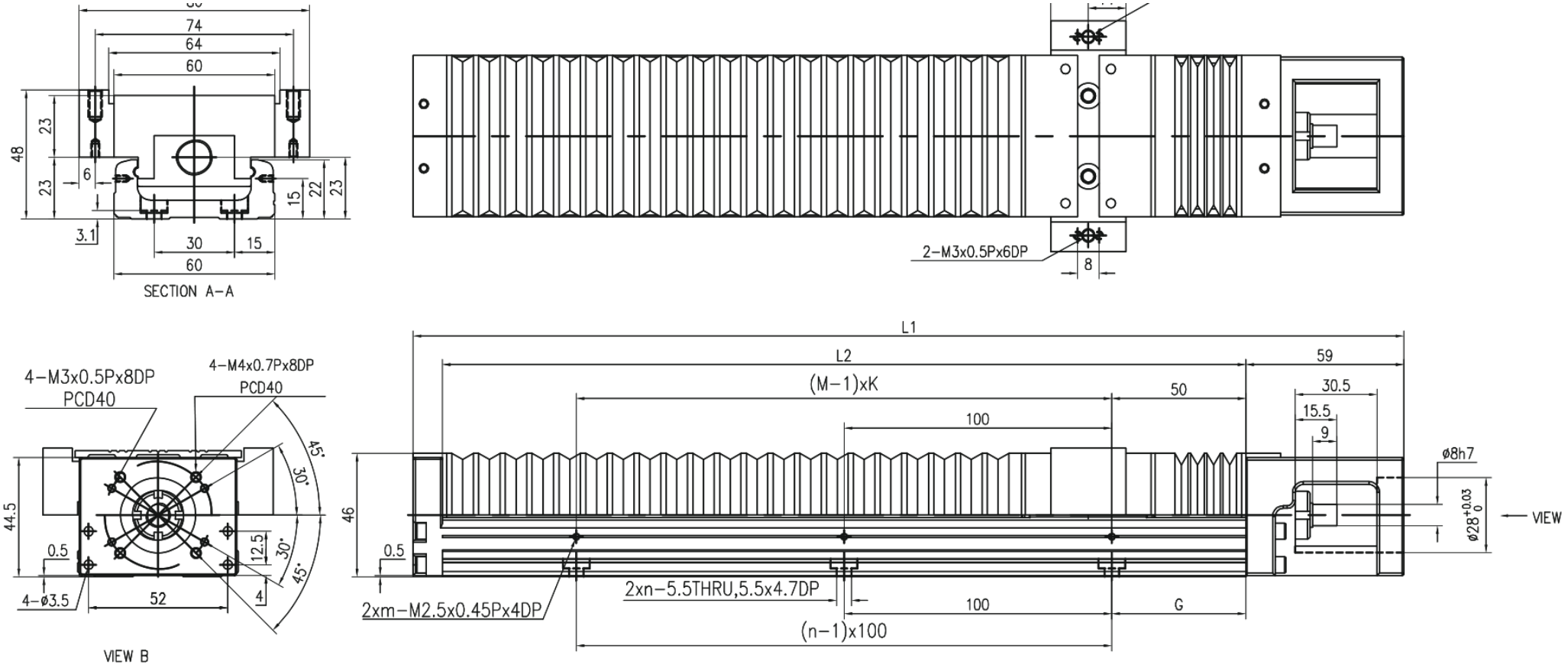

MKK60 · H0 cobertura telescópica · painel 2

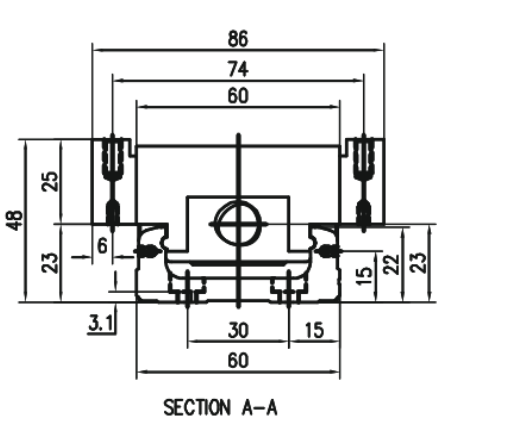

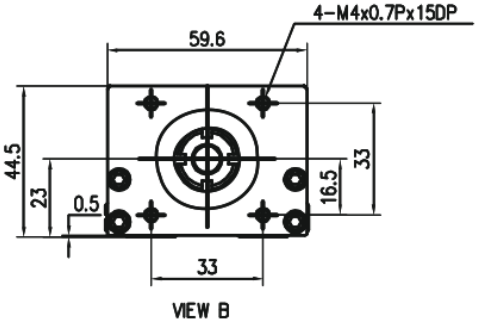

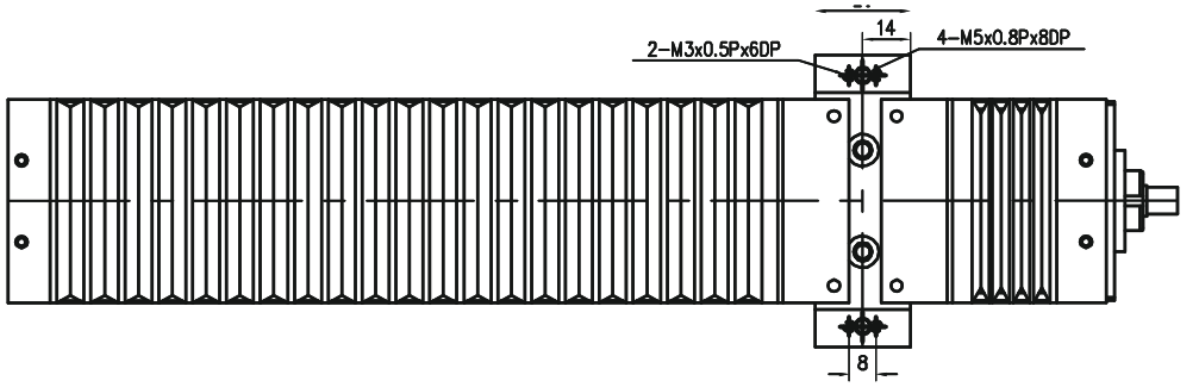

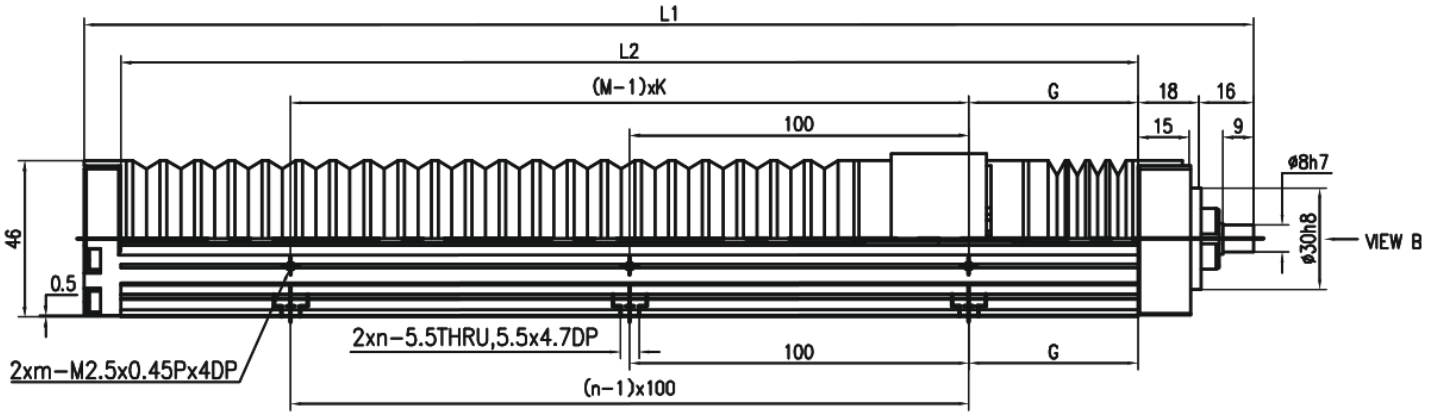

MKK60 · HR cobertura telescópica · painel 1

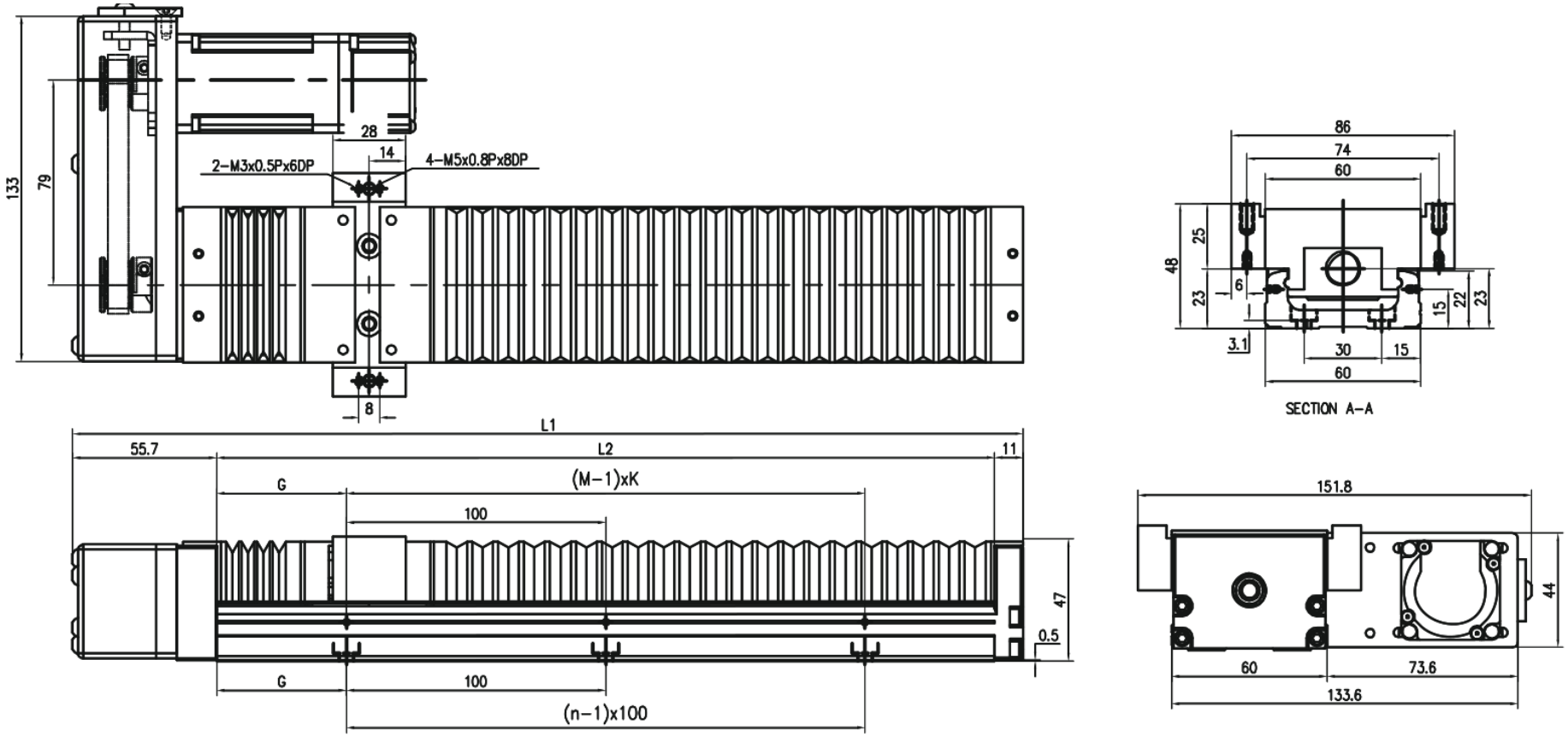

MKK60 · HL cobertura telescópica · painel 2

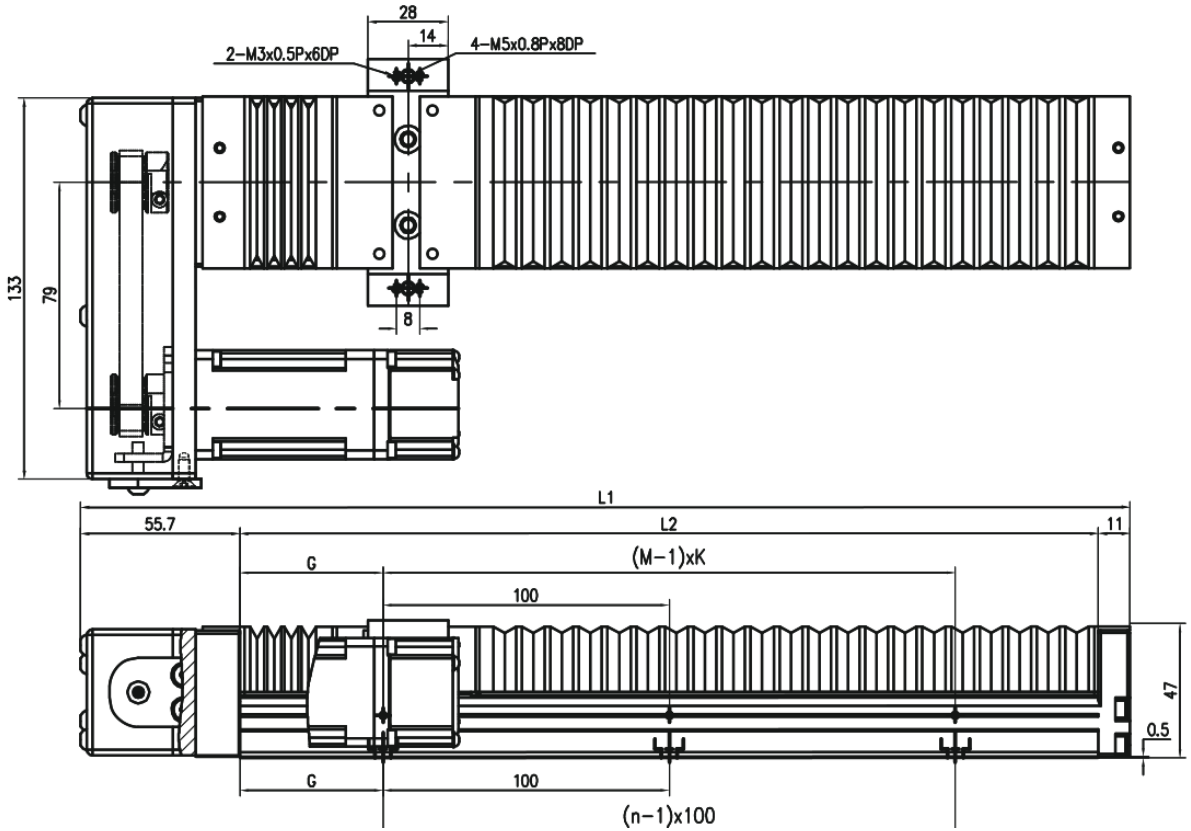

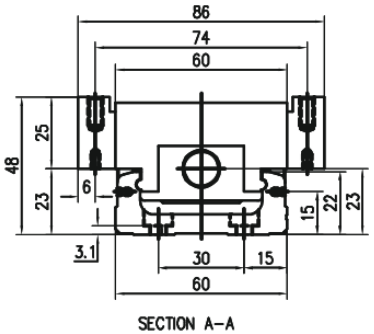

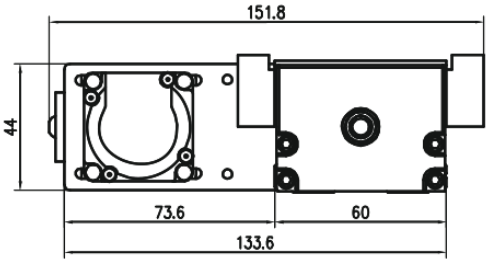

MKK60 · HS cobertura telescópica · painel 1

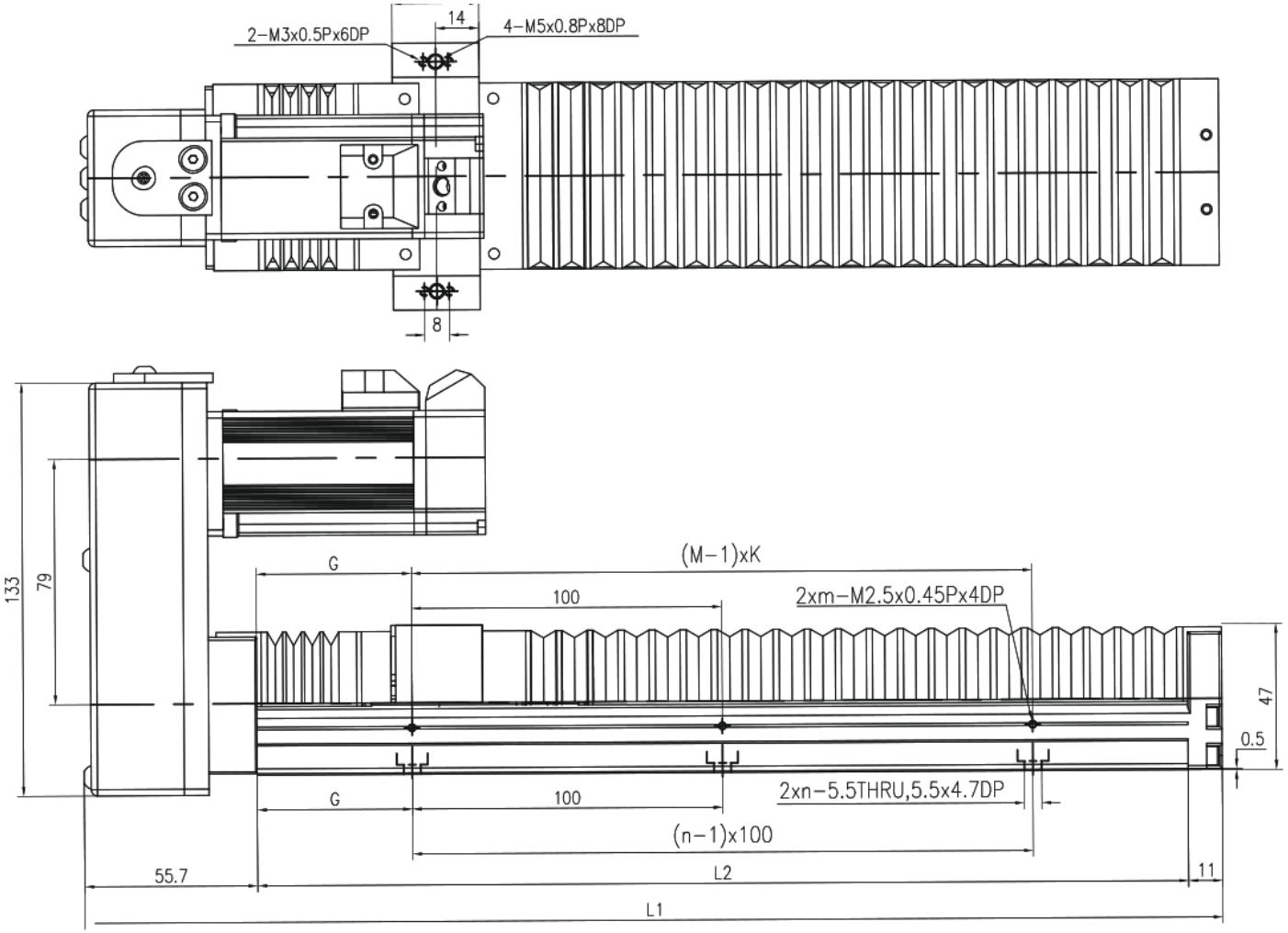

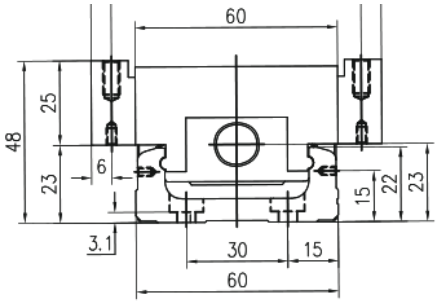

SECTION A−A

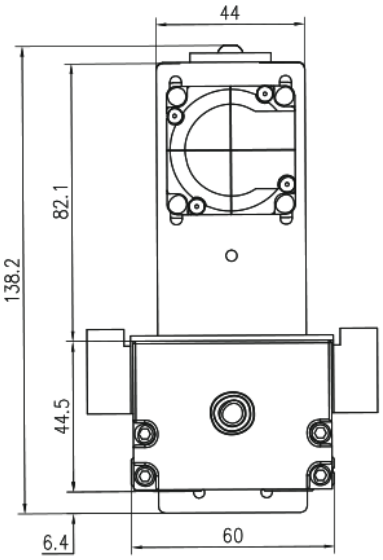

MKK60 · HM cobertura telescópica · painel 2

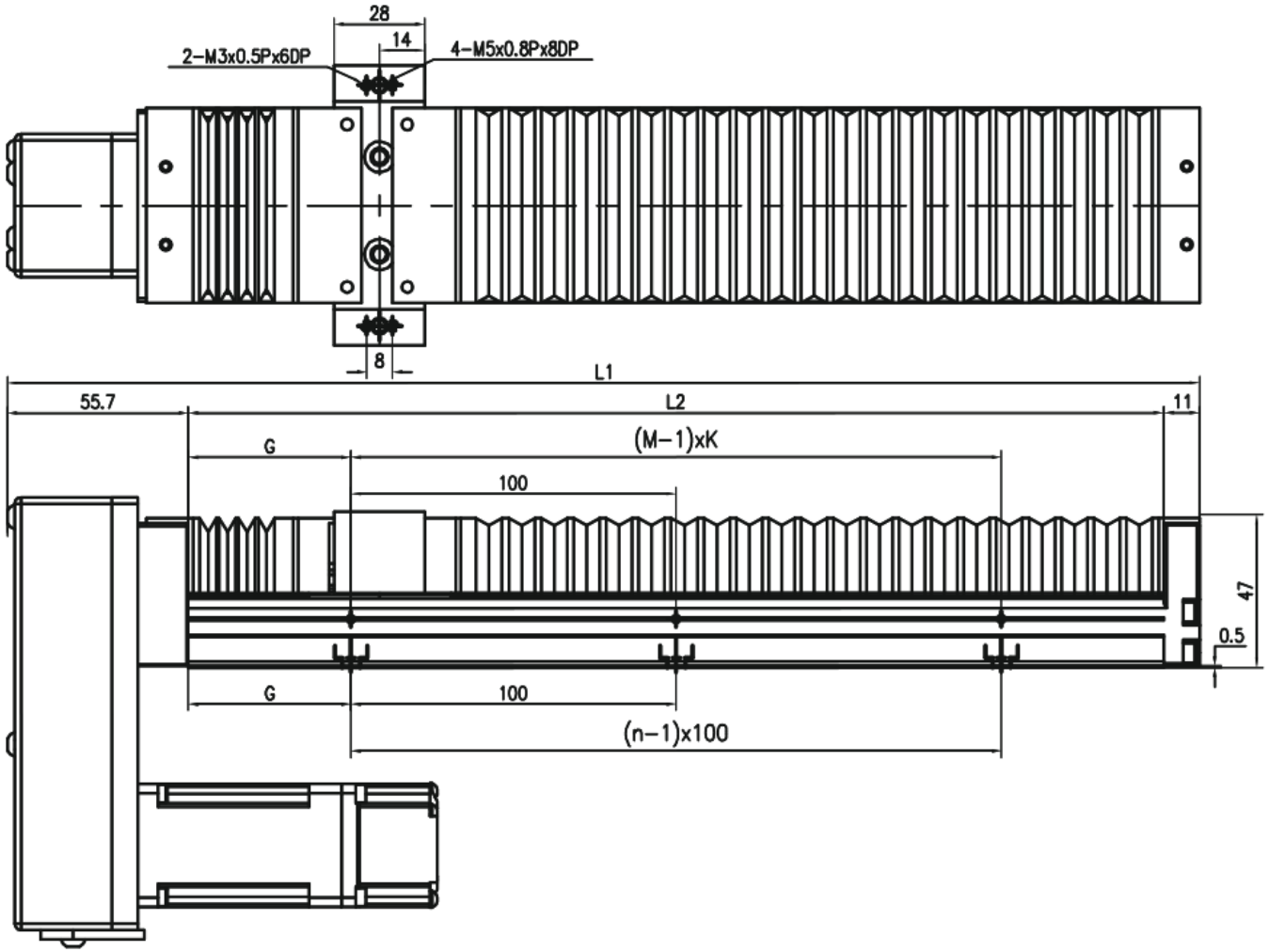

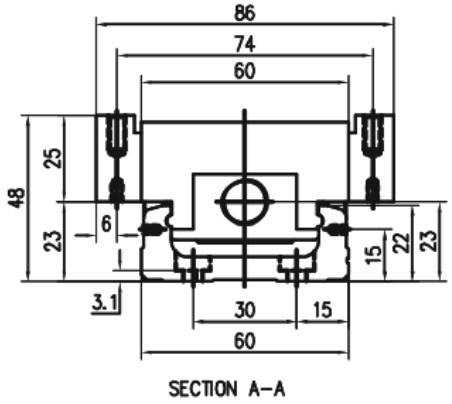

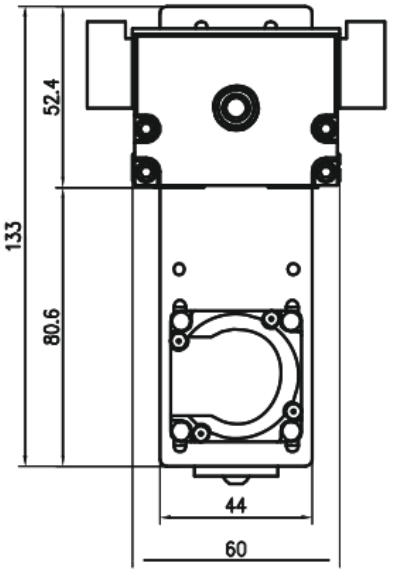

MKK60 · F0 · montagem F0

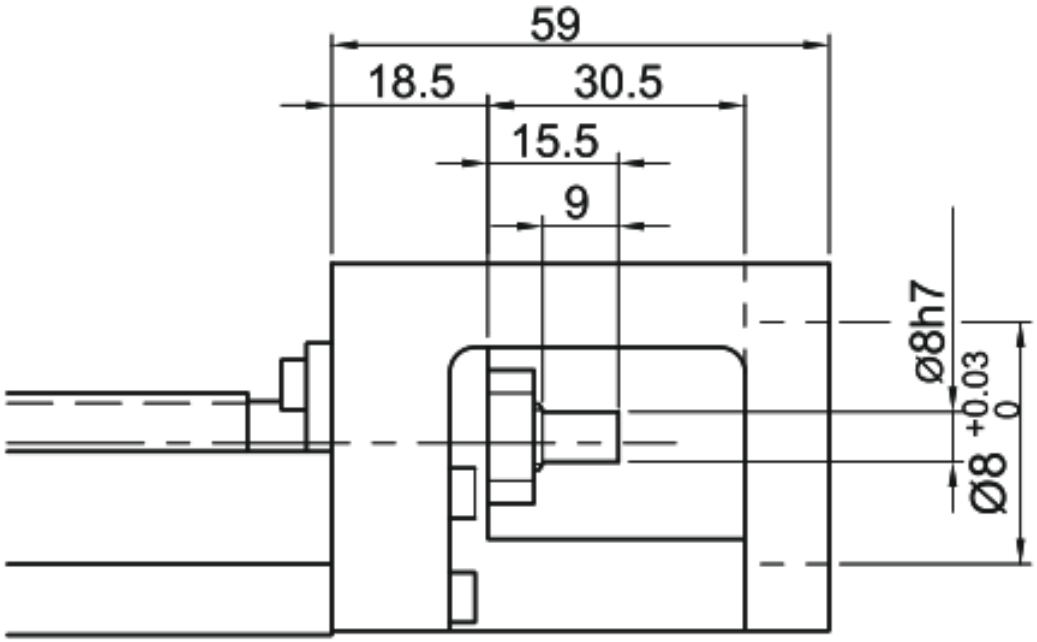

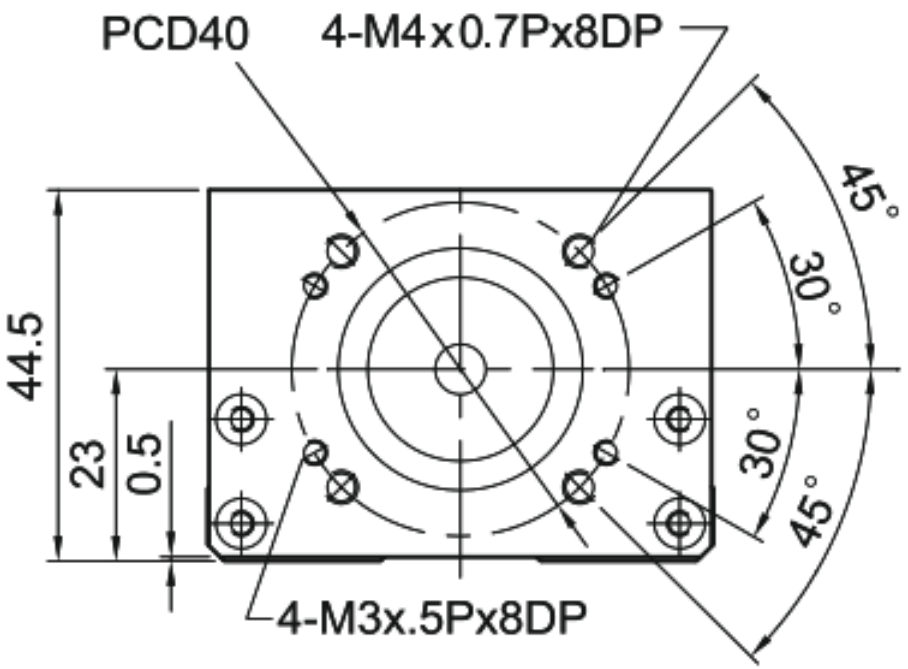

MKK60 · F1 · montagem F1

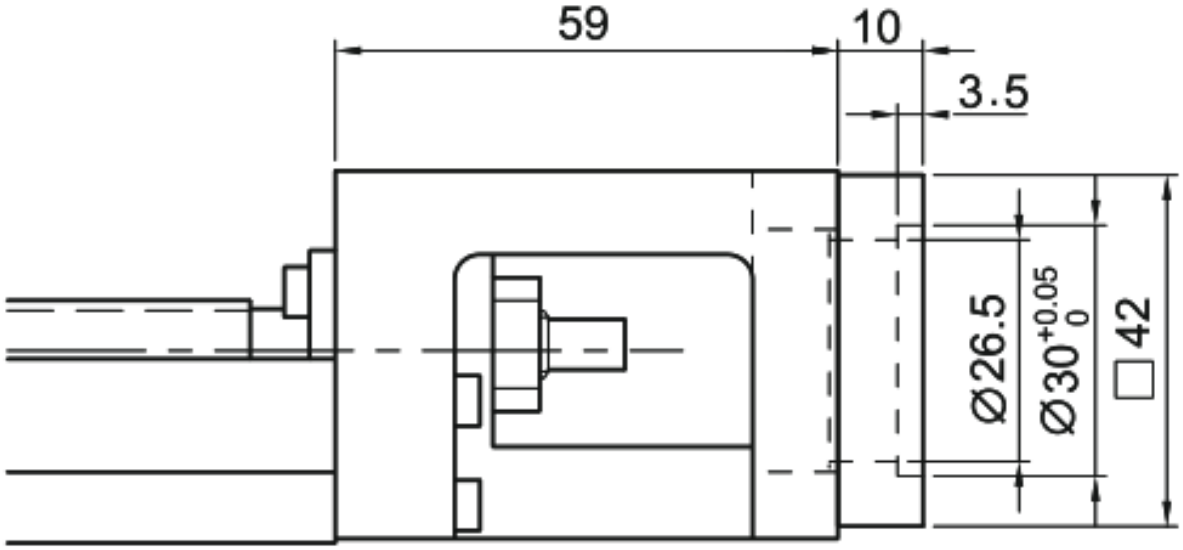

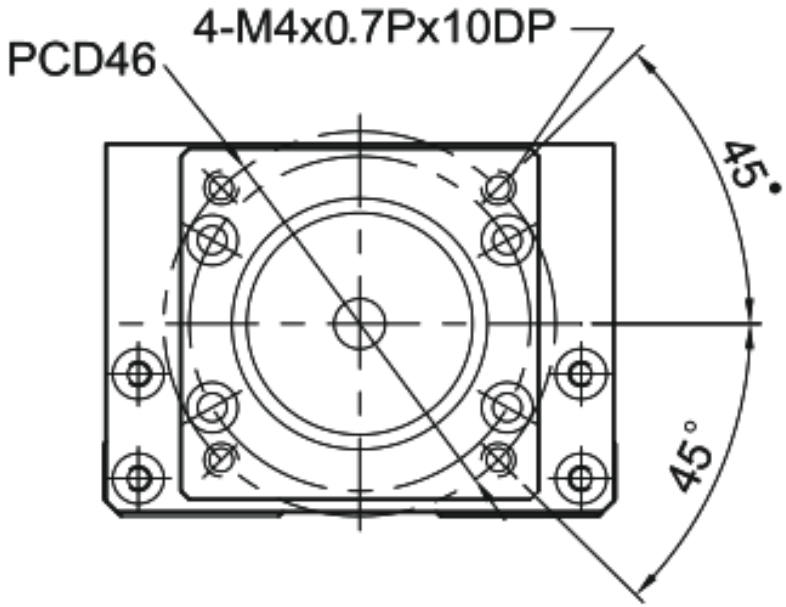

MKK60 · F2 · montagem F2

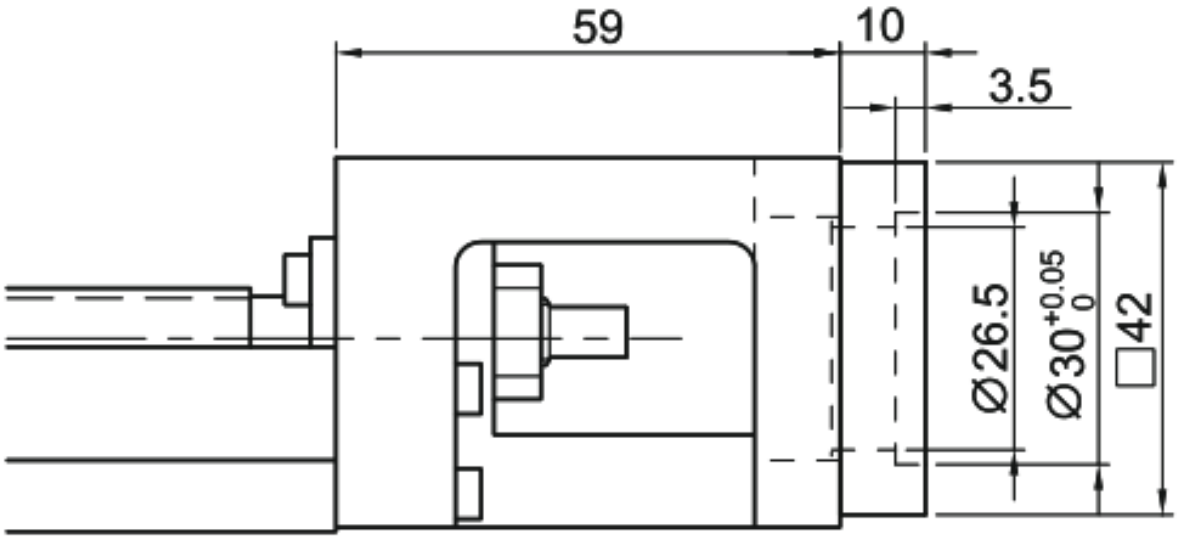

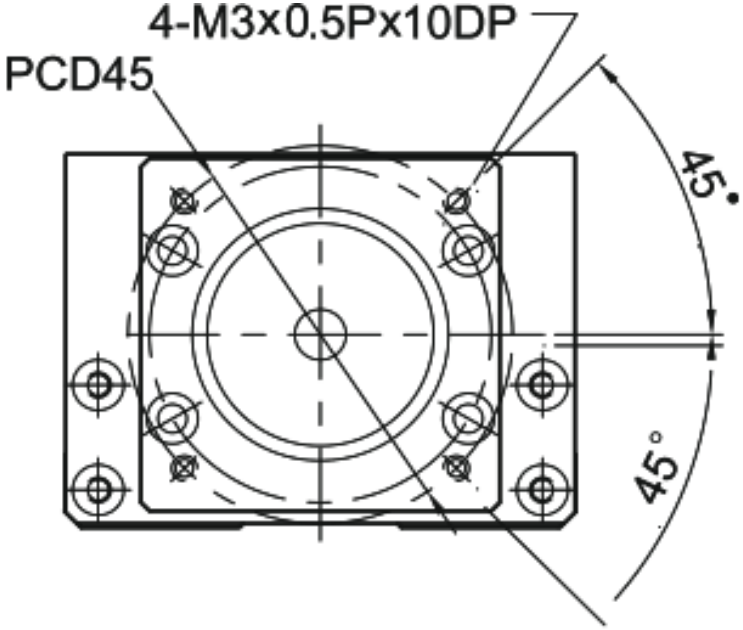

MKK60 · F3 · montagem F3

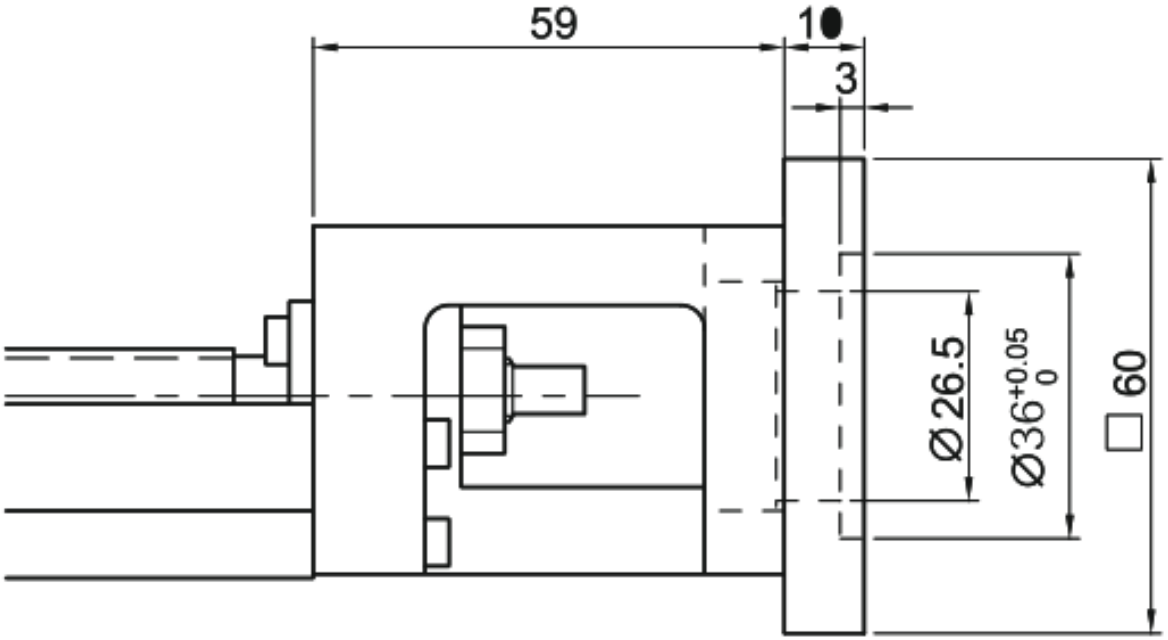

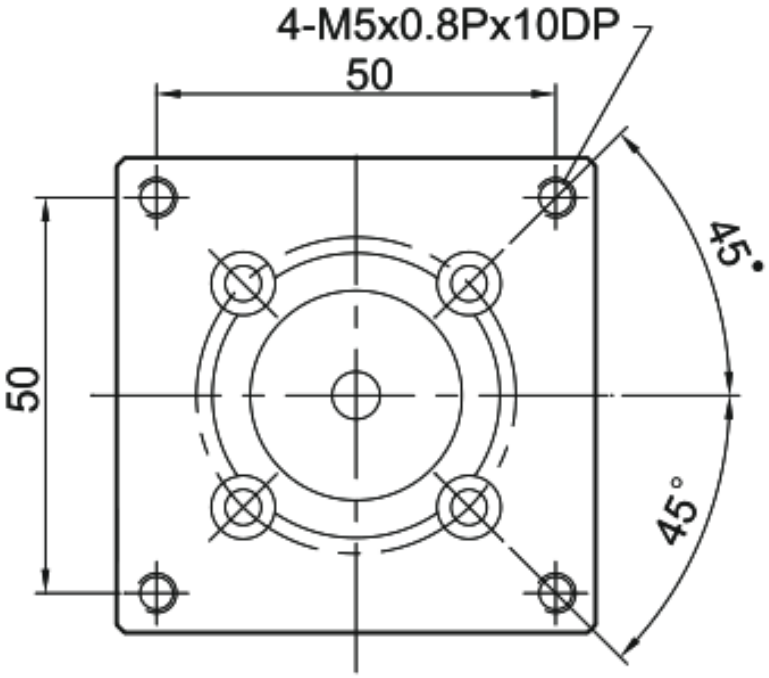

MKK60 · F4 · montagem F4

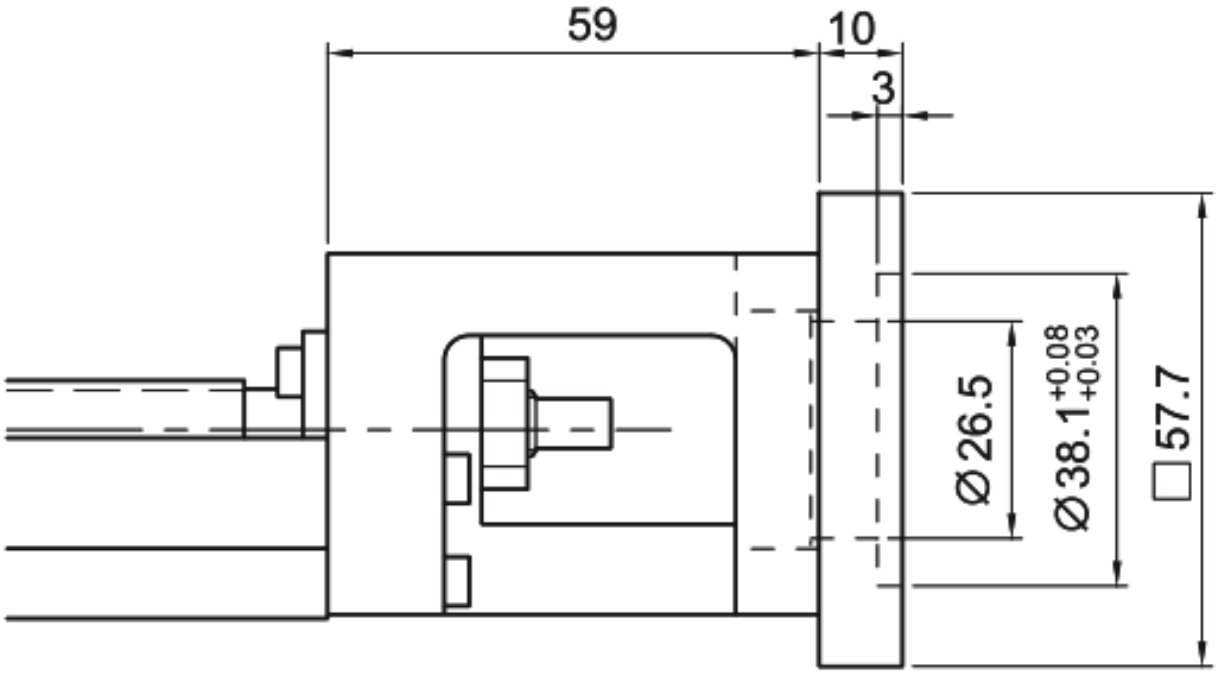

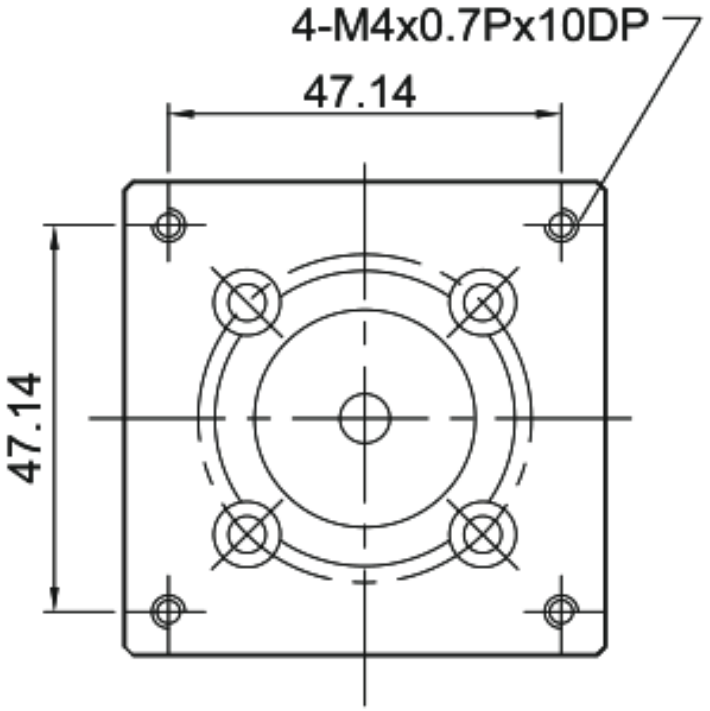

MKK60 · F5 · montagem F5

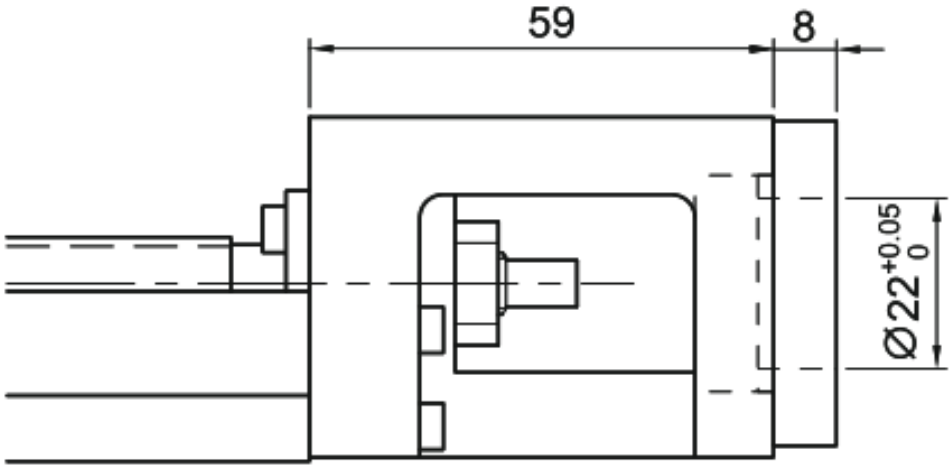

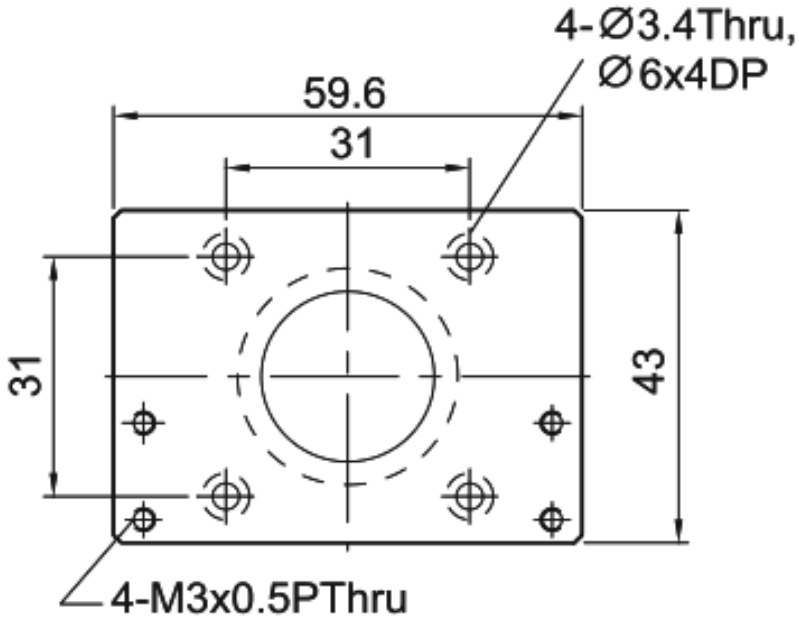

MKK60 · F6 · montagem F6

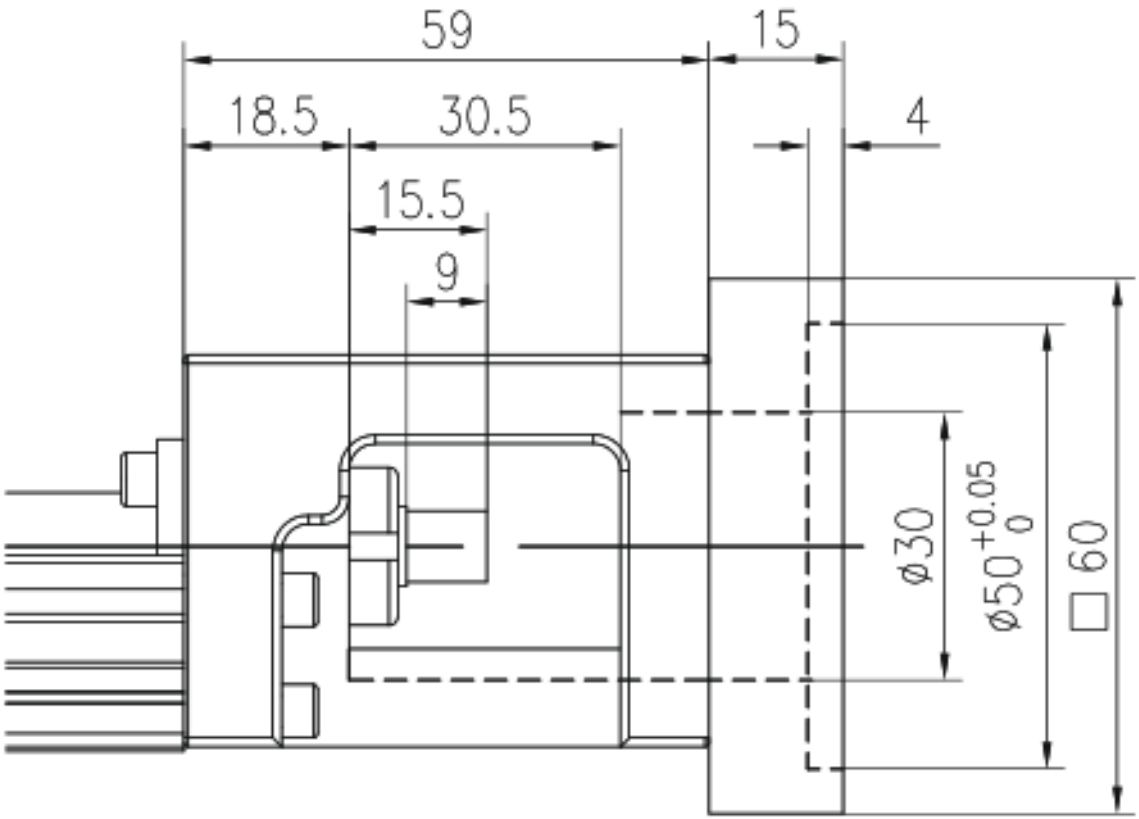

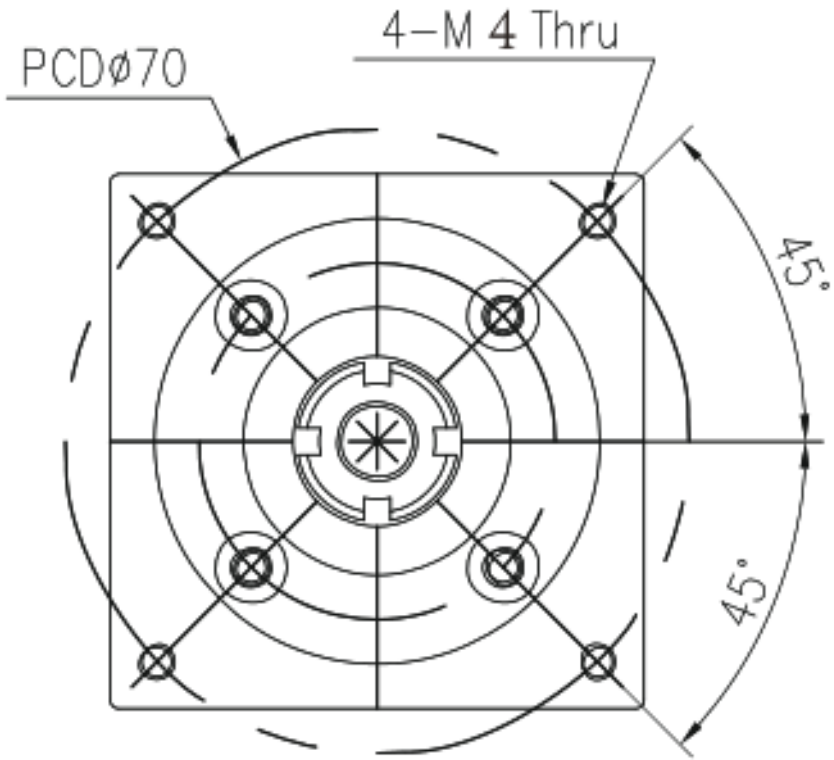

MKK60 · F7 · montagem F7

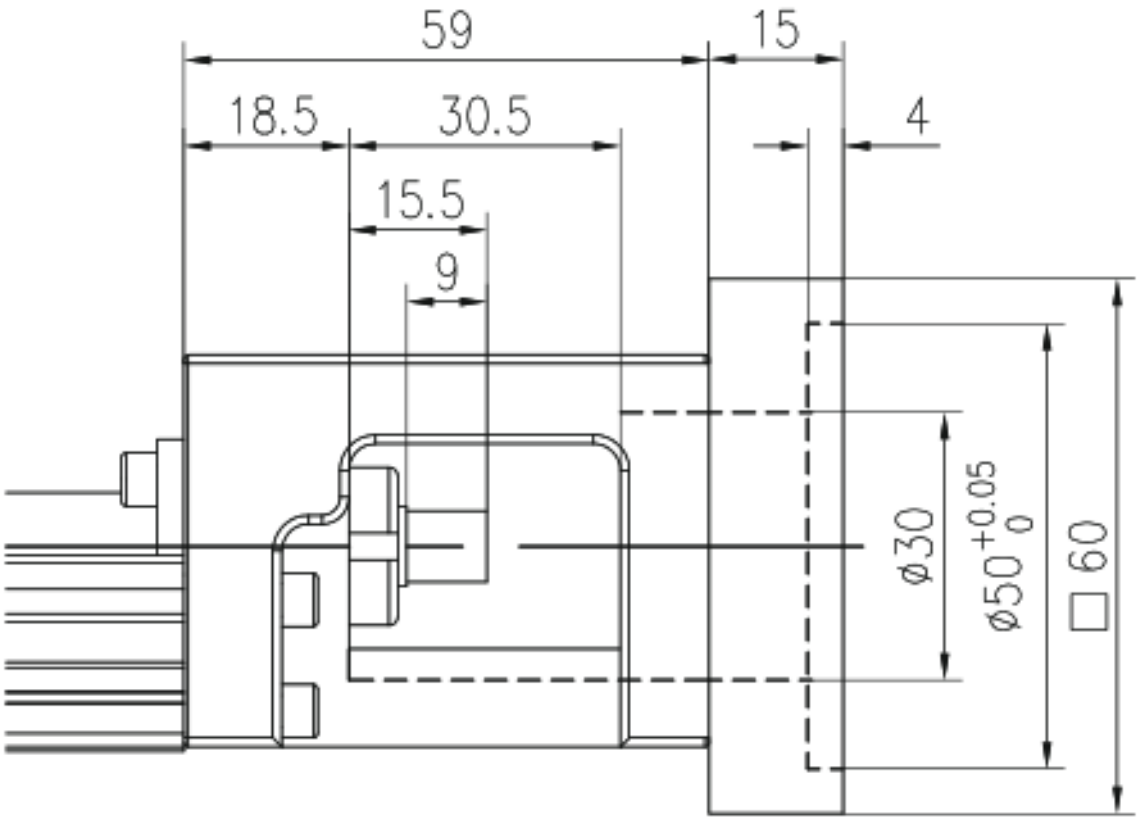

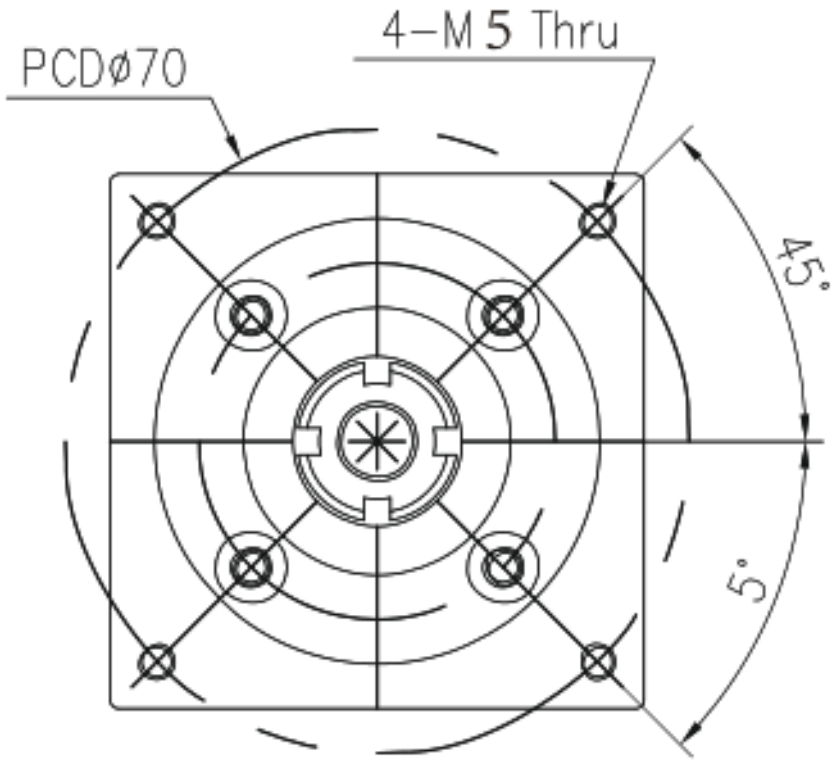

MKK60 · H0 · montagem H0

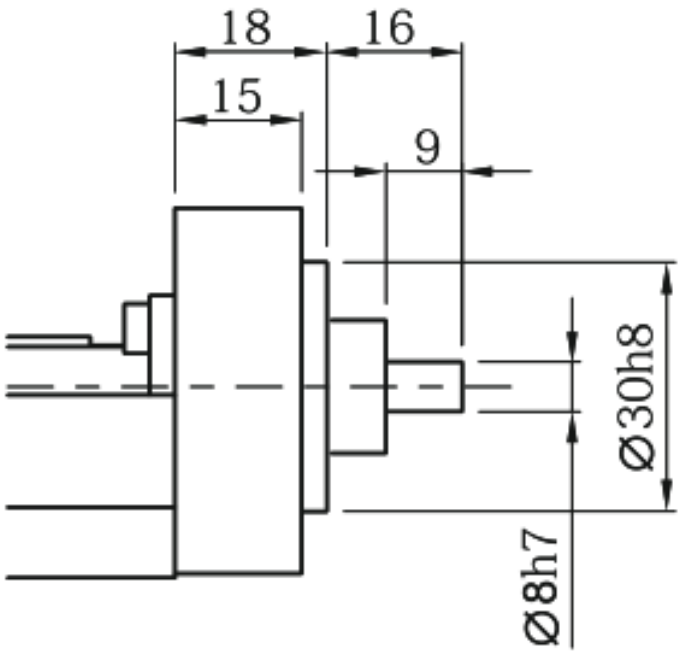

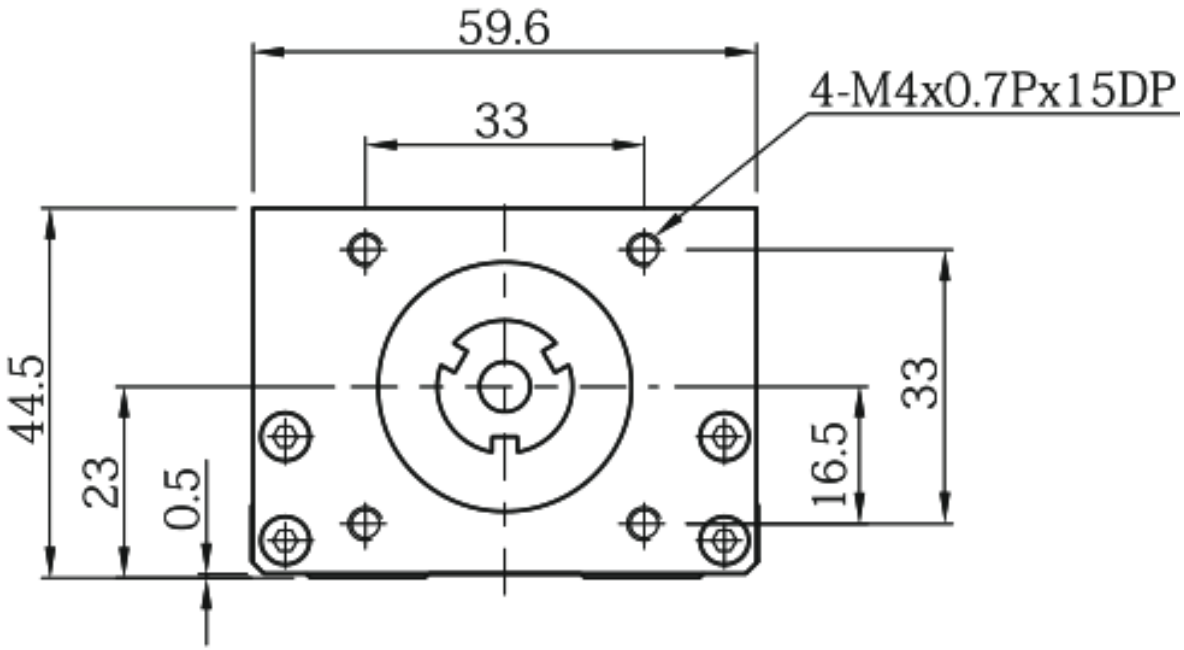

MKK60 · H1 · montagem H1

DP

