Série d’axes télescopiques HTSL80

SL80 · Série d’axes télescopiques

Vérifier le support et le montage sur toute la plage d’extension. Inclure le moment de charge et l’espace câbles dans l’examen d’installation.

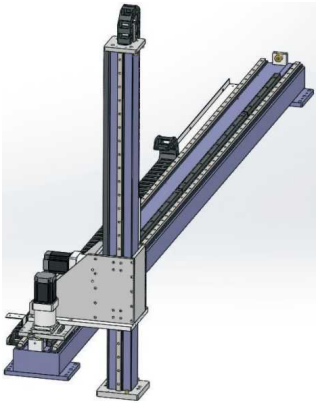

SL illustration de la série

Spécifications examinées

Paramètre	Valeur
Répétabilité	±0.1 mm
Charge verticale	120 kg
Pas d’engrenage	166 mm
Numéro de réducteur (en-tête imprimé mm)	120 mm
Spécification d’engrenage	2M
Guidage linéaire (code source)	20
Exemple de commande (référence)	SL80-L166-S500-R90-C4-0001
Modèle de capteur	Extérieur FC307 (NPN)
Plage de course et incrément	100-2050mm/intervalle 50

Les dessins d’installation se trouvent dans l’atlas dimensionnel séparé.

emmy@htrobot.com www.htrobot.com

Référence d’ingénierie

Notes d’application

Référence d’application: La source décrit des axes télescopiques pour manutention, palettisation et tri dans des équipements logistiques, automobiles et médicaux, avec le transport vertical comme application gain de place.

Référence d’installation: Avec et sans capot à soufflet sont montrés sur la page de dessin source en vis-à-vis.

Écarts de commande et de spécification: L’exemple utilise R90 ; l’annotation du réducteur et le tableau de base indiquent 120mm.