MC14 / D

ภาพรวมการติดตั้ง

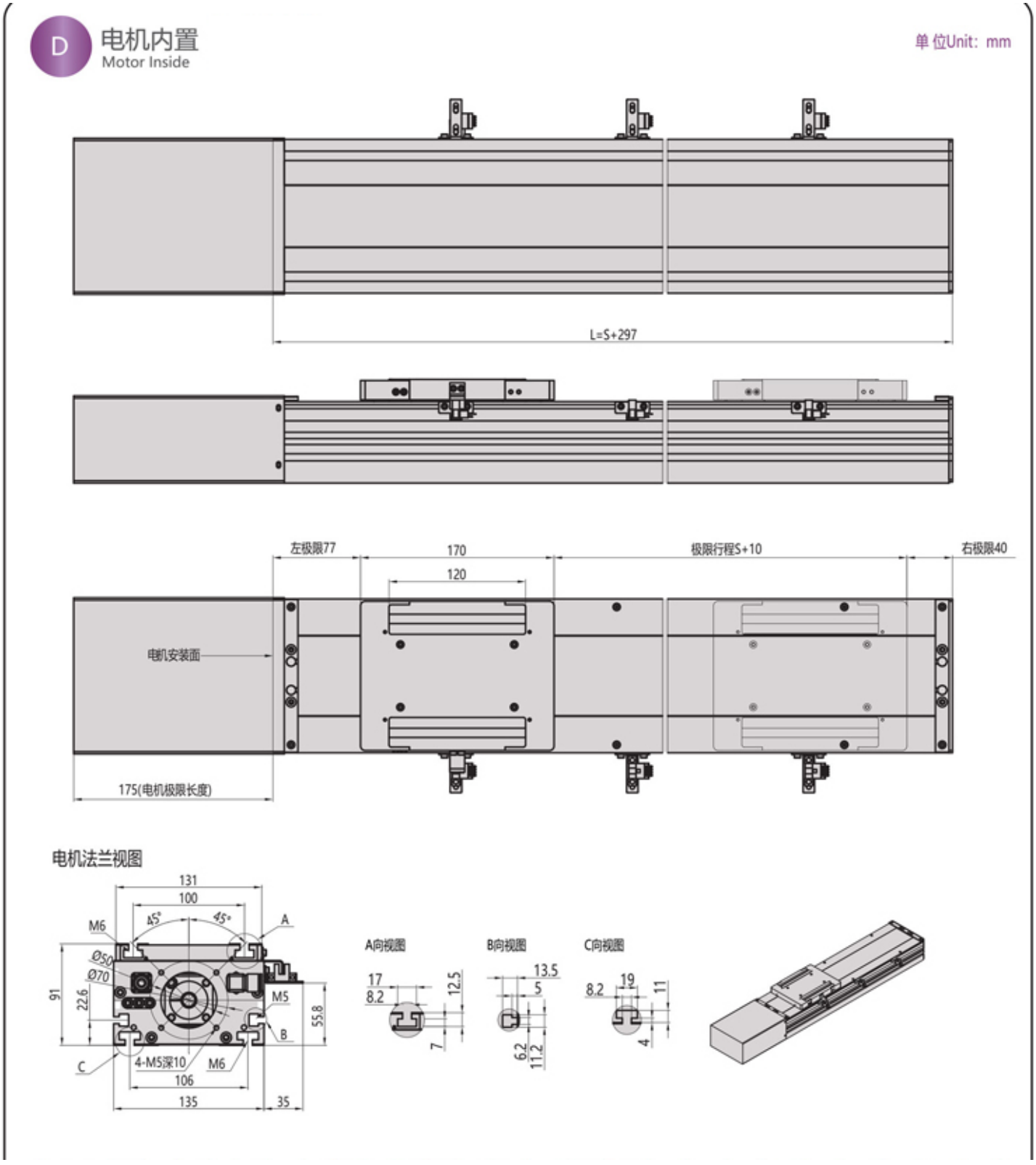

ใช้ขนาดที่มีป้าย อย่าวัดมาตราส่วนจากรูป

MC14 / L

ภาพรวมการติดตั้ง

L 电机左置
Motor Left

单位Unit: mm

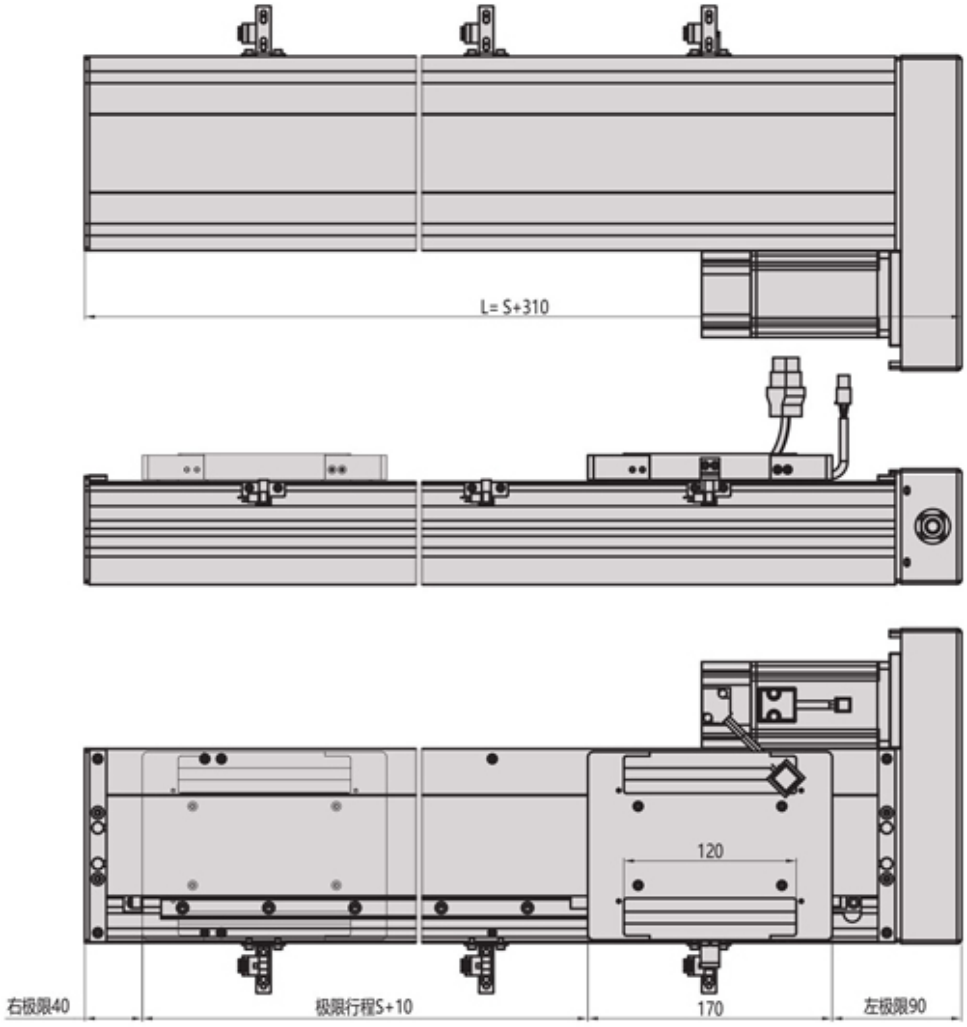

电机法兰视图

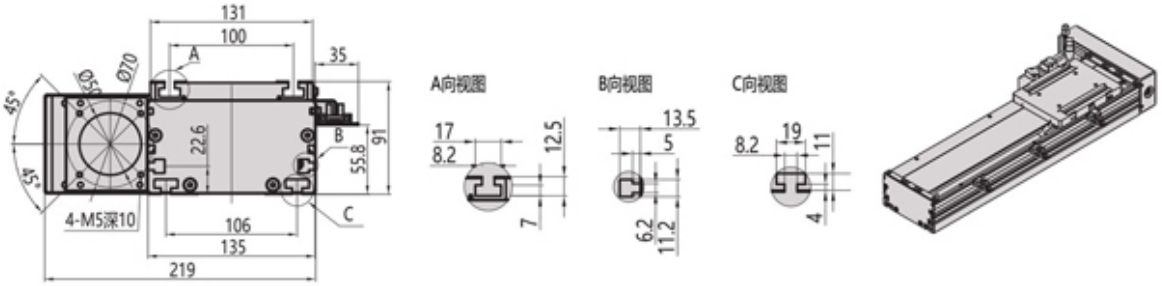

ใช้ขนาดที่มีป้าย อย่าวัดมาตราส่วนจากรูป

MC14 / B

ภาพรวมการติดตั้ง

B 电机下置
Motor Lower

单位Unit: mm

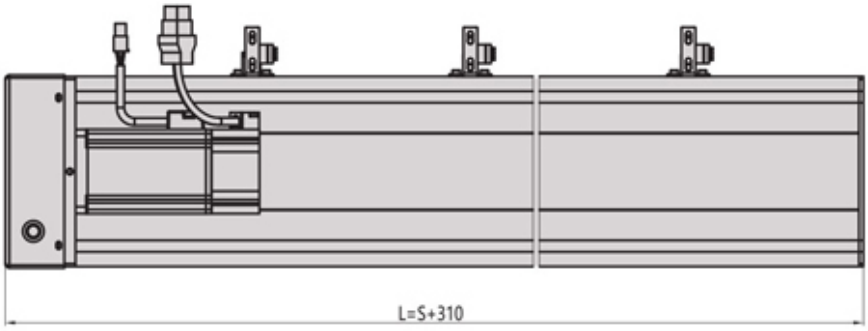

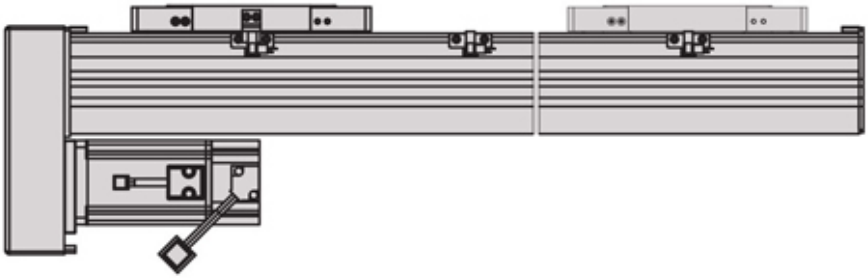

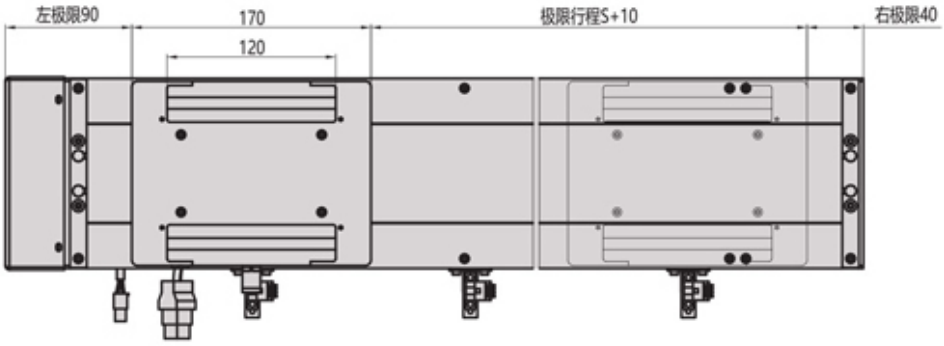

电机法兰视图

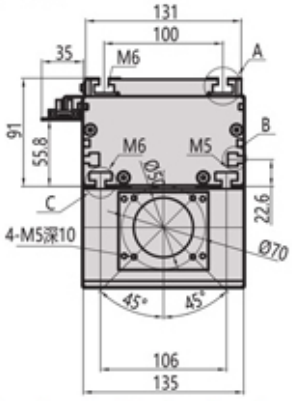

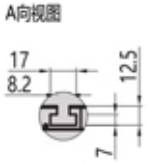

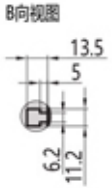

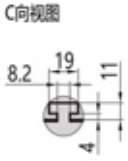

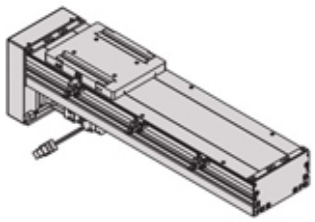

ใช้ขนาดที่มีป้าย อย่าวัดมาตราส่วนจากรูป