MS14 치수

치수 및 설치 뷰. 단위는 각 뷰에 인쇄된 라벨입니다.

이 도면들은 스트로크를 선정하지 않습니다. 주문하는 구성에 대해 장착을 확인하십시오.

개방형: 3 뷰. 뷰 1, 뷰 2, 뷰 3

방진형: 2 뷰. 뷰 1, 뷰 2

개방형: 1 뷰. 공학 개요

방진형: 1 뷰. 공학 개요

MS14 · 개방형 · 뷰 1

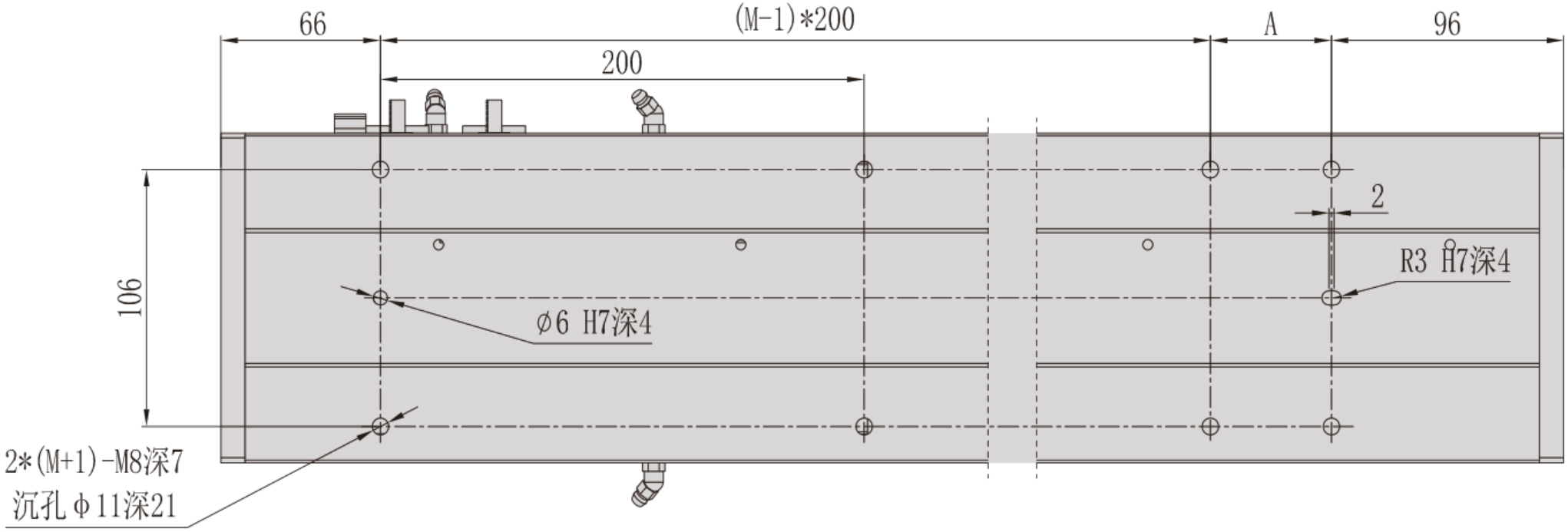

MS14 · 개방형 · 뷰 2

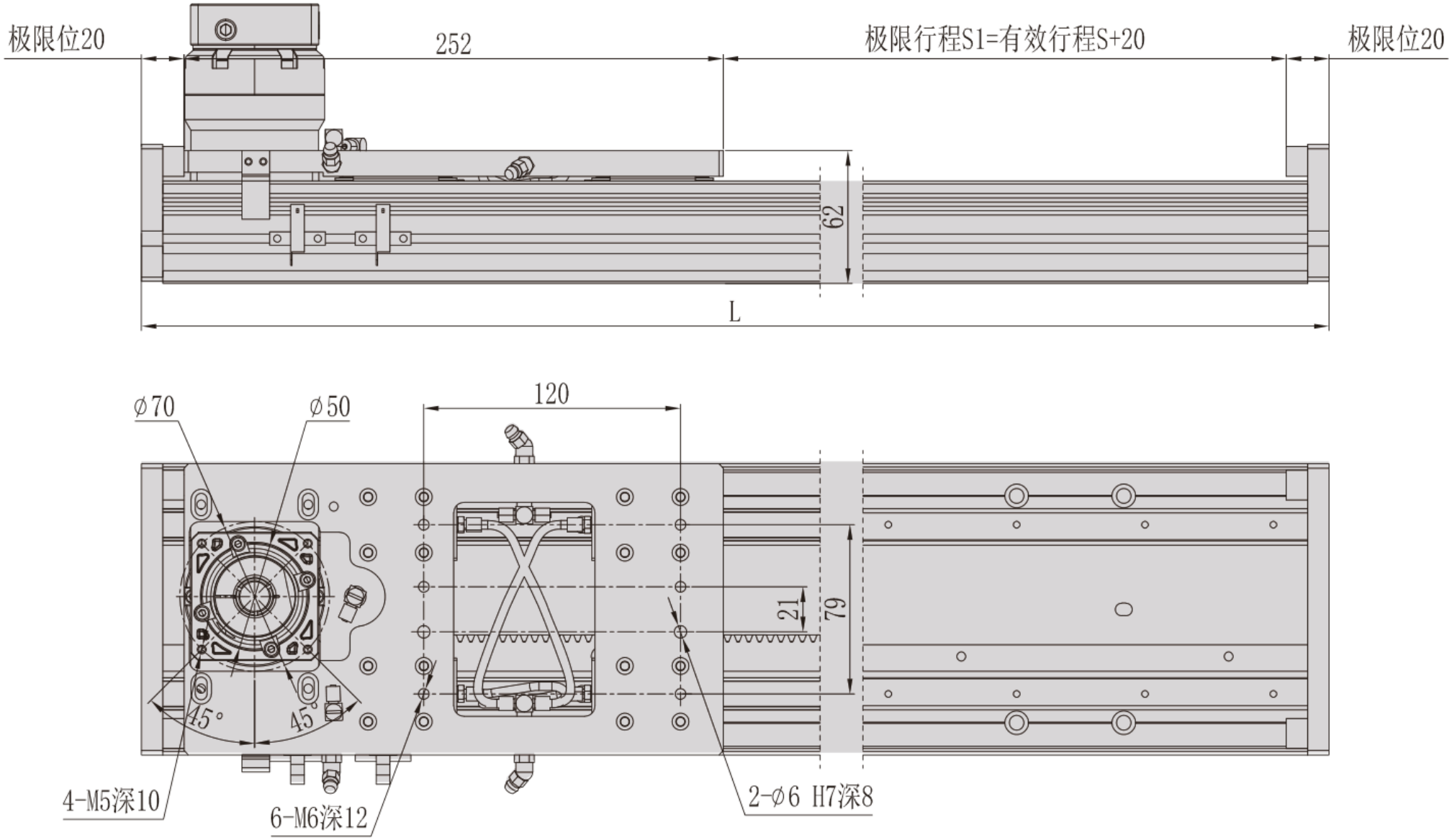
极限位20
252
极限行程S1=有效行程S+20
极限位20
62
L
ø70
ø50
120
21
79
45°
45°
4-M5深10
6-M6深12
2-ø6 H7深8

MS14 · 개방형 · 뷰 3

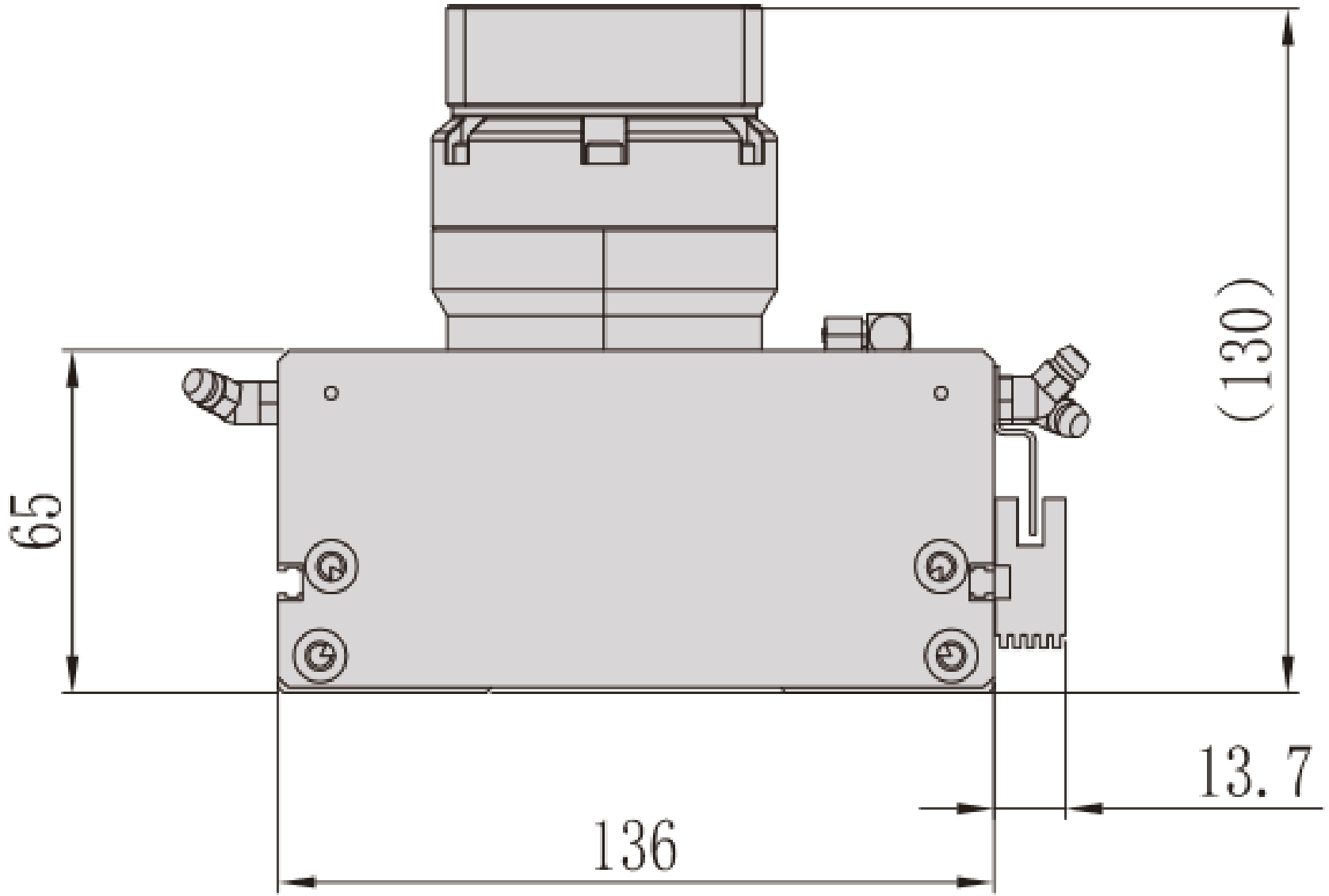

MS14 · 방진형 · 뷰 1

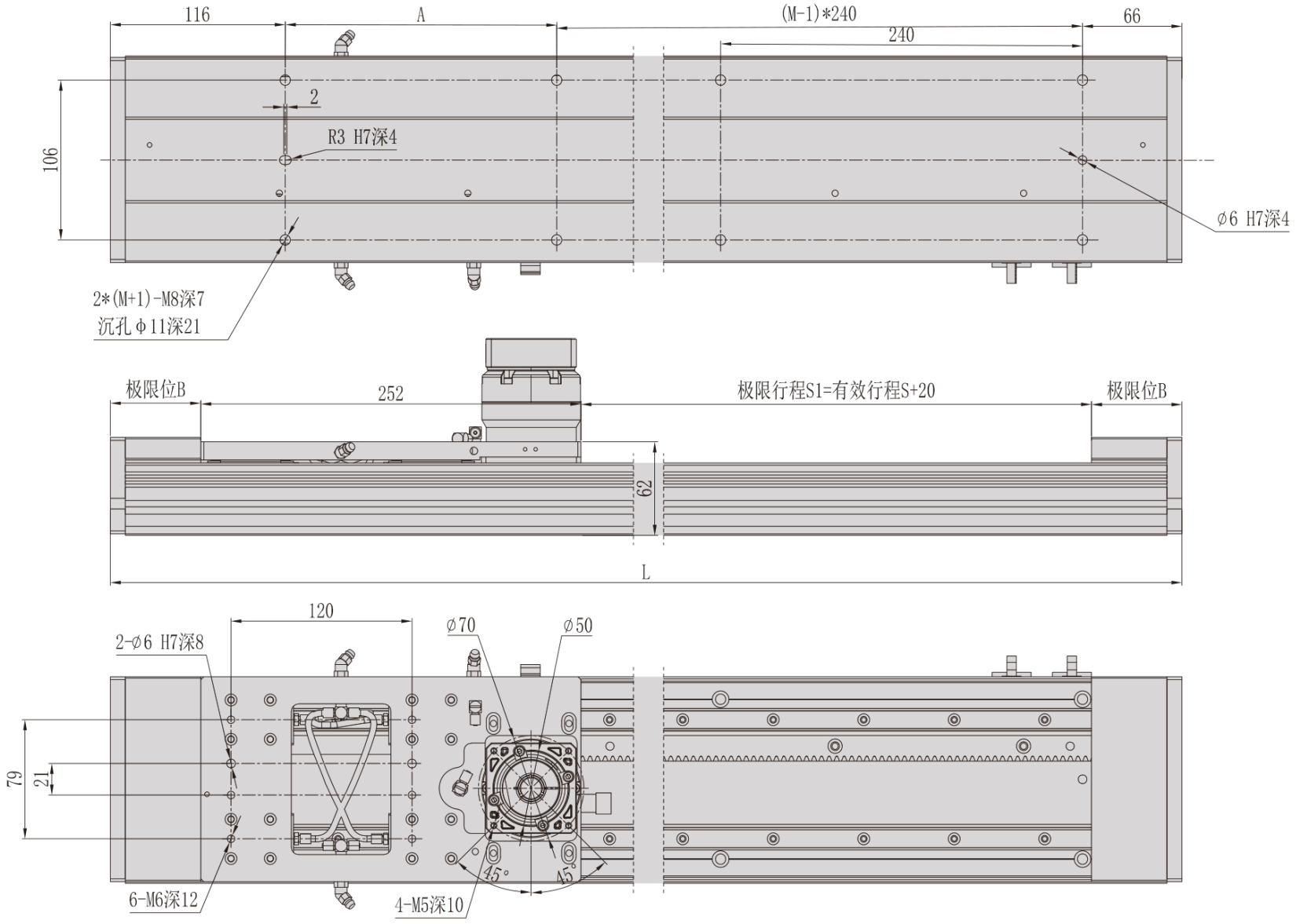
116
A
(M-1)*240
240
66
2
R3 H7深4
106
ϕ6 H7深4
2*(M+1)-M8深7
沉孔ϕ11深21
极限位B
252
极限行程S1=有效行程S+20
极限位B
62
L
120
2-ϕ6 H7深8
ϕ70
ϕ50
79
21
45°
45°
6-M6深12
4-M5深10

MS14 · 방진형 · 뷰 2

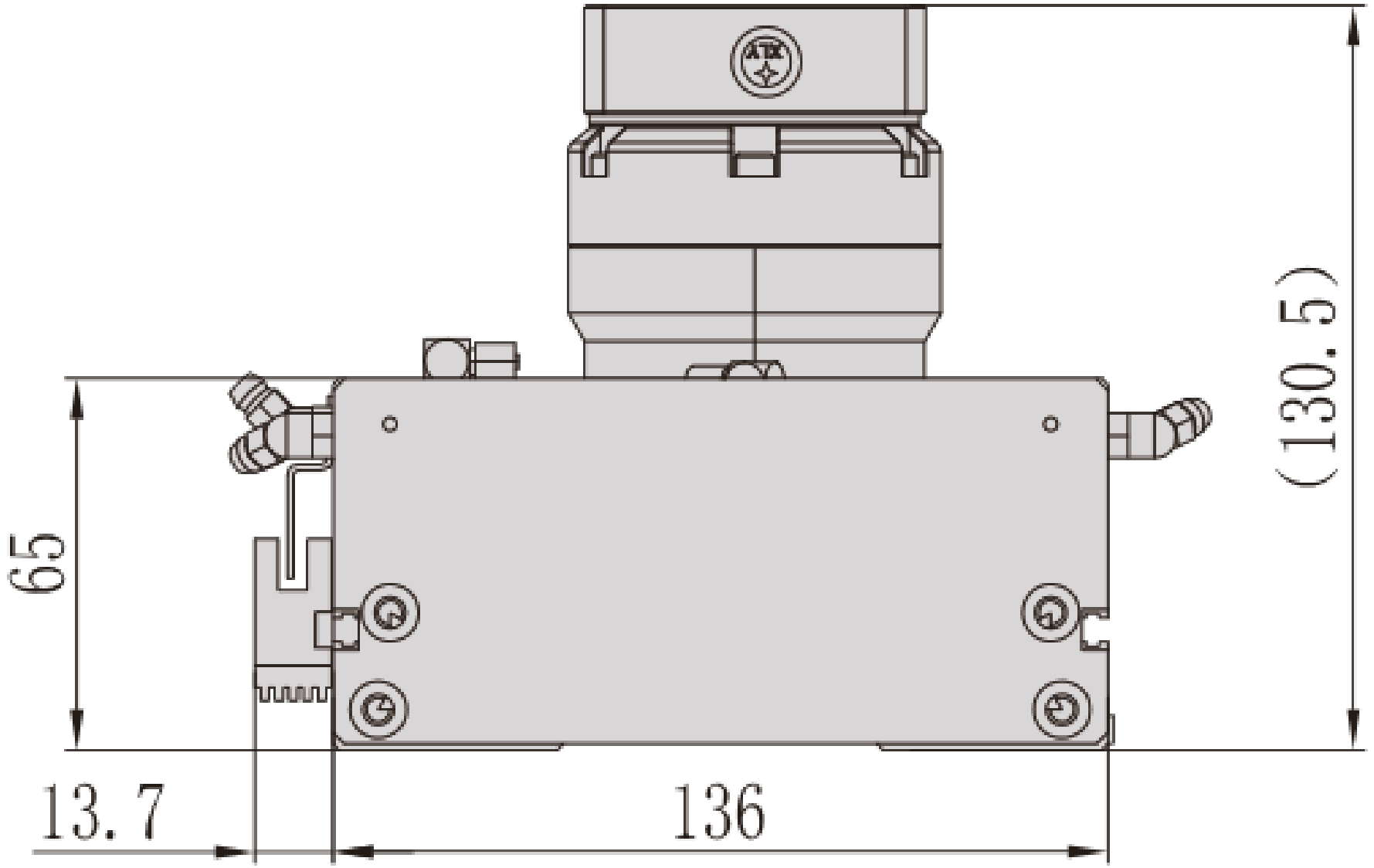

MS14 · 개방형 · 공학 개요

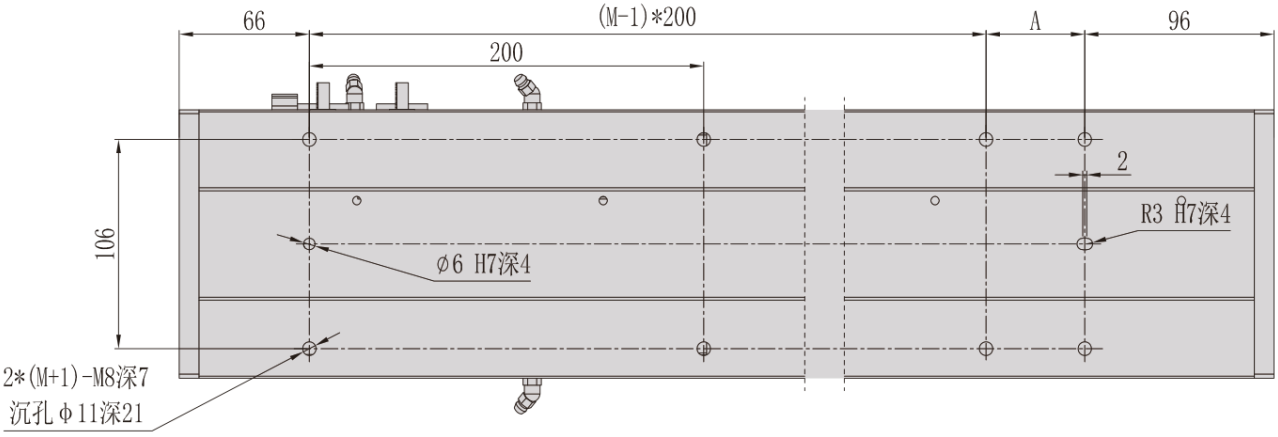

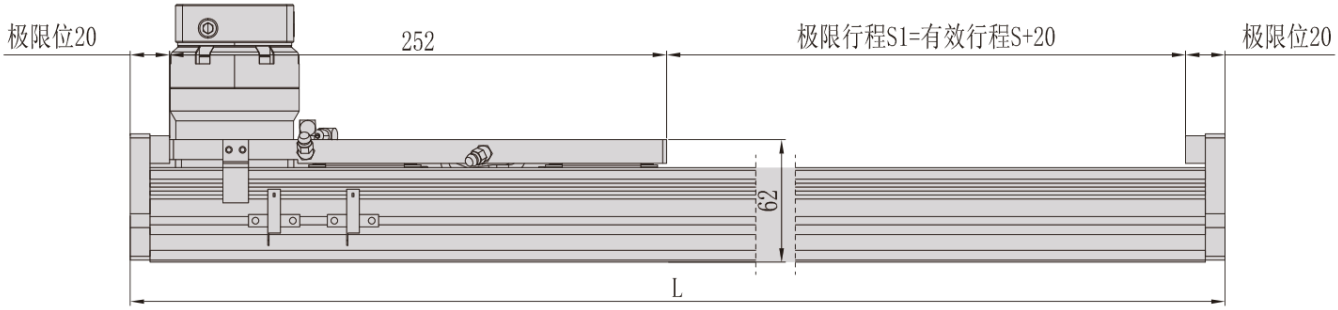

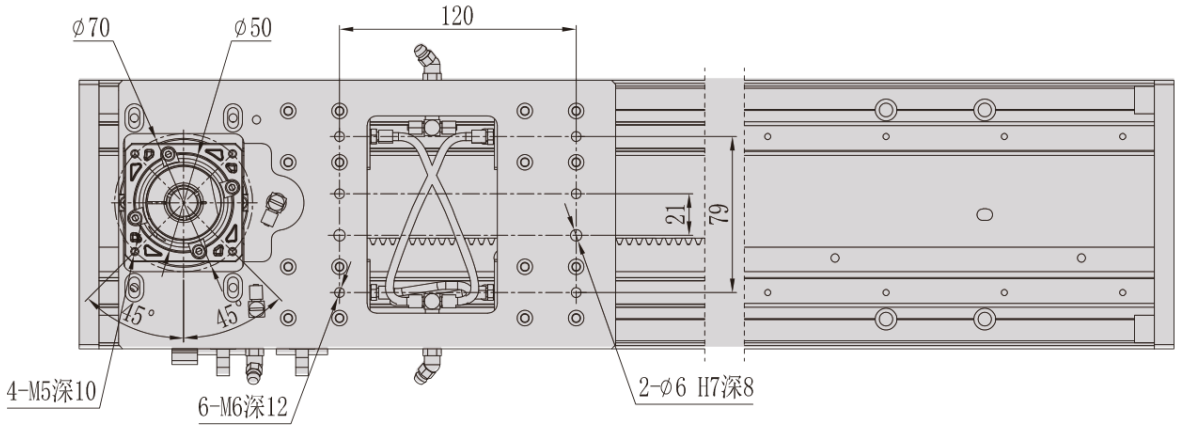

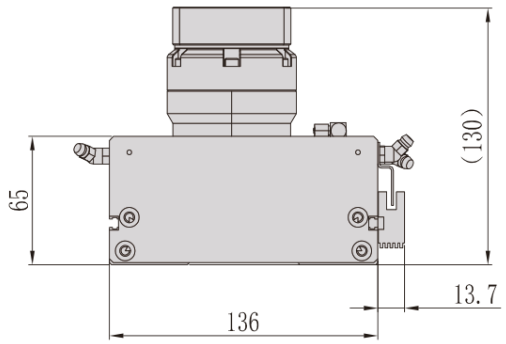

MS14 · 방진형 · 공학 개요

