MD14 寸法

寸法および取付ビュー。単位は各ビューに印刷されたラベルです。

これらの図面はストロークを選定しません。発注する構成に対して取付を確認してください。

左側 L: 2 図。図 1、断面フランジ

右側 R: 3 図。図 1、図 2、断面フランジ

左側 L: 1 図。技術概要

右側 R: 1 図。技術概要

MD14・左側 L・図1

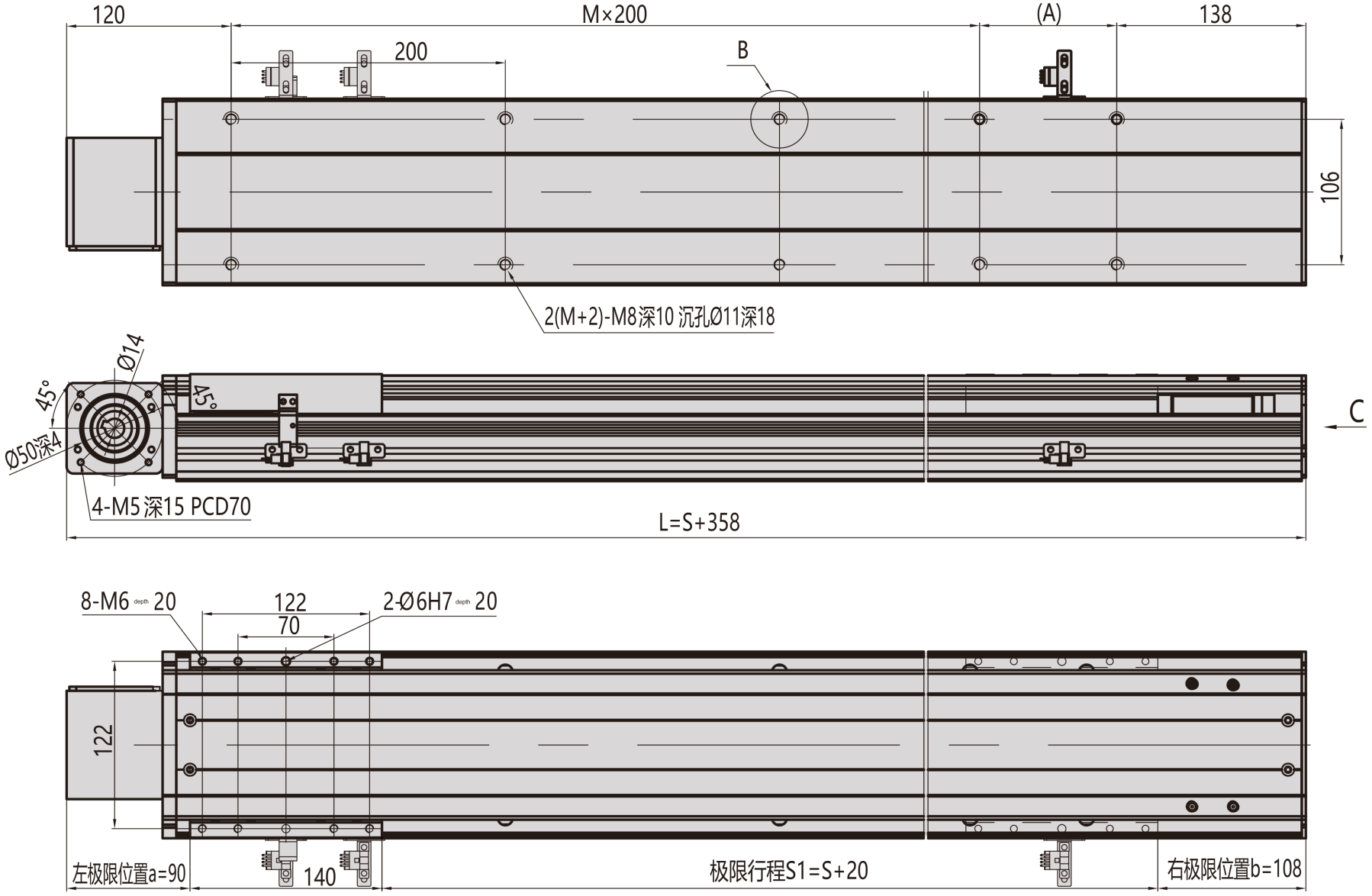
120
M×200
(A)
138
200
B
106
2(M+2)-M8深10 沉孔Ø11深18
Ø14
45°
45°
Ø50深4
C
4-M5 深15 PCD70
L=S+358
8-M6 depth 20
122
70
2-Ø6H7 depth 20
122
左极限位置a=90
140
极限行程S1=S+20
右极限位置b=108

MD14 · 左側 L · 断面フランジ

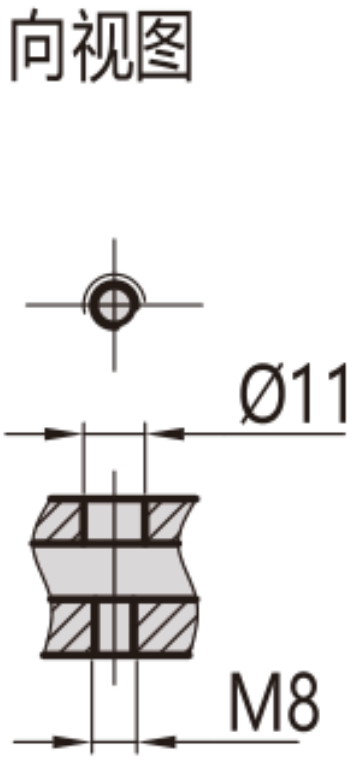

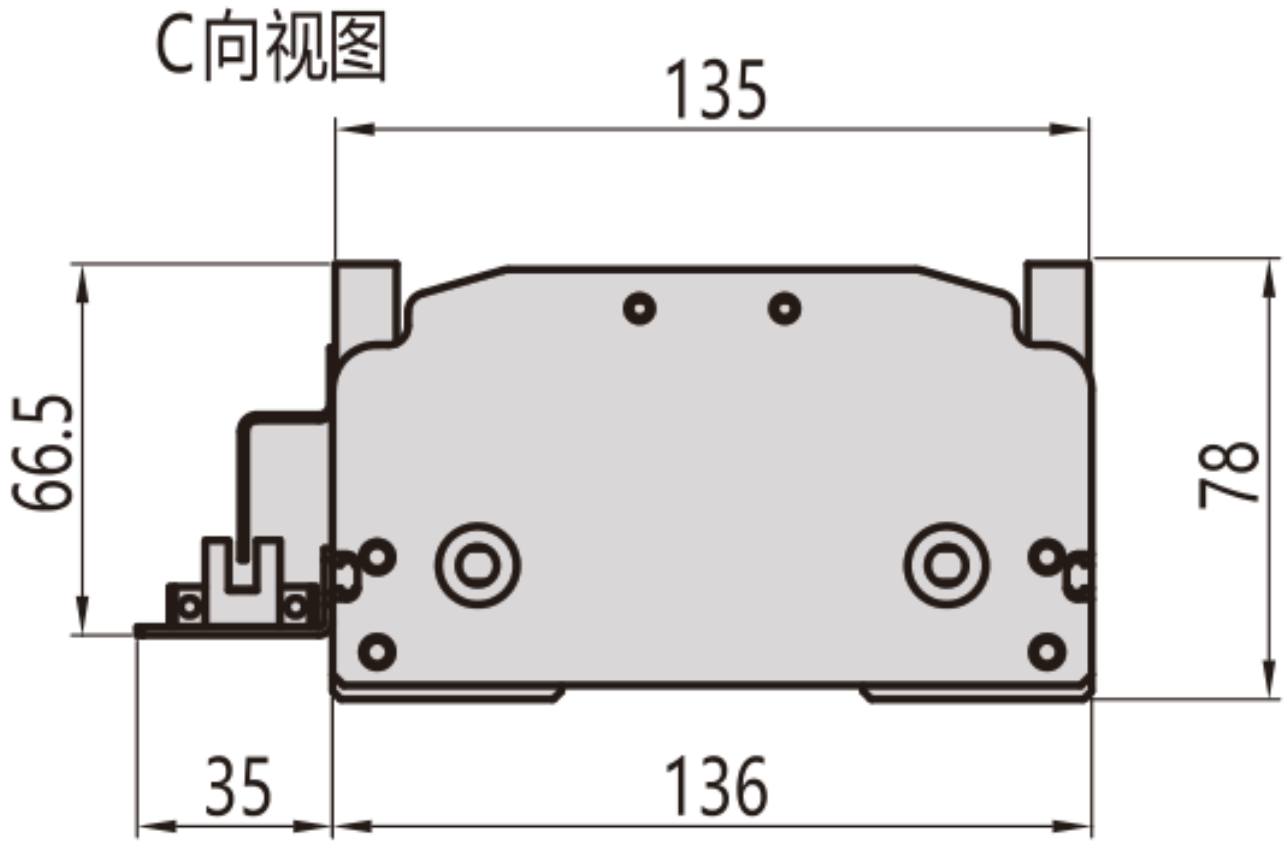

MD14 · 右側 R · 図1

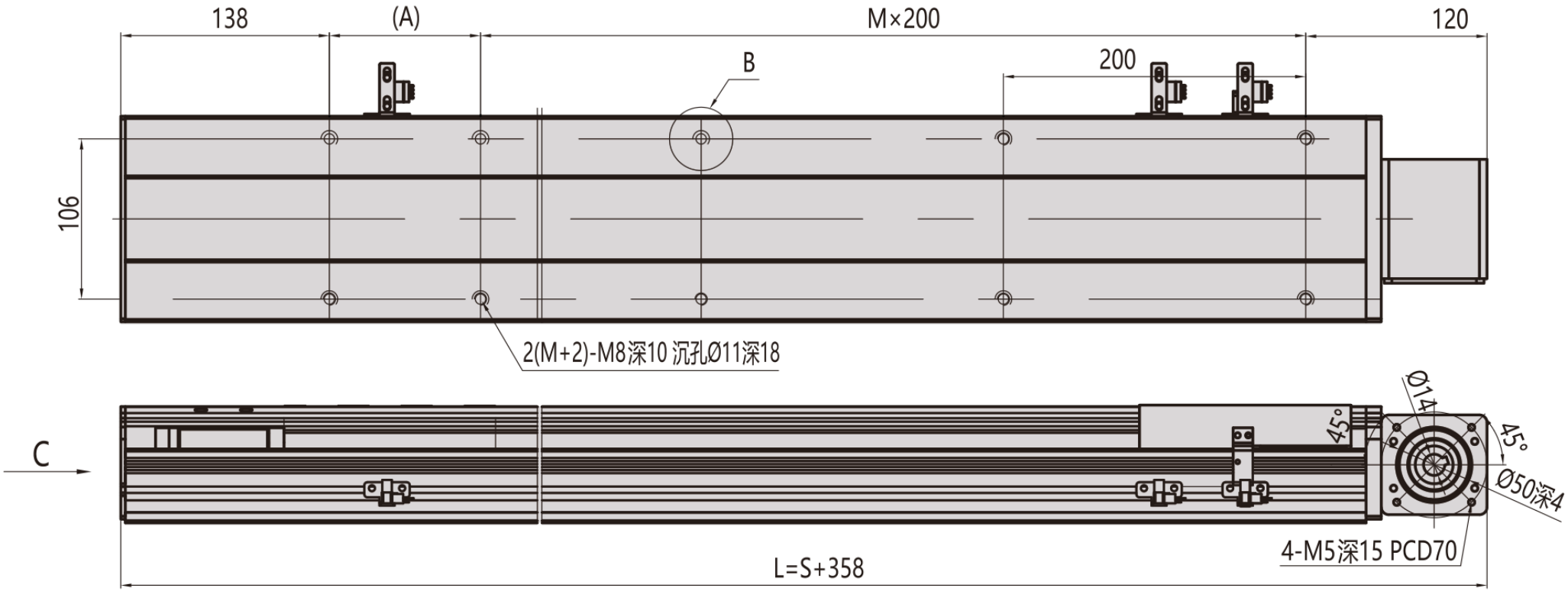
138
(A)
M×200
120
200
B
106
2(M+2)-M8深10 沉孔Ø11深18
C
Ø14
45°
45°
Ø50深4
4-M5深15 PCD70
L=S+358

MD14・右側 R・図2

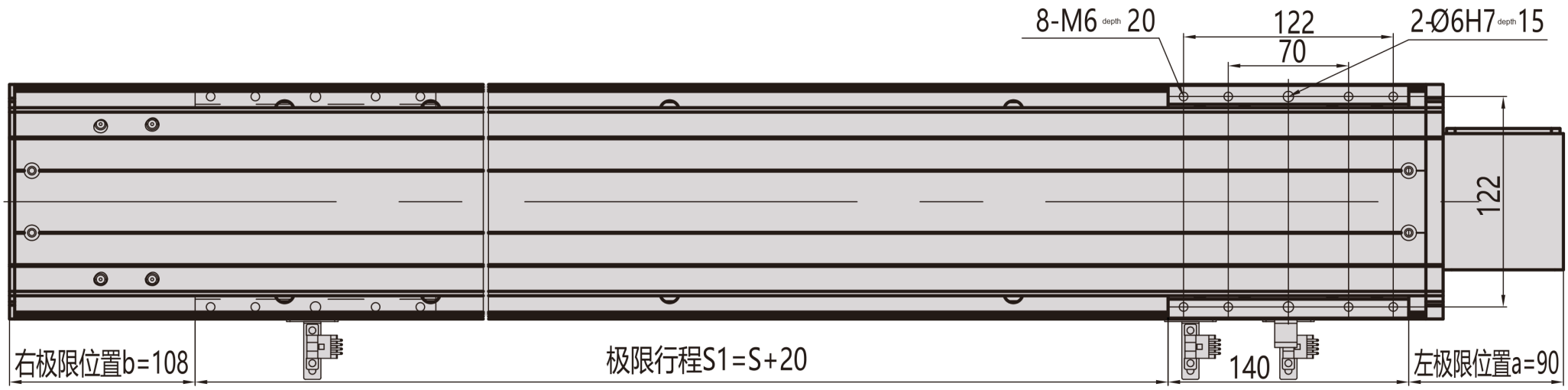
8-M6 depth 20
122
70
2-Ø6H7 depth 15
122
右極限位置b=108
極限行程S1=S+20
140
左極限位置a=90

MD14 · 右側 R · 断面フランジ

B向视图

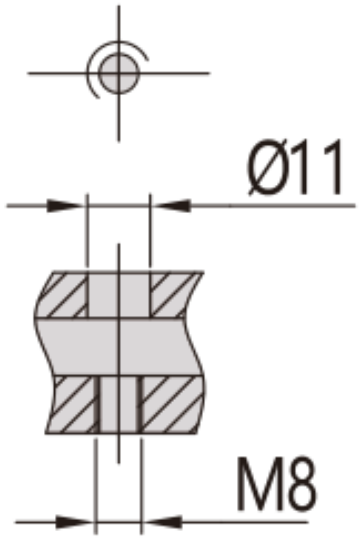

C向视图

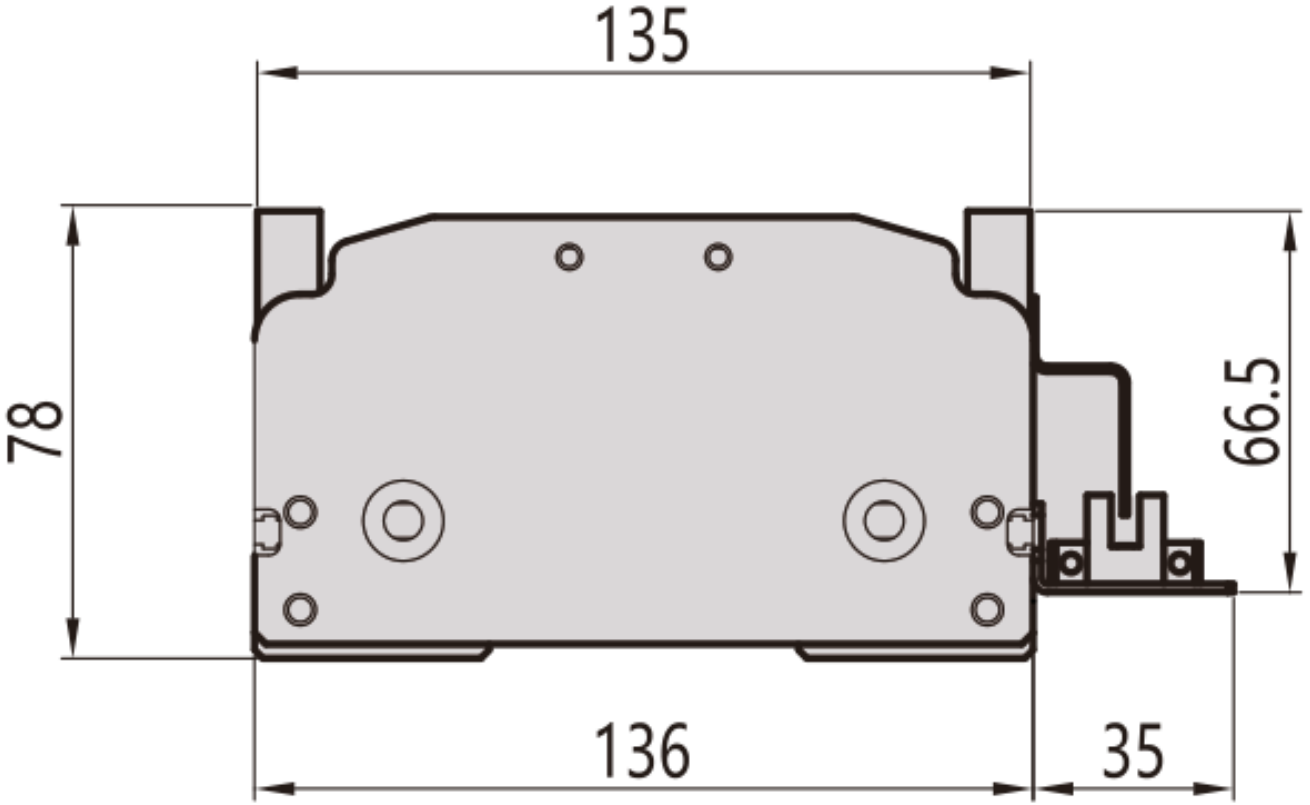

MD14 · 左側 L · 技術概要

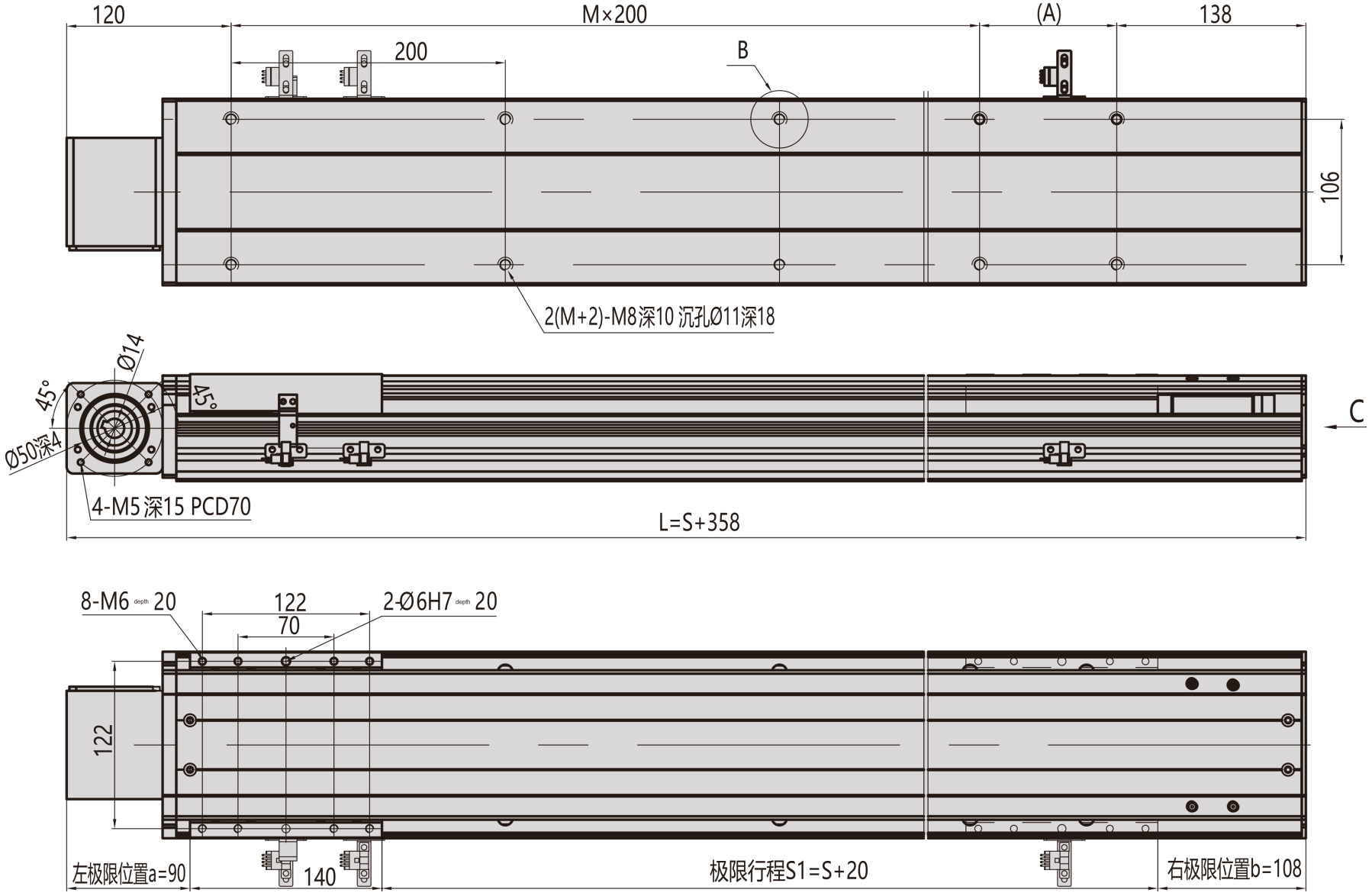

MD14 · 右側 R · 技術概要

