MC14 / D

ພາບລວມການຕິດຕັ້ງ

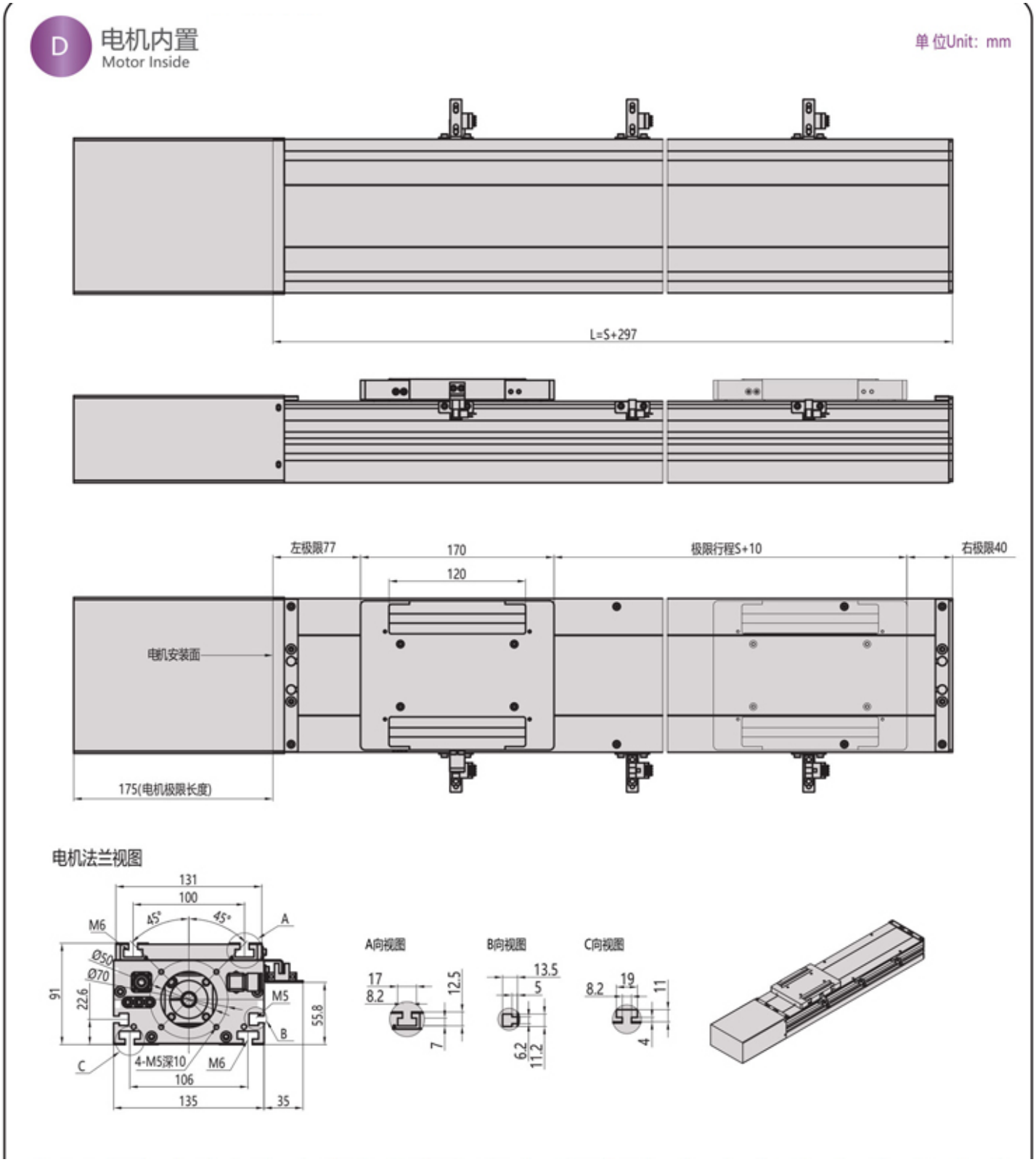

ໃຊ້ຂະໜາດທີ່ຕິດປ້າຍ; ຢ່າວັດແຜນ.

MC14 / L

ພາບລວມການຕິດຕັ້ງ

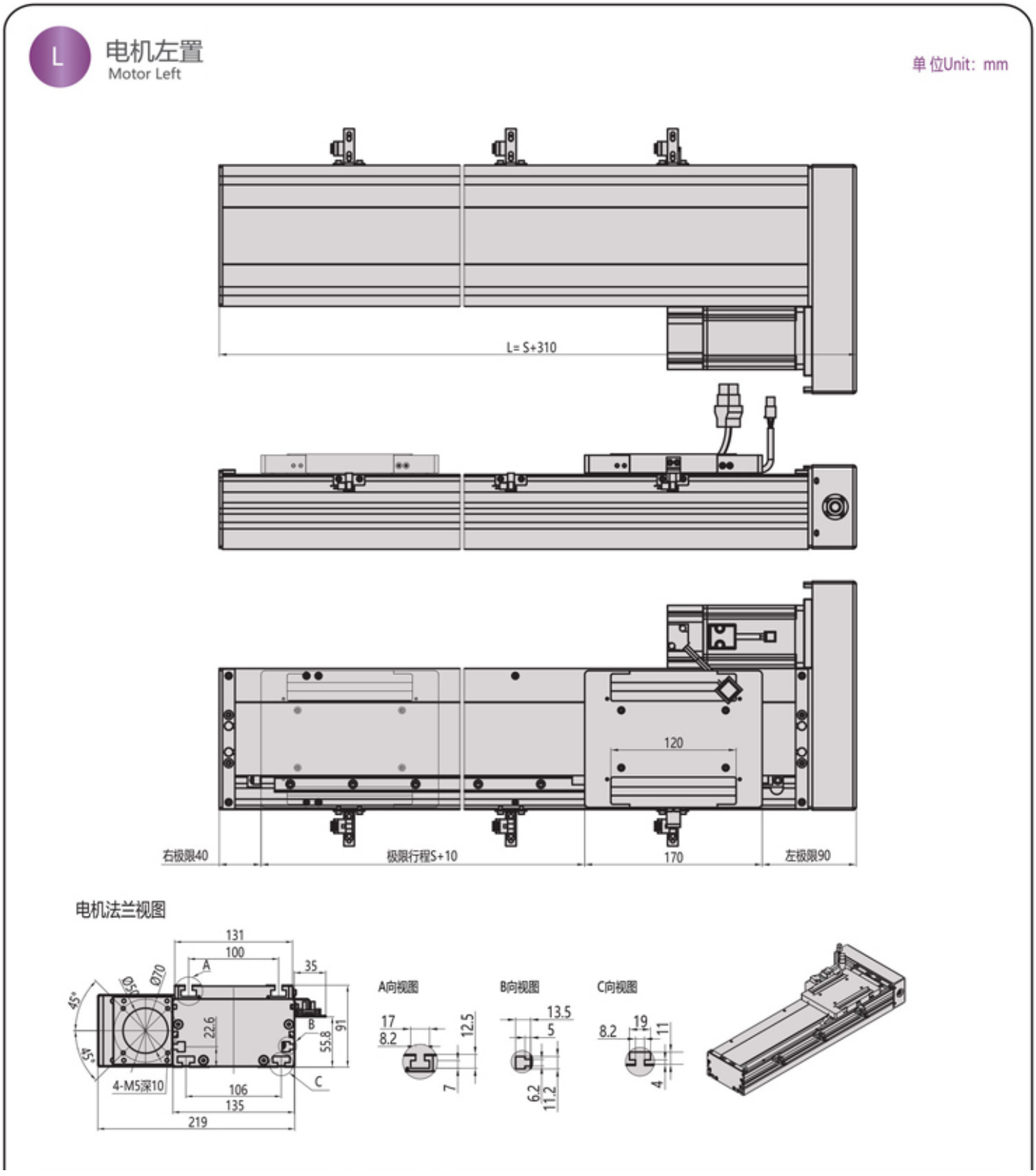

ໃຊ້ຂະໜາດທີ່ຕິດປ້າຍ; ຢ່າວັດແຜນ.

MC14 / B

ພາບລວມການຕິດຕັ້ງ

B 电机下置
Motor Lower

单位Unit: mm

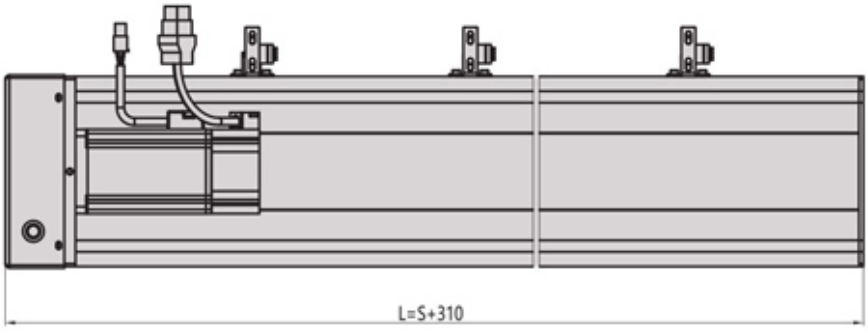

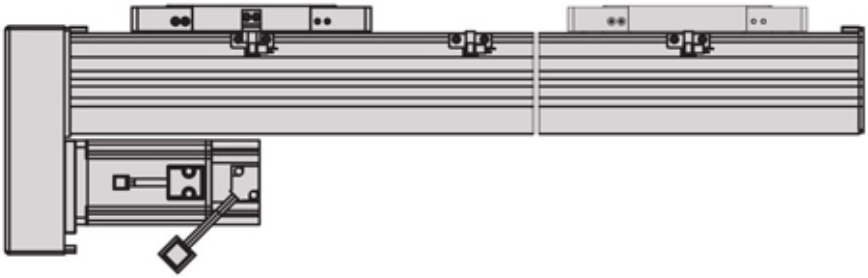

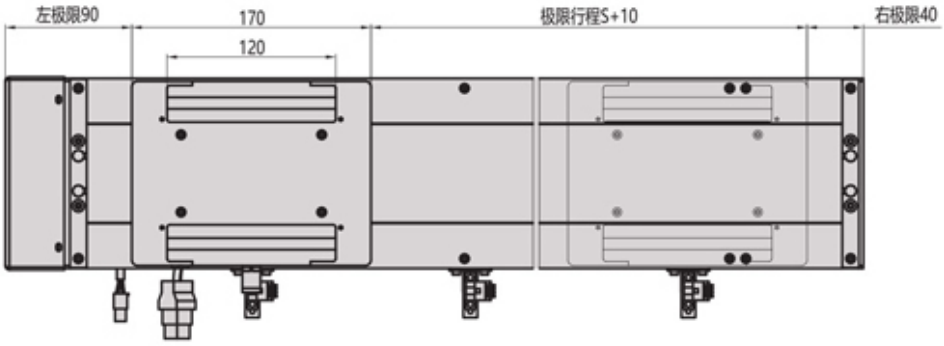

电机法兰视图

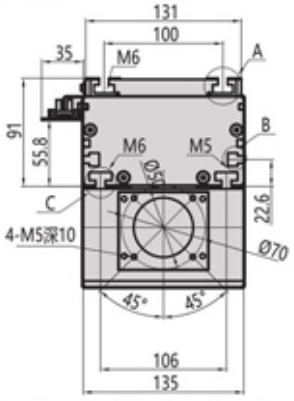

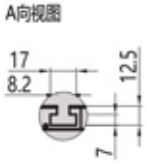

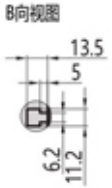

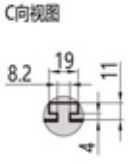

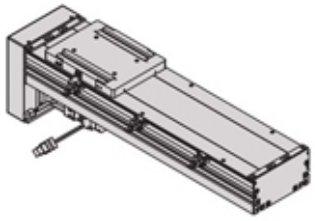

ໃຊ້ຂະໜາດທີ່ຕິດປ້າຍ; ຢ່າວັດແຜນ.