MTH12 치수

치수 및 설치 뷰. 단위는 각 뷰에 인쇄된 라벨입니다.

이 도면들은 스트로크를 선정하지 않습니다. 주문하는 구성에 대해 장착을 확인하십시오.

외측 C: 4 뷰. 뷰 1, 뷰 2, 뷰 3, 단면 플랜지

좌측 L: 3 뷰. 뷰 1, 뷰 2, 단면 플랜지

우측 R: 2 뷰. 뷰 1, 단면 플랜지

하단 B: 2 뷰. 뷰 1, 단면 플랜지

외측 C: 1 뷰. 공학 개요

좌측 L: 1 뷰. 공학 개요

우측 R: 1 뷰. 공학 개요

하단 B: 1 뷰. 공학 개요

MTH12 · 외측 C · 뷰 1

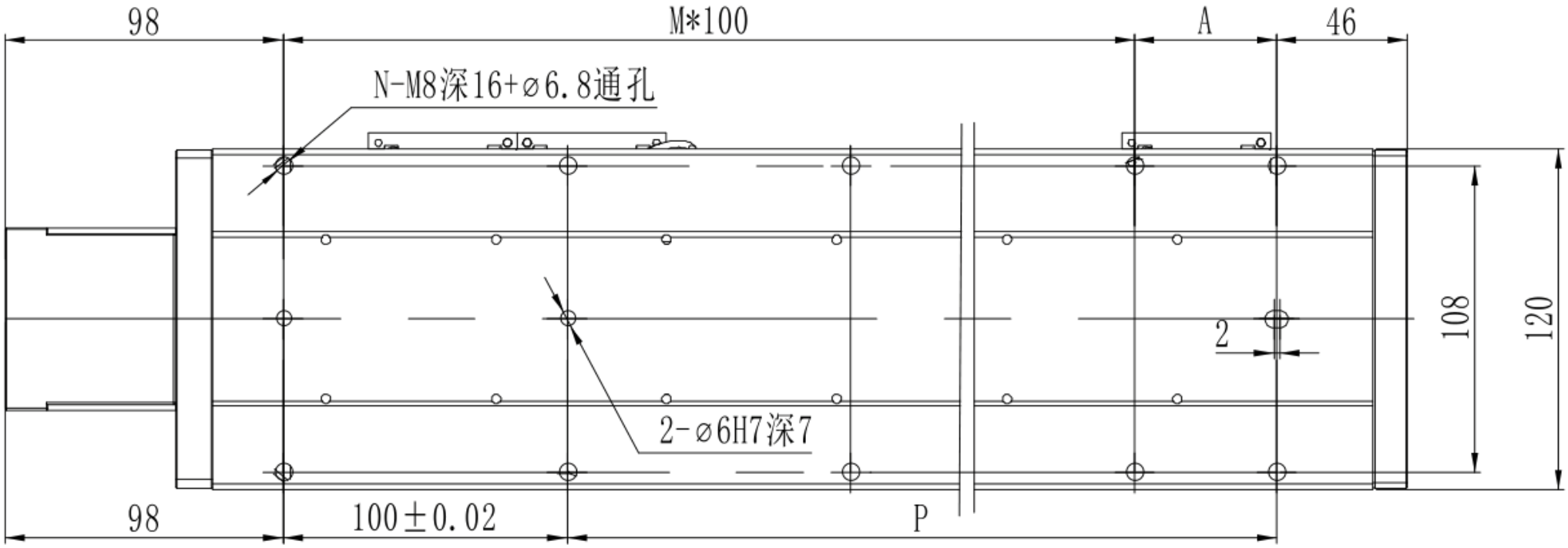

MTH12 · 외측 C · 뷰 2

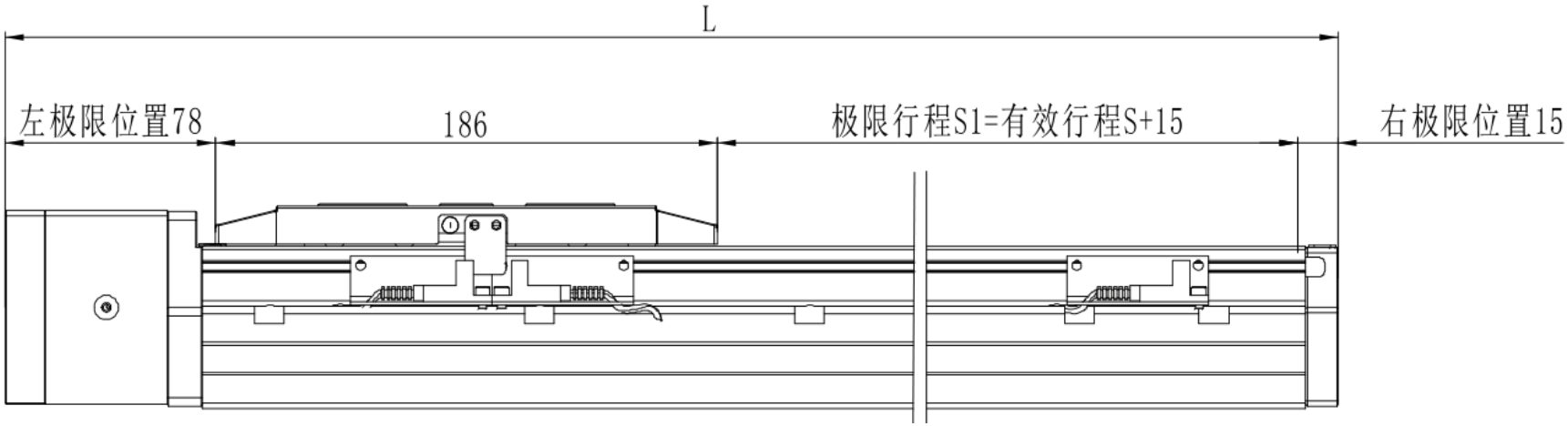

MTH12 · 외측 C · 뷰 3

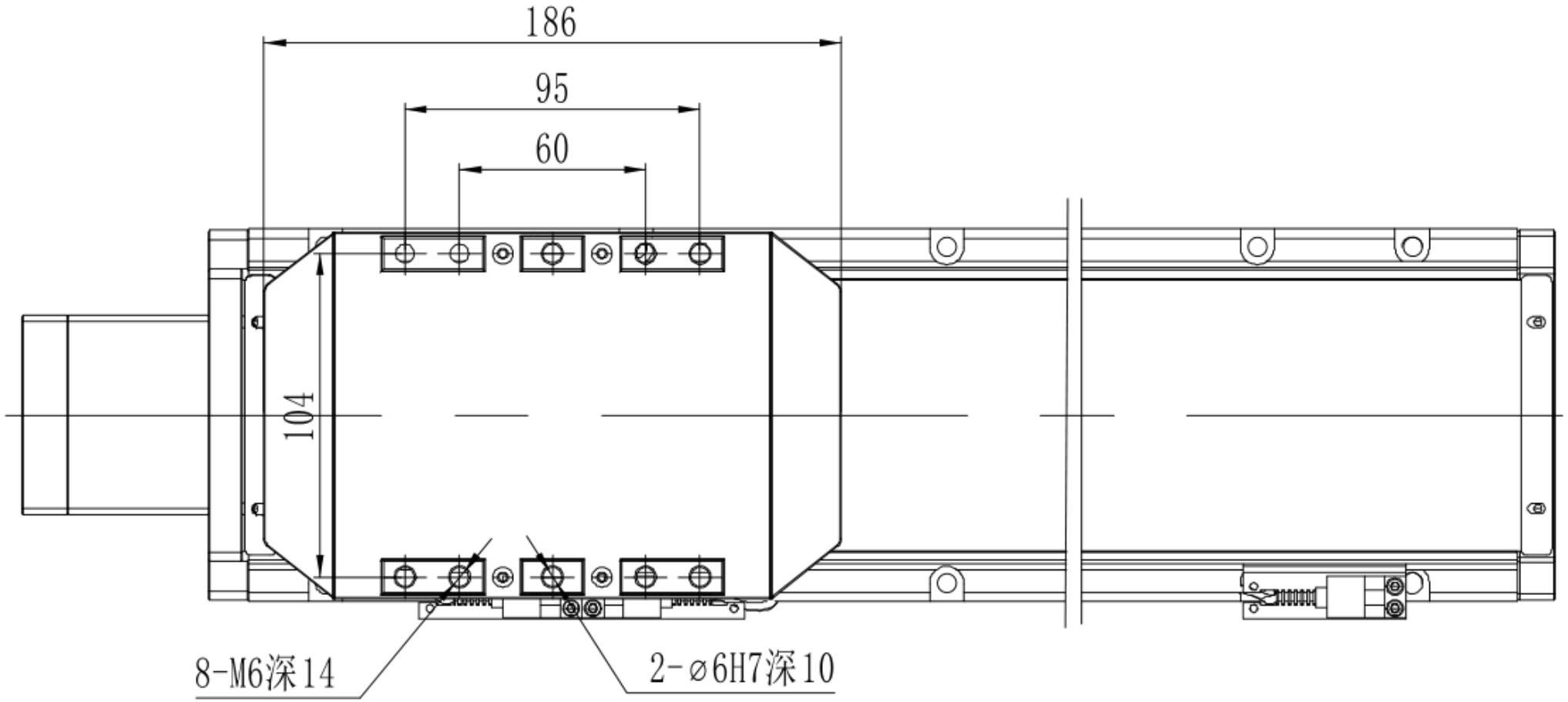

MTH12 · 외측 C · 단면 플랜지

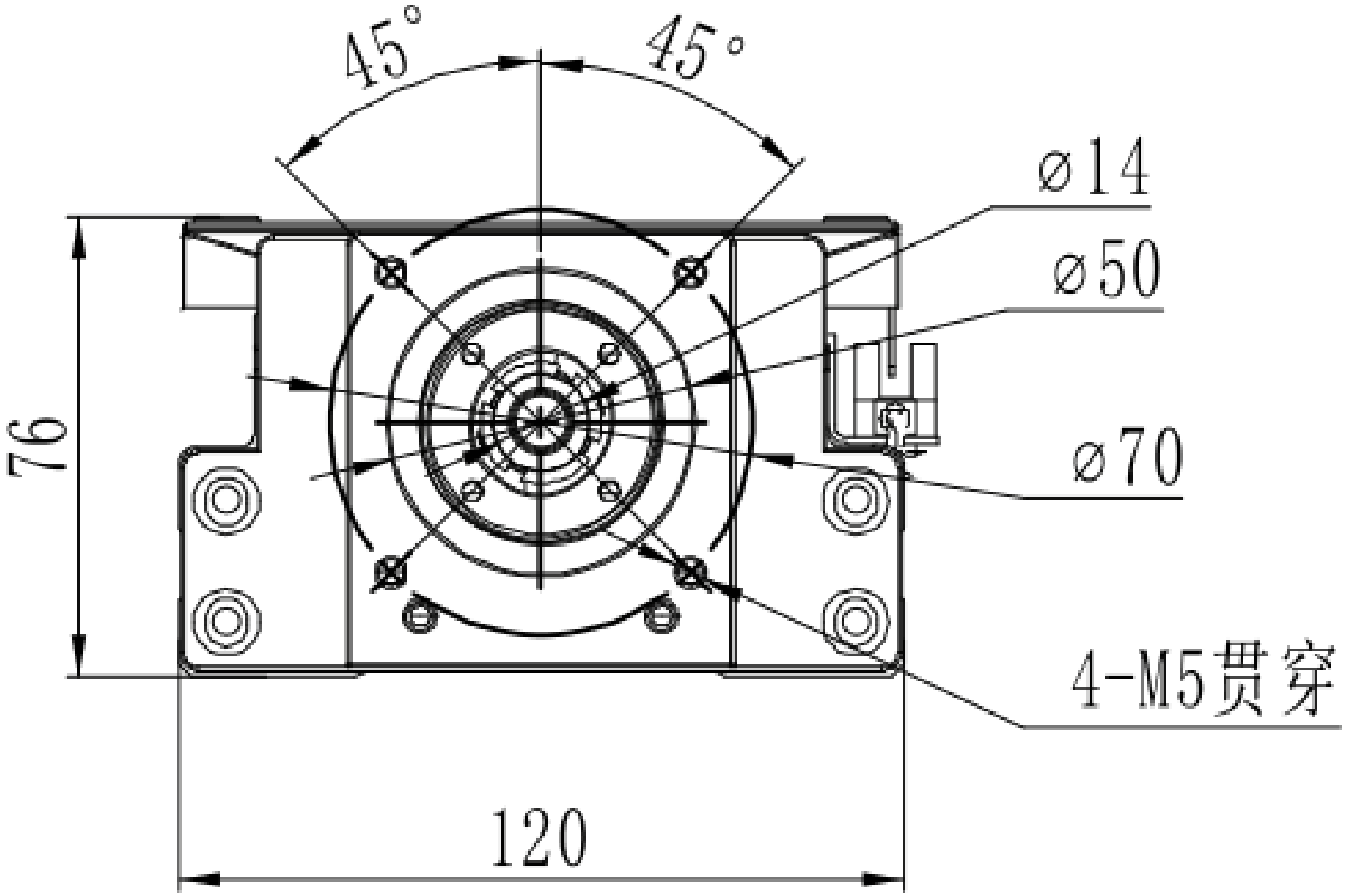

MTH12 · 좌측 L · 뷰 1

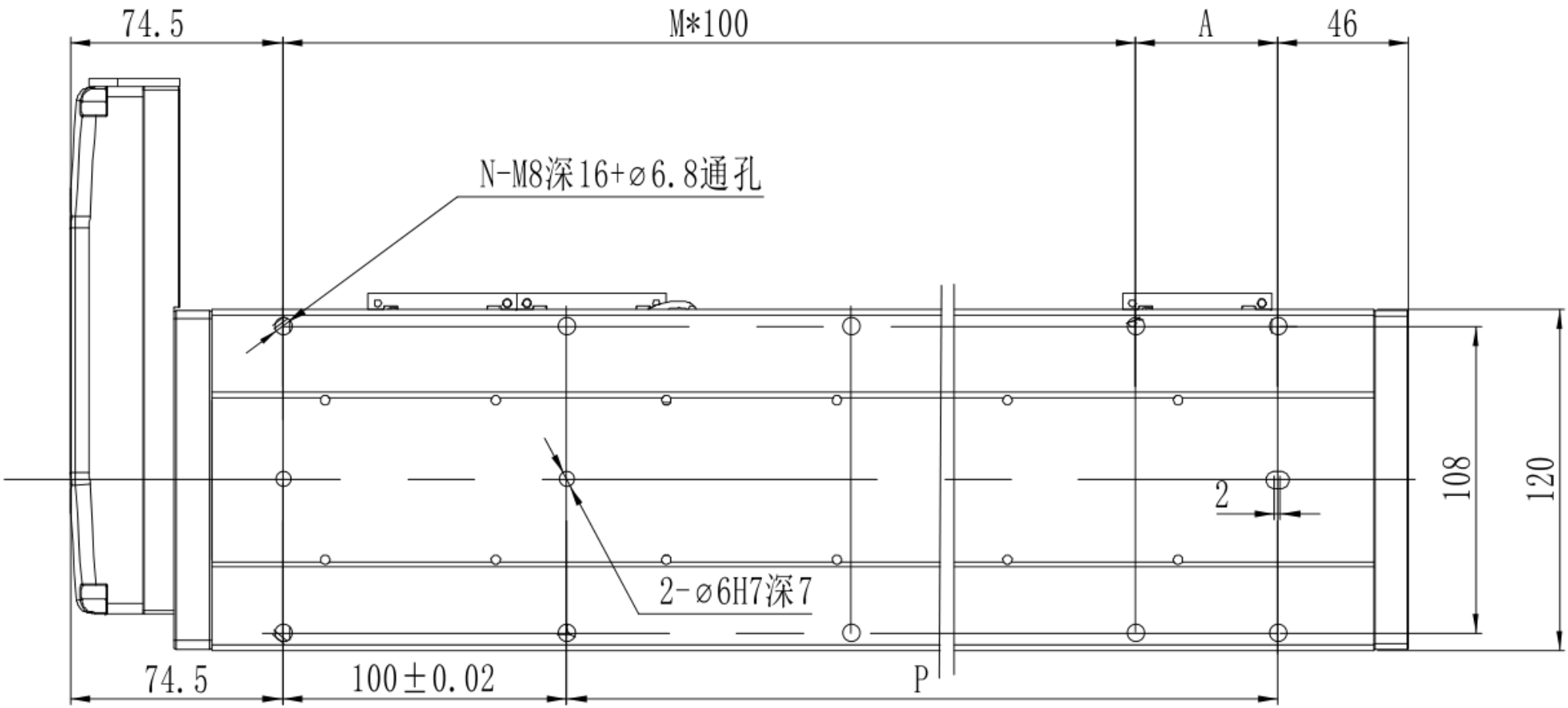

MTH12 · 좌측 L · 뷰 2

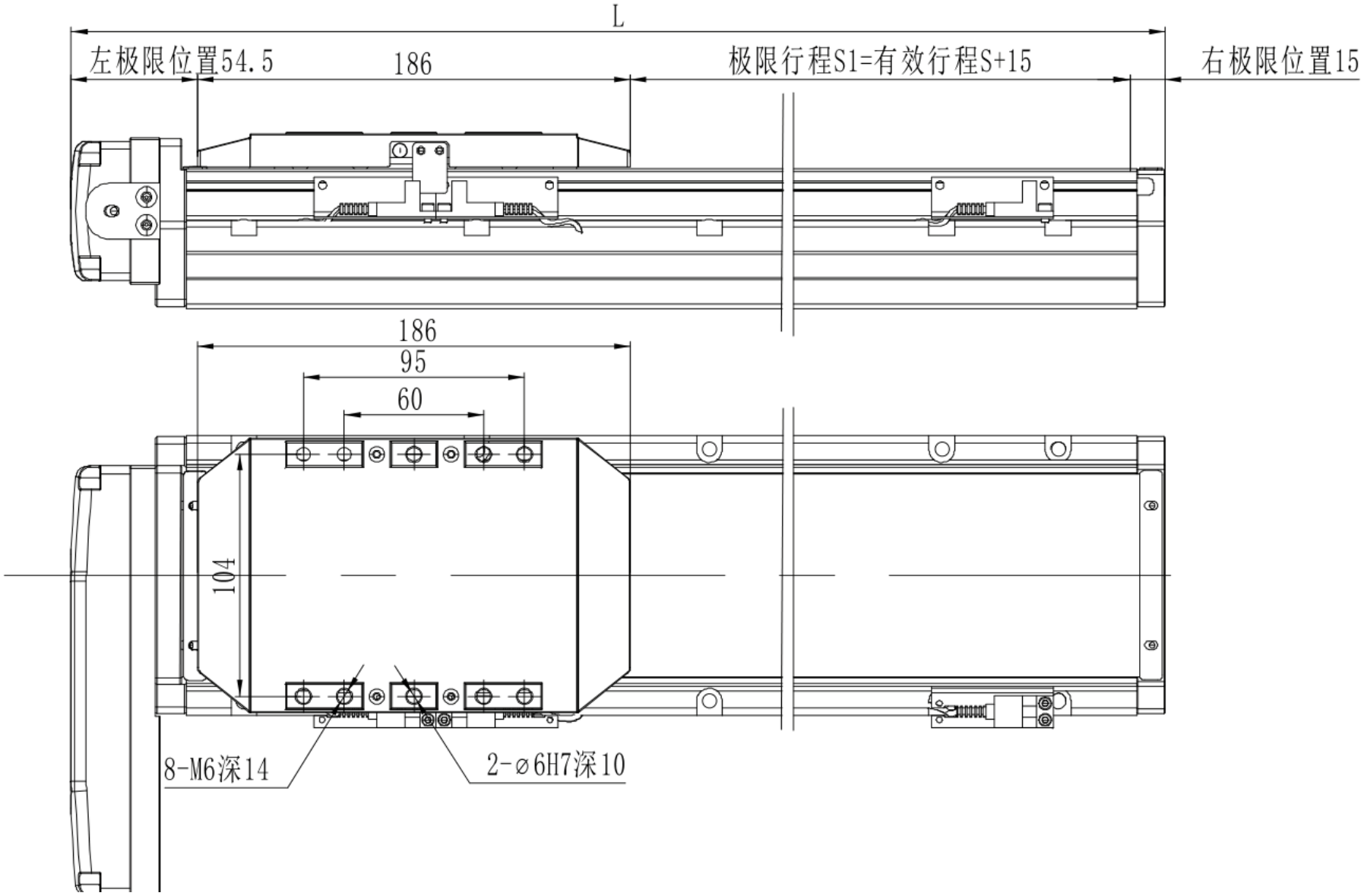
L
左极限位置54.5
186
极限行程S1=有效行程S+15
右极限位置15
186
95
60
104
8-M6深14
2-⌀6H7深10

MTH12 · 좌측 L · 단면 플랜지

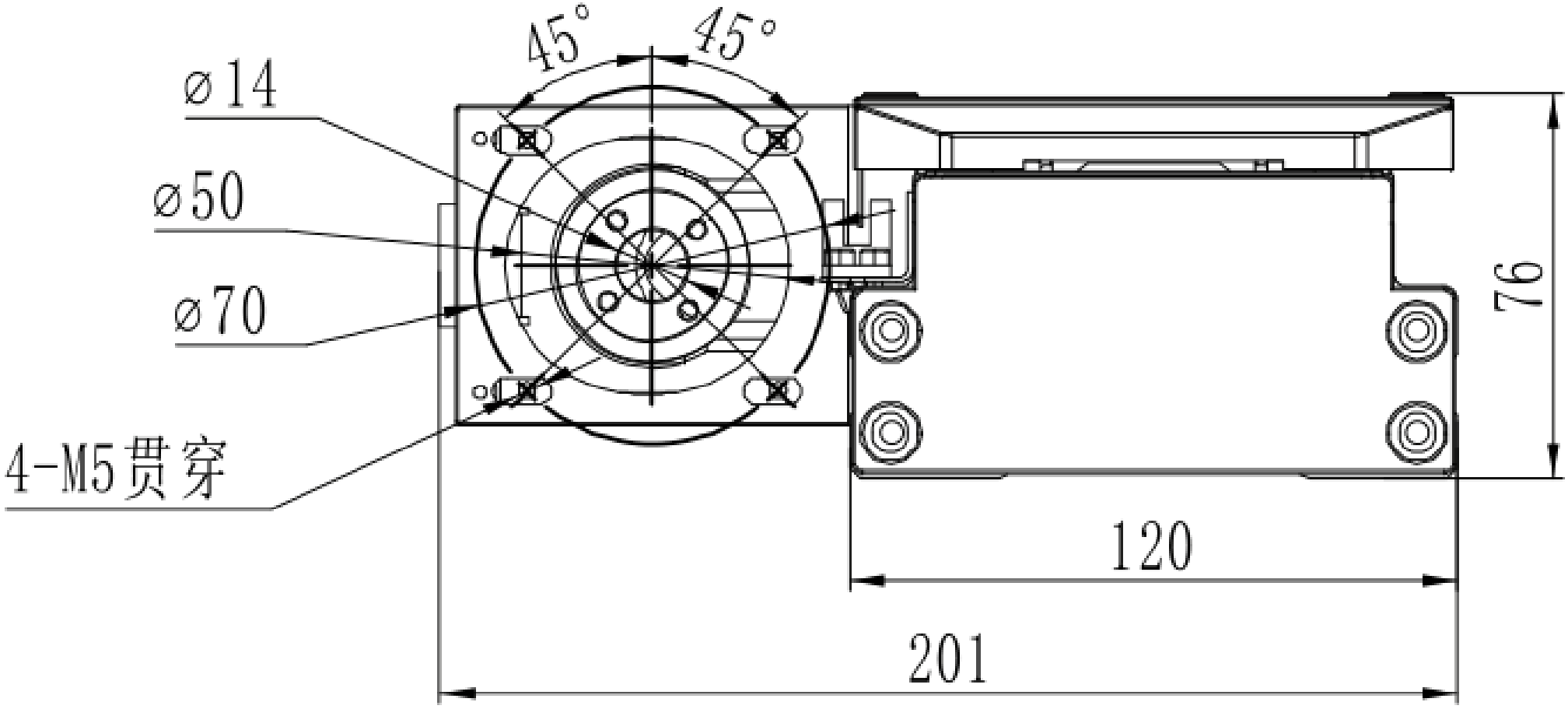

MTH12 · 우측 R · 뷰 1

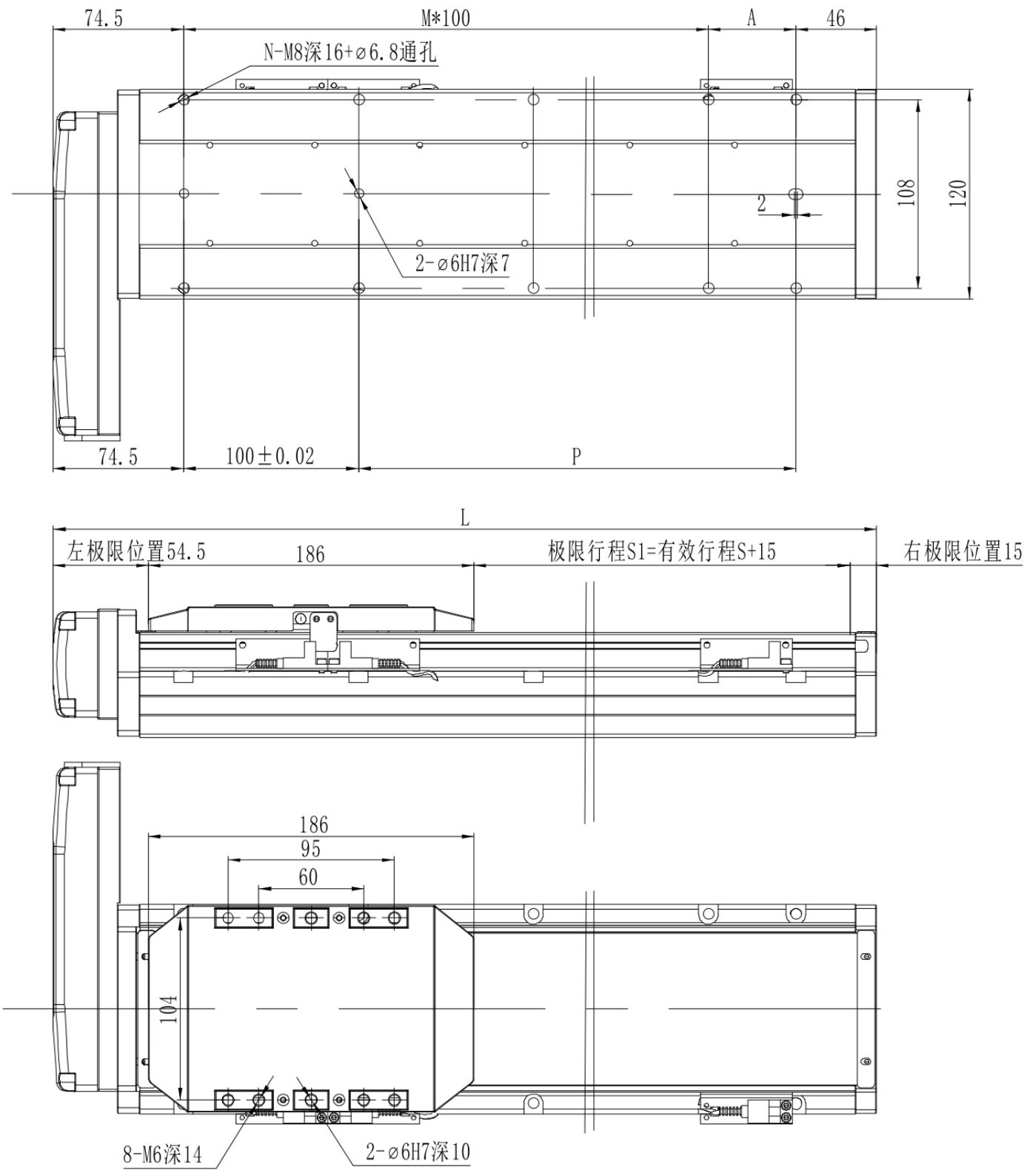
74.5
M*100
A
46
N-M8深16+⌀6.8通孔
108
120
2
2-⌀6H7深7
74.5
100±0.02
P
L
左极限位置54.5
186
极限行程S1=有效行程S+15
右极限位置15
186
95
60
104
8-M6深14
2-⌀6H7深10

MTH12 · 우측 R · 단면 플랜지

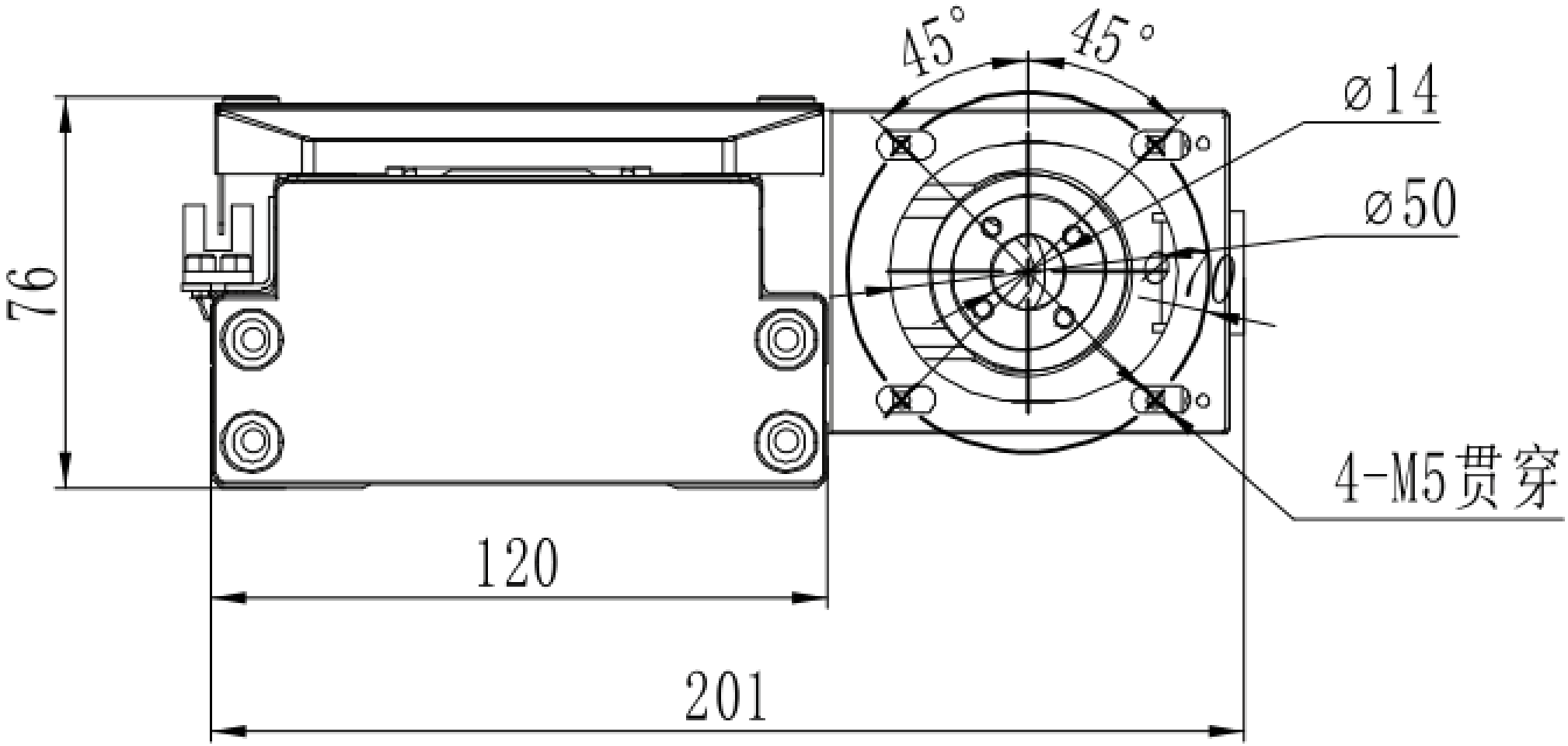

MTH12 · 하단 B · 뷰 1

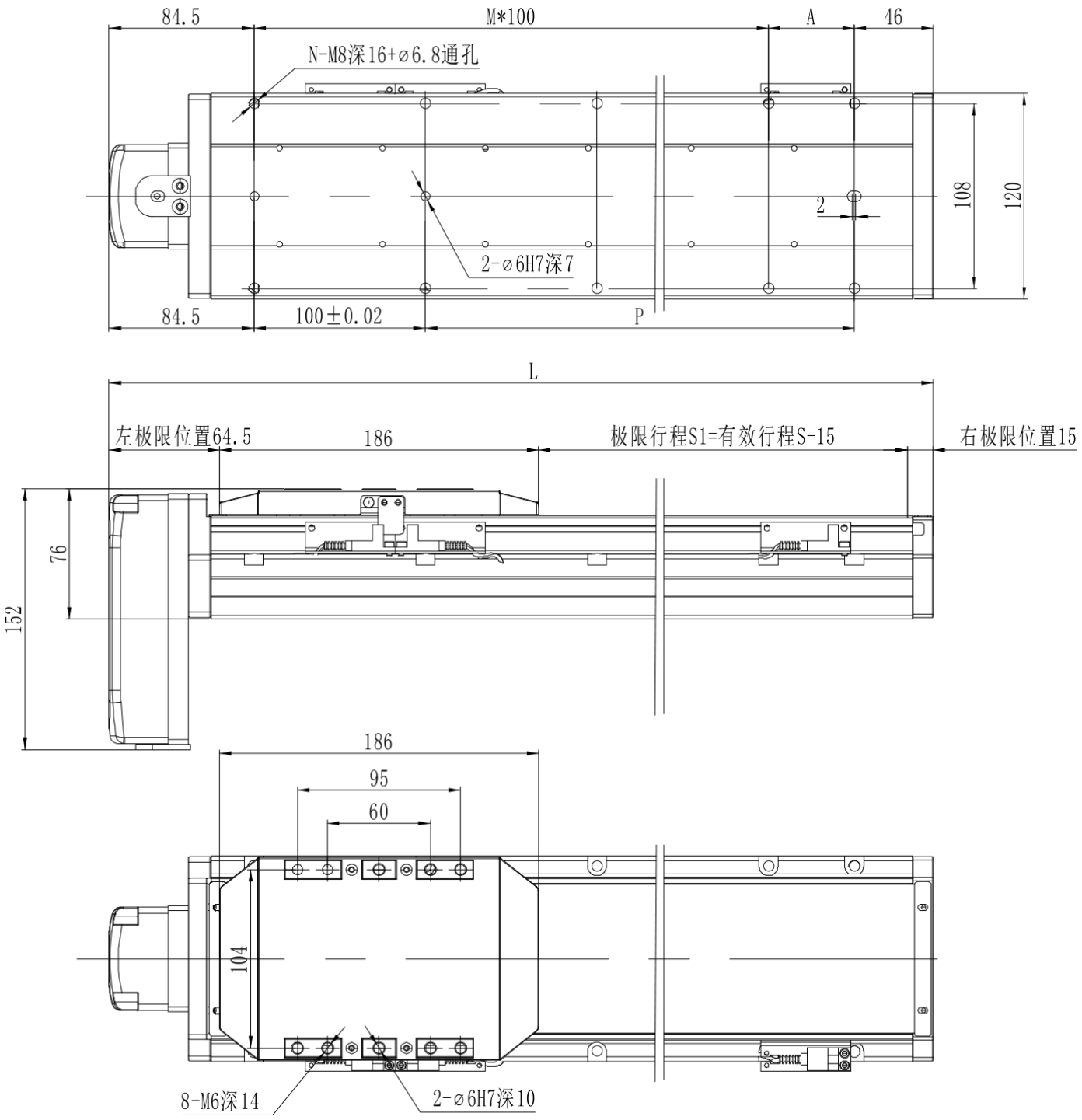
84.5
M*100
A
46
N-M8深16+⌀6.8通孔
108
120
2
2-⌀6H7深7
84.5
100±0.02
P
L
左极限位置64.5
186
极限行程S1=有效行程S+15
右极限位置15
76
152
186
95
60
104
8-M6深14
2-⌀6H7深10

MTH12 · 하단 B · 단면 플랜지

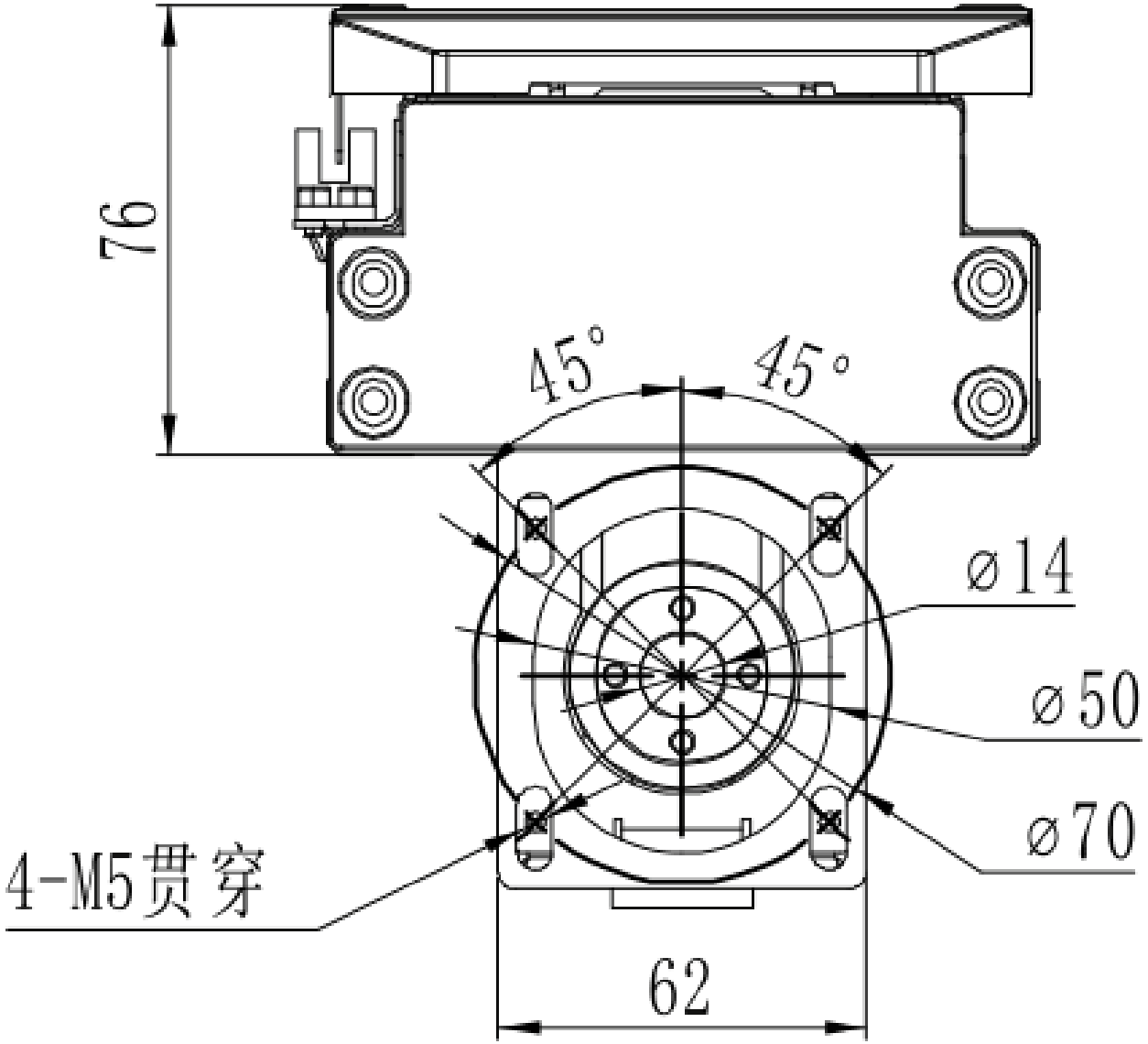

MTH12 · 외측 C · 공학 개요

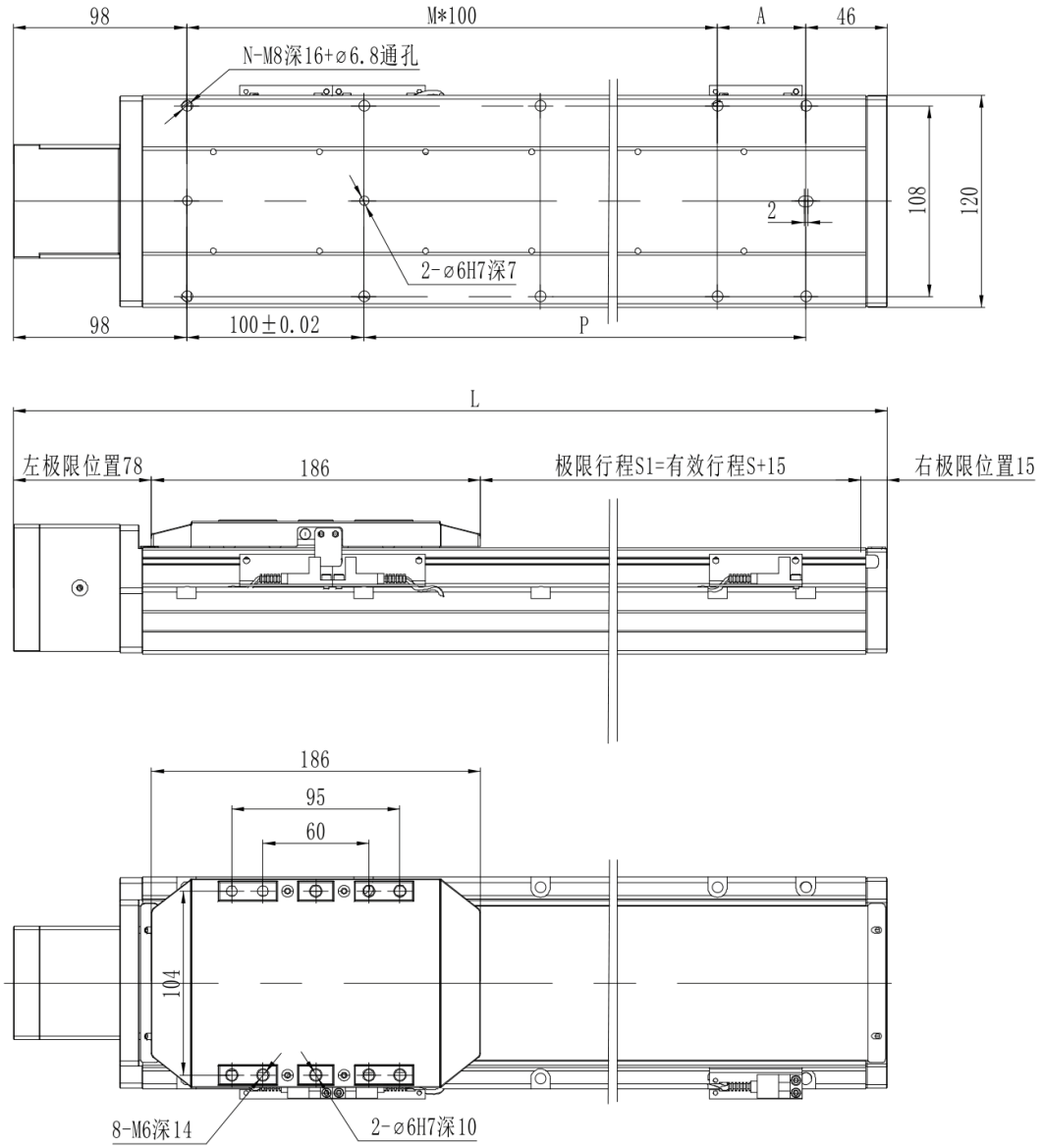

MTH12 · 좌측 L · 공학 개요

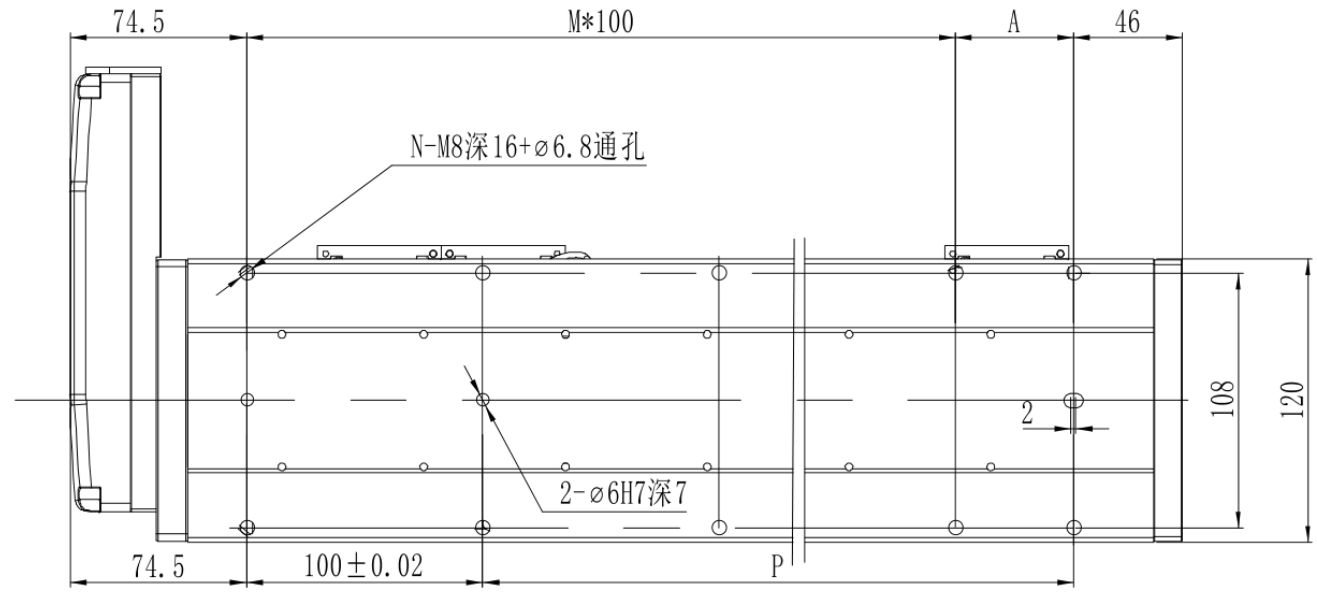

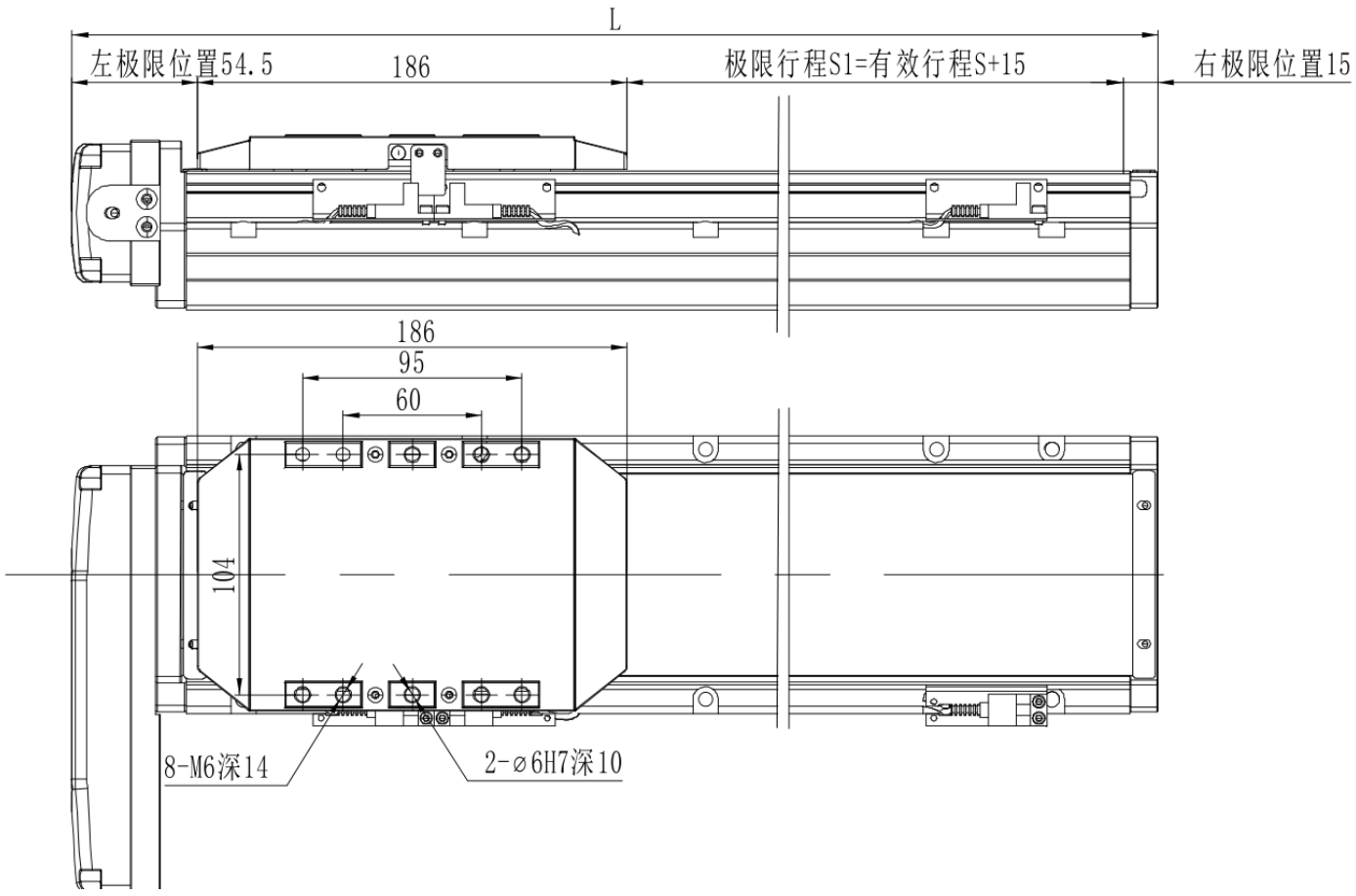

MTH12 · 우측 R · 공학 개요

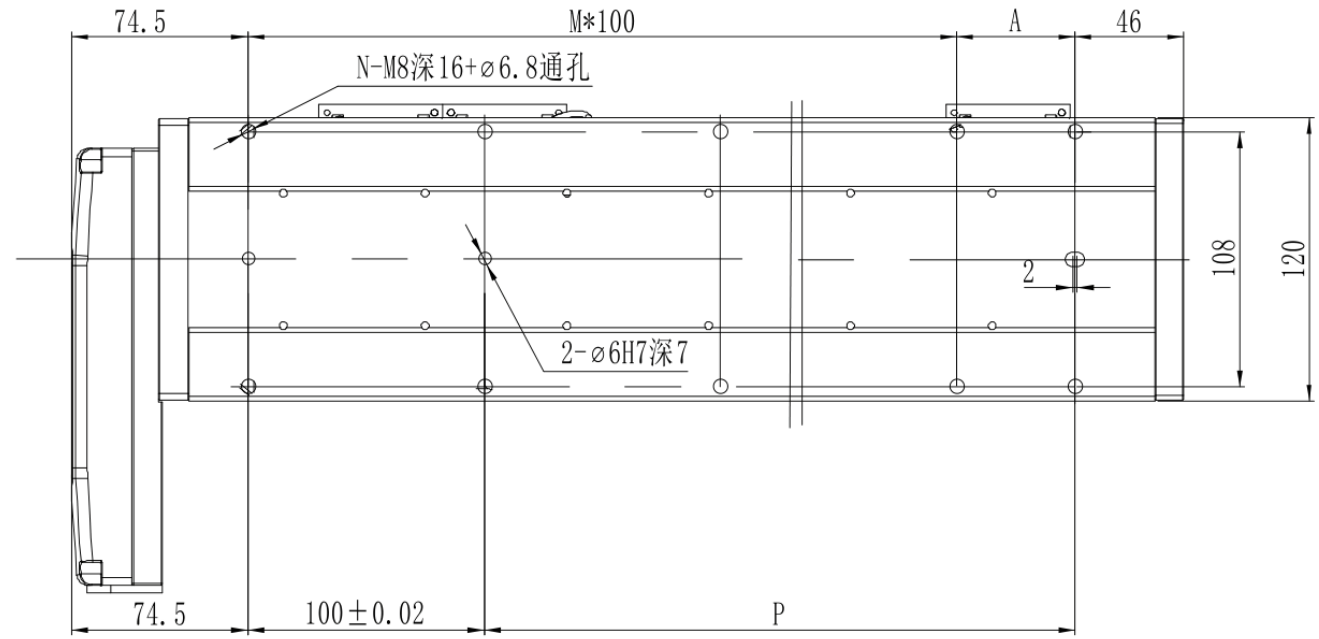

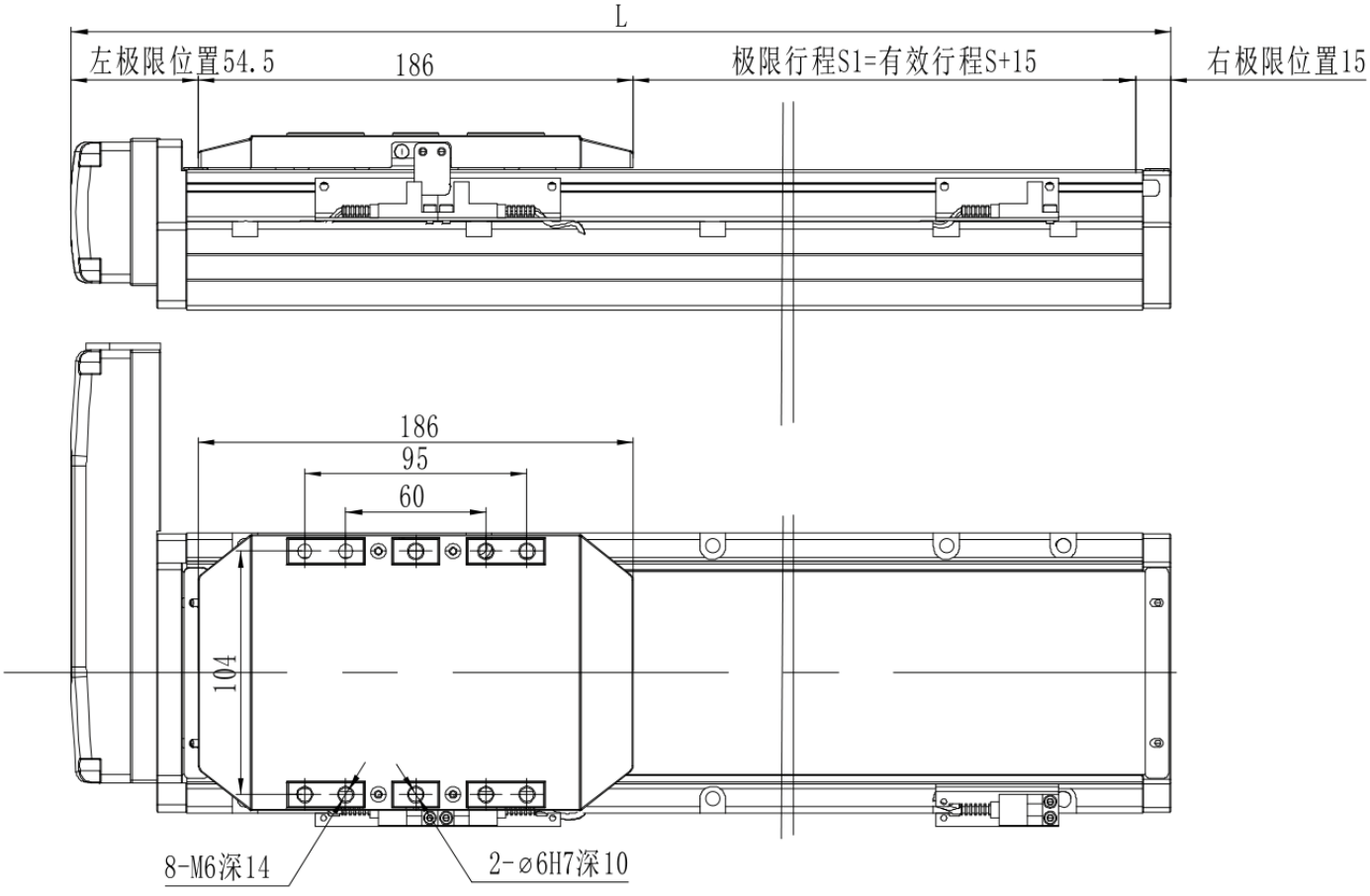

MTH12 · 하단 B · 공학 개요

