COME USARE QUESTO ATLANTE

Ogni vista è il disegno di catalogo della variante o del gruppo di rapporto indicato. Usare le etichette stampate, non una misura in scala. Sono disegni di riferimento, non file CAD.

EDA40 / Atlante dei disegni

Sommario

R01	1 viste | pagine 2-2
R02	1 viste | pagine 3-3
R08	1 viste | pagine 4-4
R05	1 viste | pagine 5-5
R04	1 viste | pagine 6-6
R07	1 viste | pagine 7-7
R03	1 viste | pagine 8-8
R06	1 viste | pagine 9-9
L08	1 viste | pagine 10-10
L04	1 viste | pagine 11-11
L03	1 viste | pagine 12-12
L07	1 viste | pagine 13-13
L01	1 viste | pagine 14-14
L06	1 viste | pagine 15-15

CONTATTO HTROBOT

E-mail: emmy@htrobot.com

Sito web: www.htrobot.com

EDA40 | Disegno dimensionale

Disegno di catalogo

EDA40 R01 disegno dimensionale illustrazione:L1=lunghezza estensibile+85,L2=lunghezza estensibile+149 | R01

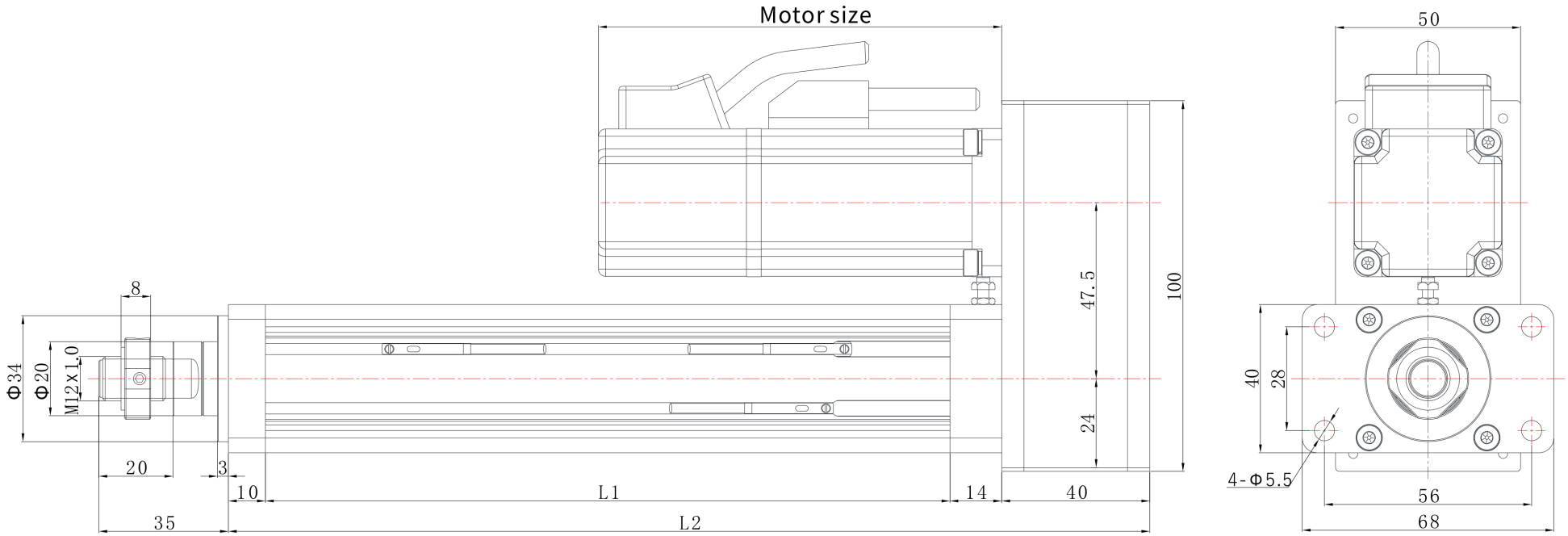

EDA40 | Disegno dimensionale

Disegno di catalogo

EDA40 R02 disegno dimensionale illustrazione:L1=lunghezza estensibile+85,L2=lunghezza estensibile+139 | R02

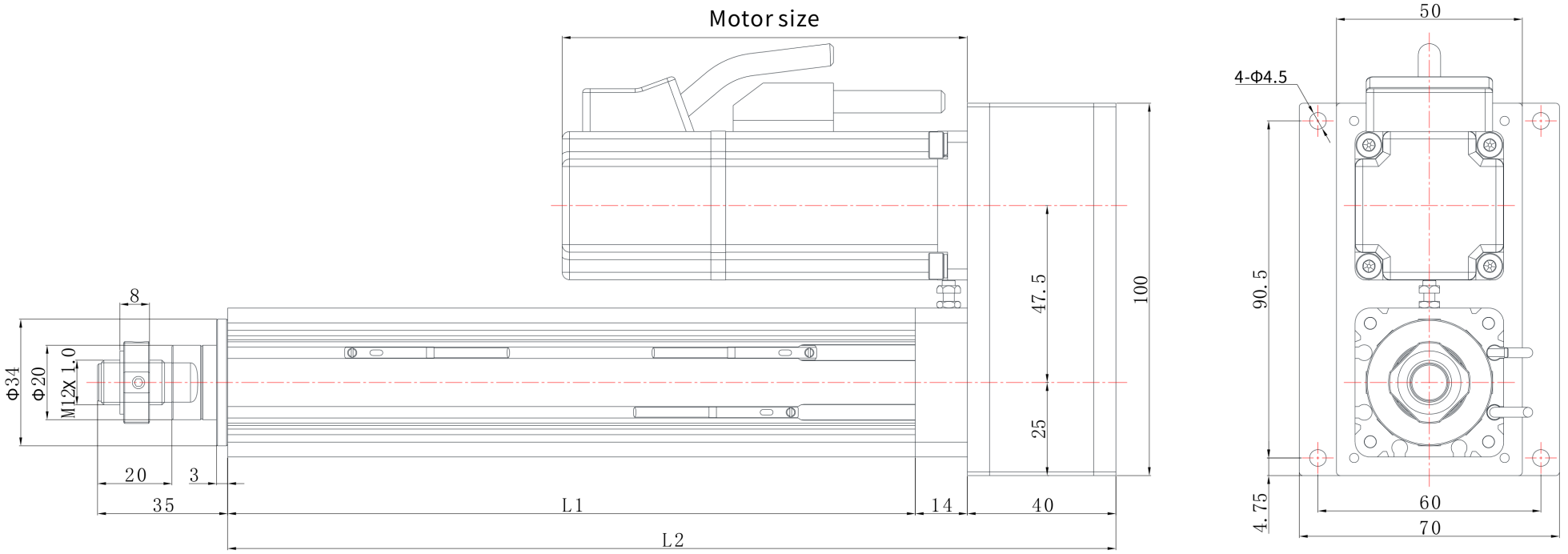

EDA40 | Disegno dimensionale

Disegno di catalogo

EDA40 R08 disegno dimensionale illustrazione:L1=lunghezza estensibile+85,L2=lunghezza estensibile+149 | R08

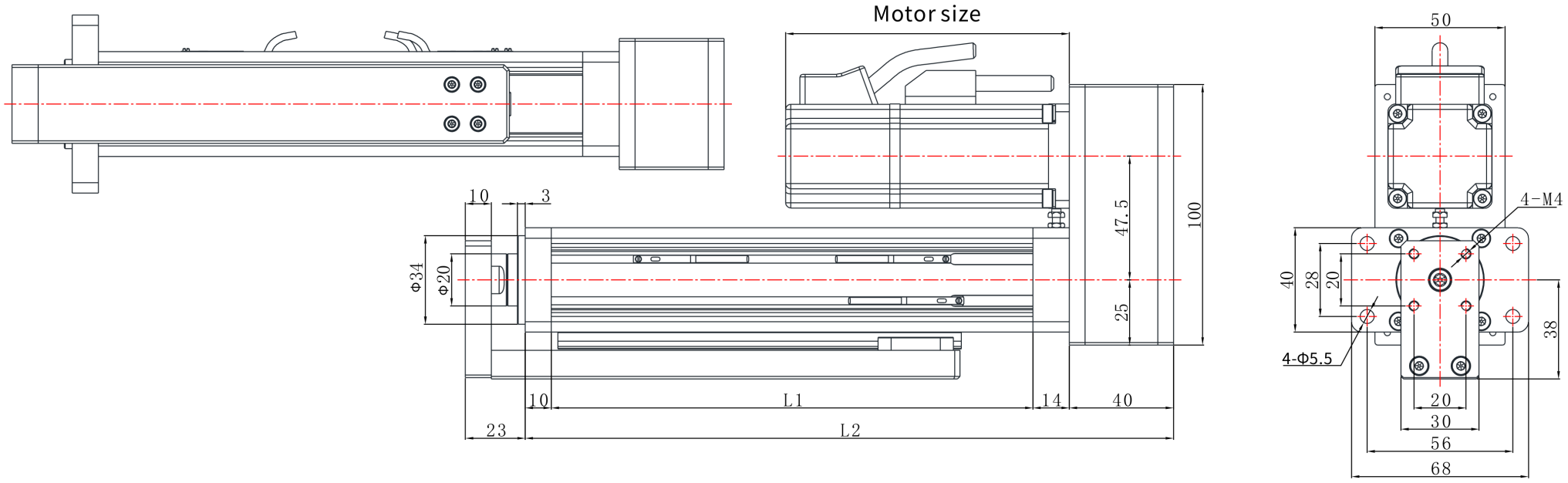

EDA40 | Disegno dimensionale

Disegno di catalogo

EDA40 R05 disegno dimensionale illustrazione:L1=lunghezza estensibile+85,L2=lunghezza estensibile+228 | R05

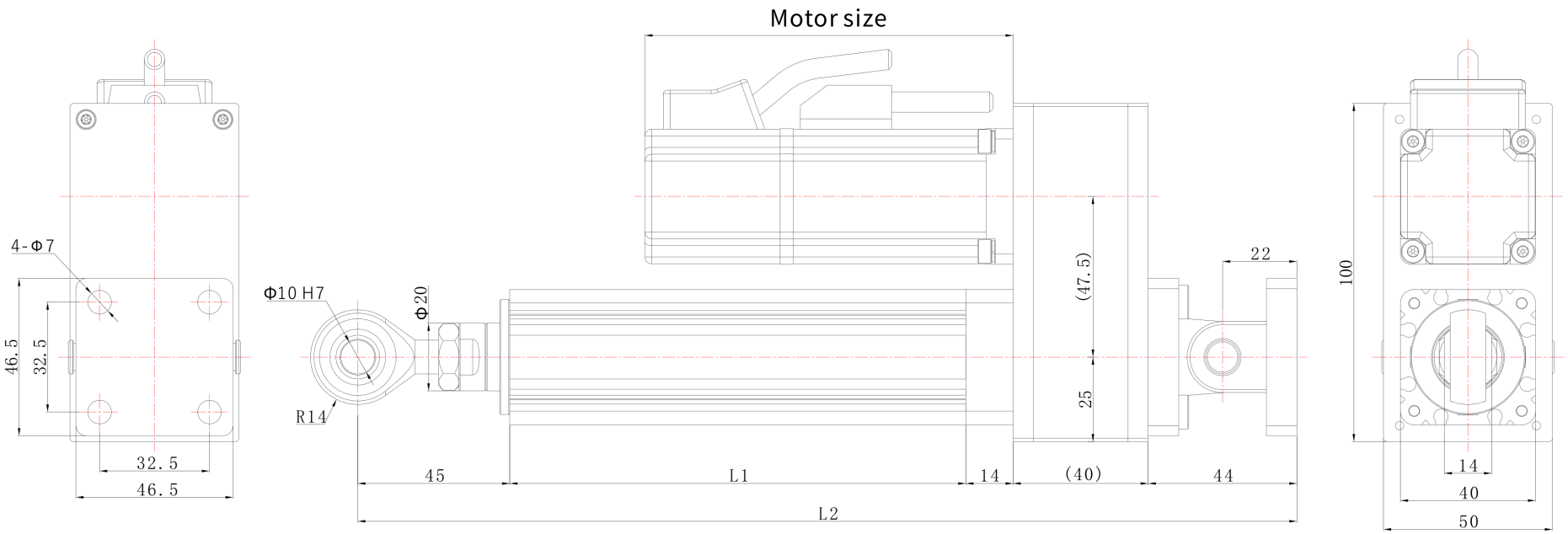

EDA40 | Disegno dimensionale

Disegno di catalogo

EDA40 R04 disegno dimensionale illustrazione:L1=lunghezza estensibile+85,L2=lunghezza estensibile+149 | R04

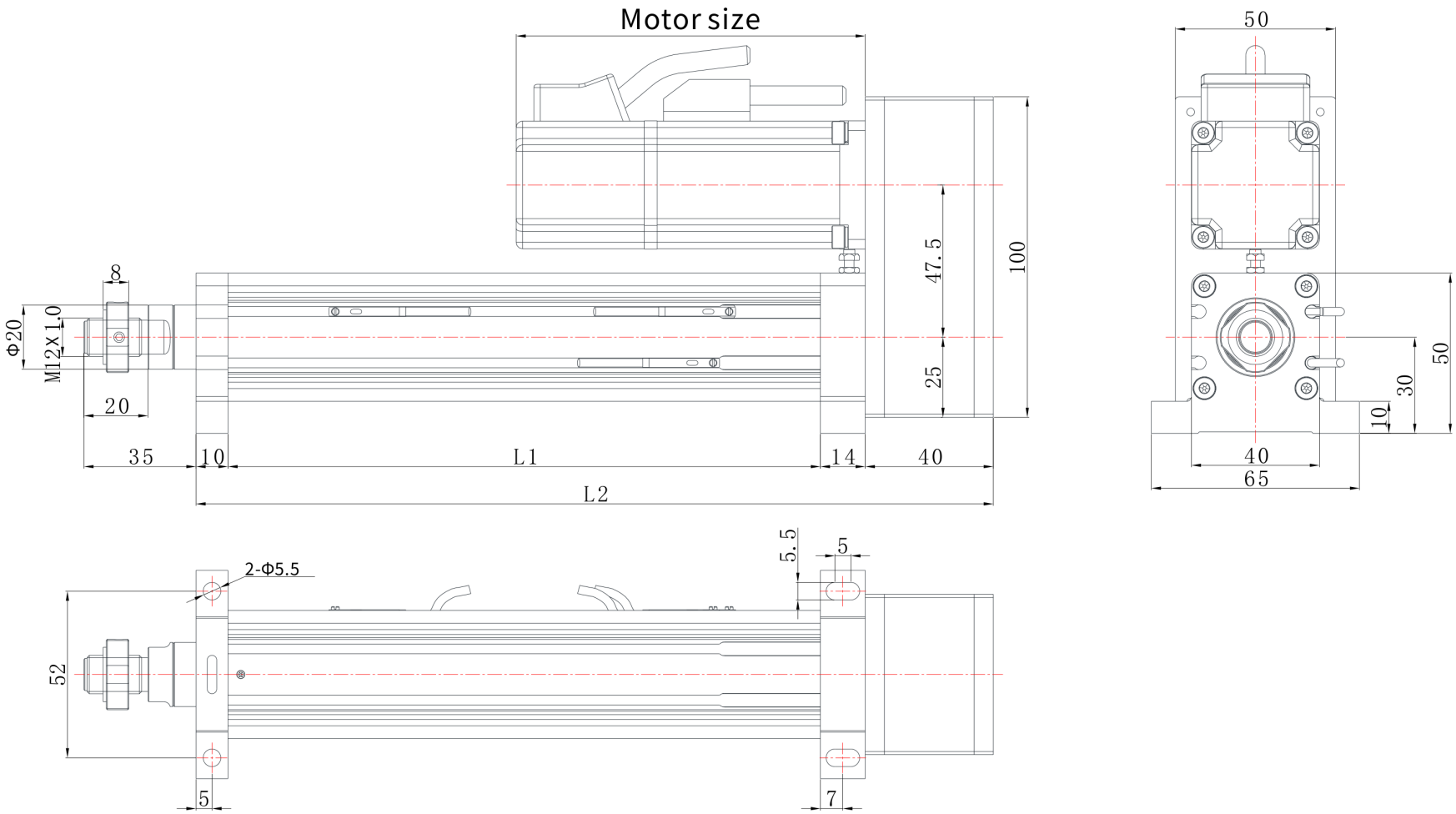

EDA40 | Disegno dimensionale

Disegno di catalogo

EDA40 R07 disegno dimensionale illustrazione:L1=lunghezza estensibile+85,L2=lunghezza estensibile+139 | R07

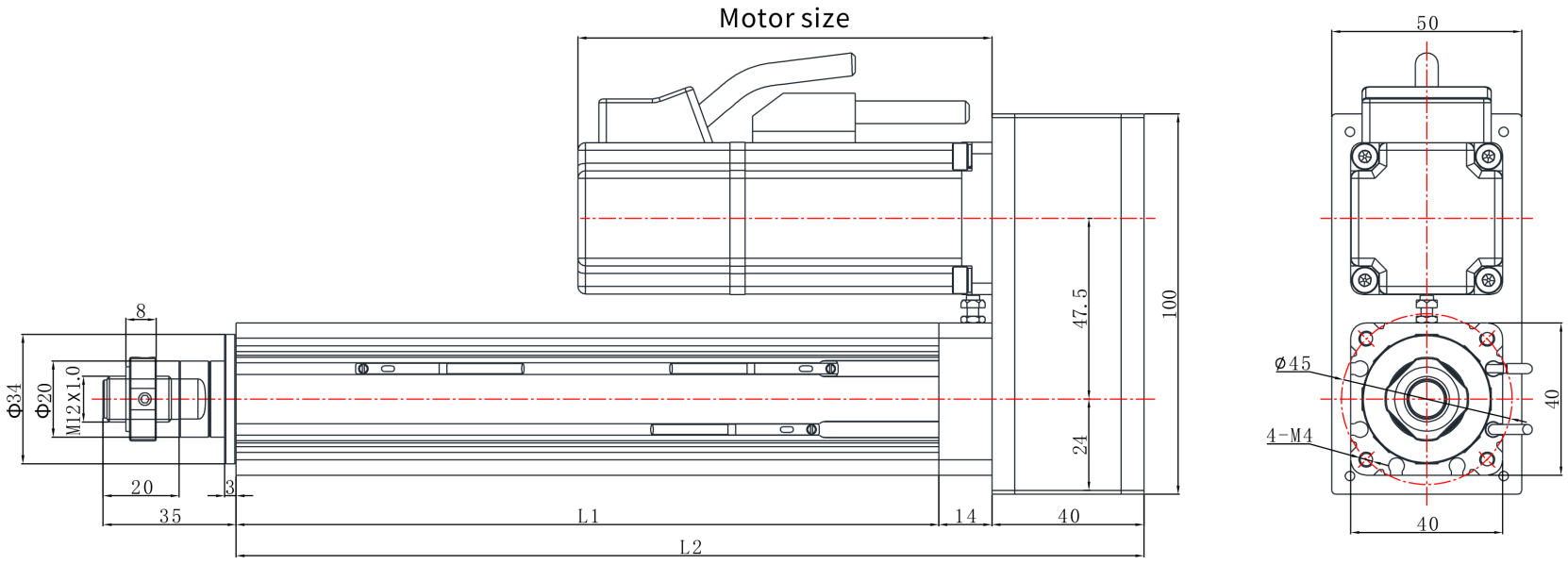

EDA40 | Disegno dimensionale

Disegno di catalogo

EDA40 R03 disegno dimensionale illustrazione:L1=lunghezza estensibile+85,L2=lunghezza estensibile+139 | R03

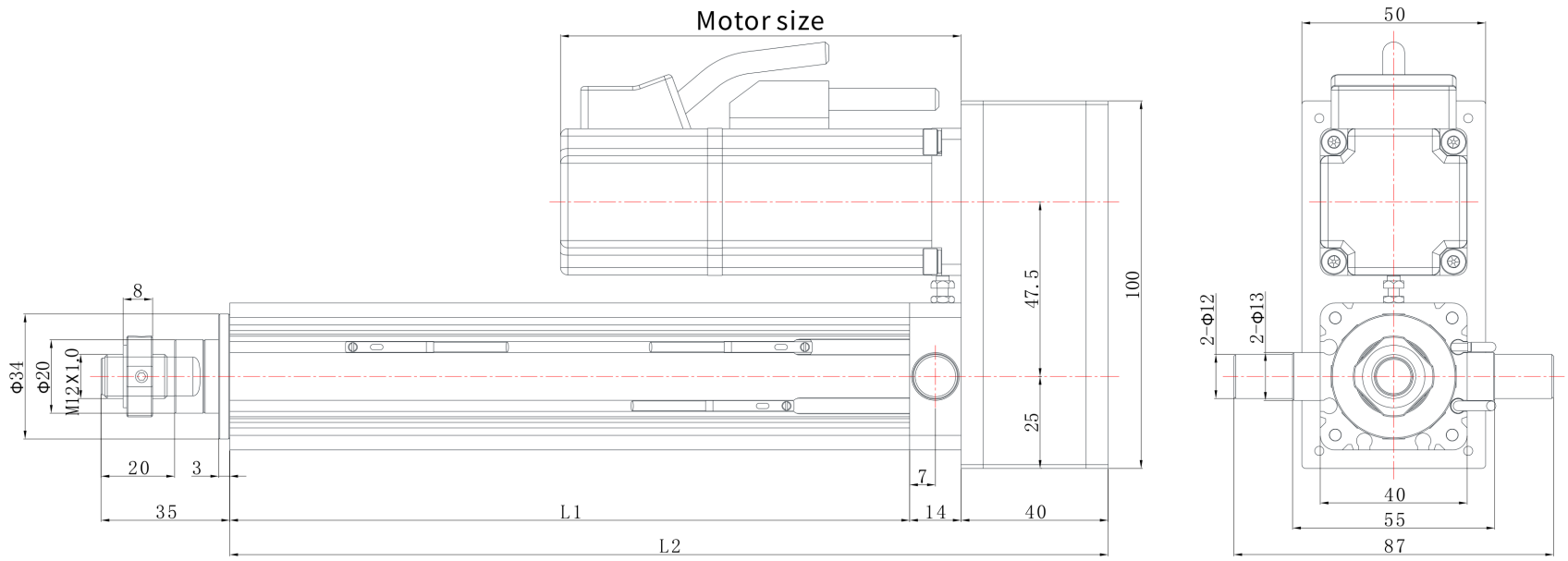

EDA40 | Disegno dimensionale

Disegno di catalogo

EDA40 R06 disegno dimensionale illustrazione:L1=lunghezza estensibile+85,L2=lunghezza estensibile+172 | R06

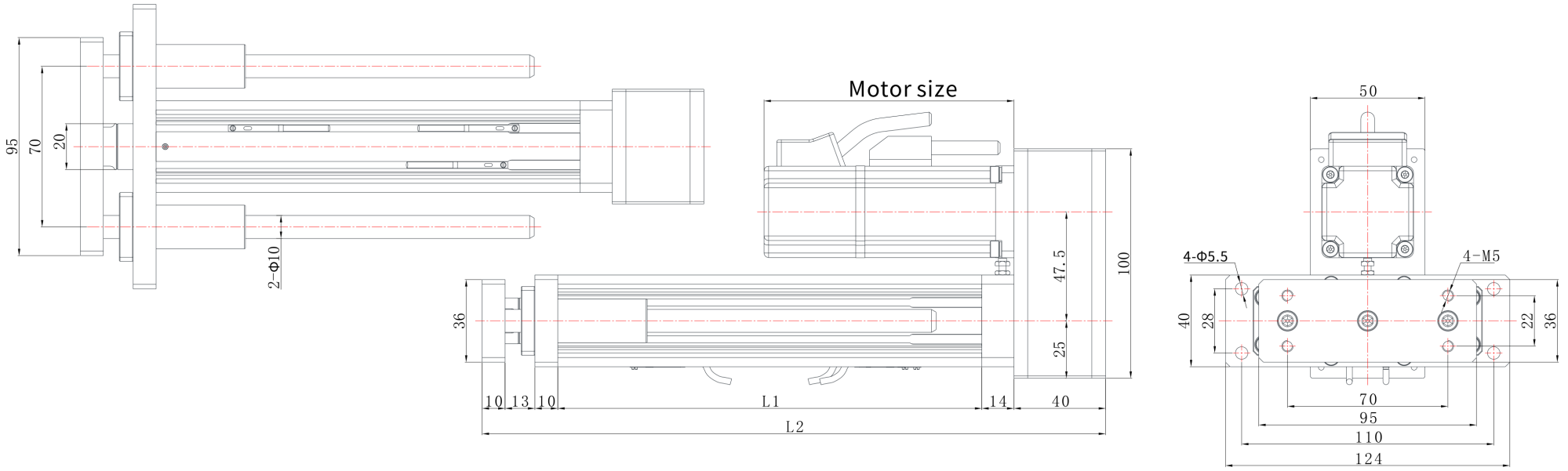

EDA40 | Disegno dimensionale

Disegno di catalogo

EDA40 L08 disegno dimensionale illustrazione:L1=lunghezza estensibile+85,L2=lunghezza estensibile+154 | L08

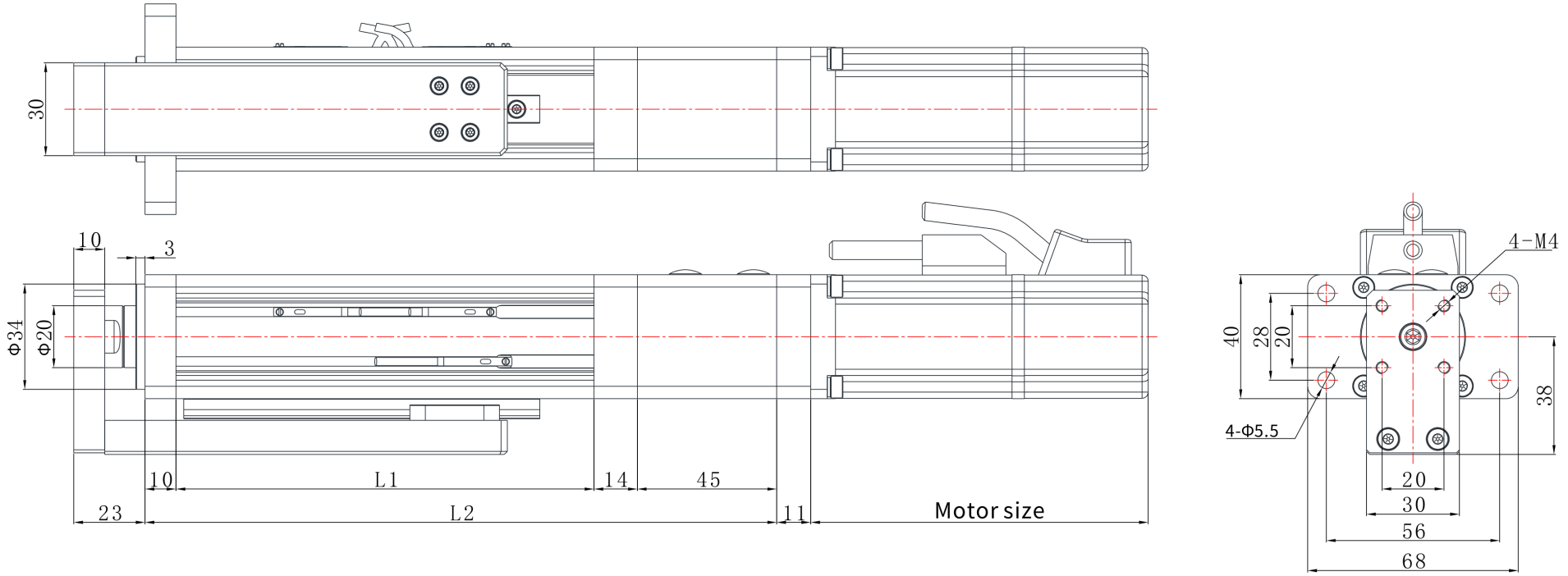

EDA40 | Disegno dimensionale

Disegno di catalogo

EDA40 L04 disegno dimensionale illustrazione:L1=lunghezza estensibile+85,L2=lunghezza estensibile+154 | L04

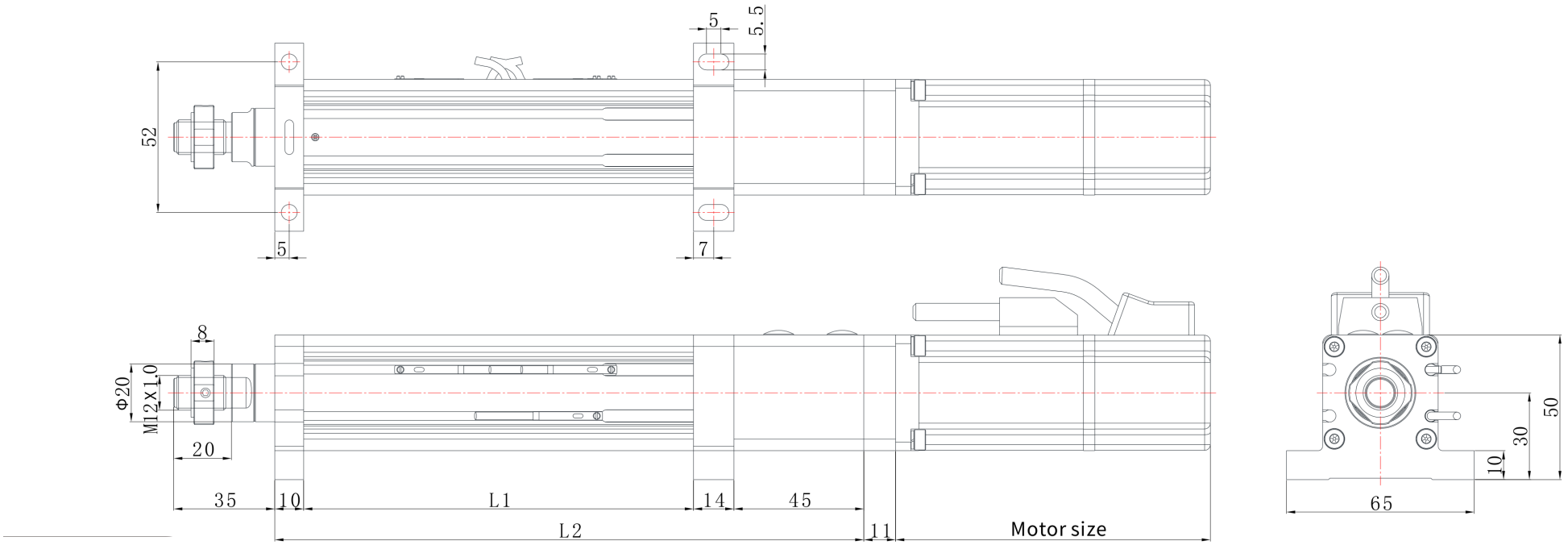

EDA40 | Disegno dimensionale

Disegno di catalogo

EDA40 L03 disegno dimensionale illustrazione:L1=lunghezza estensibile+85,L2=lunghezza estensibile+144 | L03

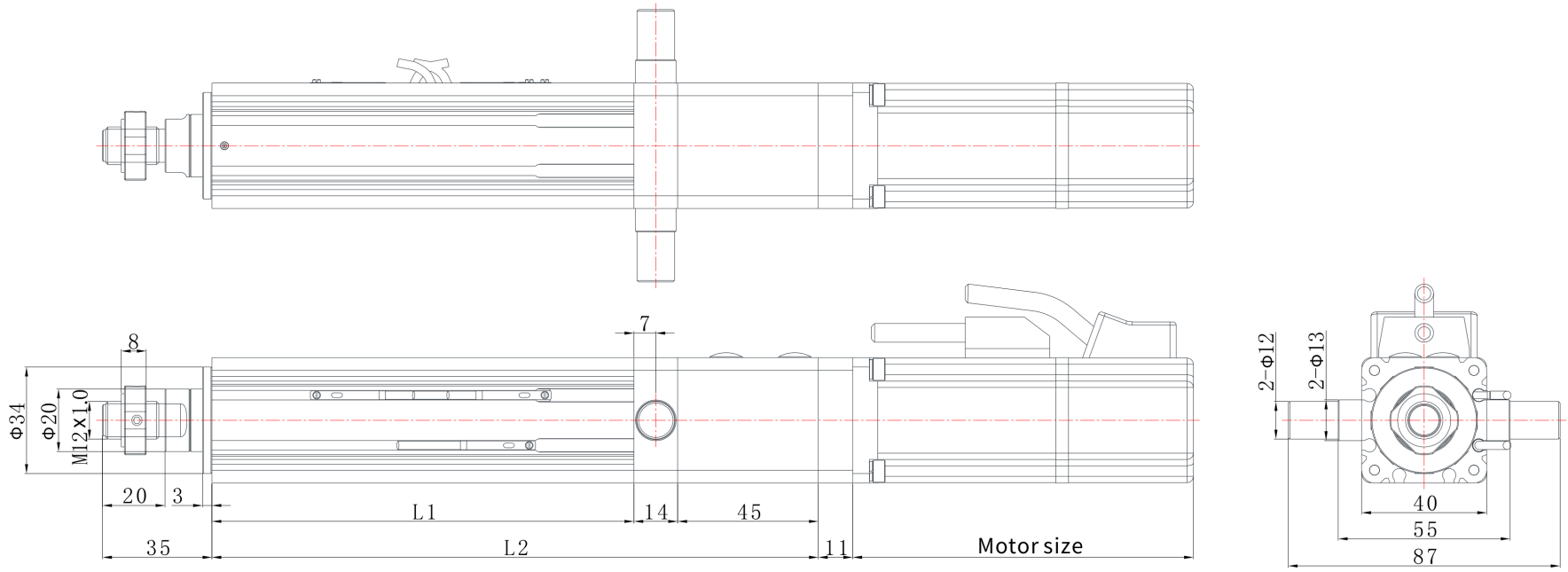

EDA40 | Disegno dimensionale

Disegno di catalogo

EDA40 L07 disegno dimensionale illustrazione:L1=lunghezza estensibile+85,L2=lunghezza estensibile+144 | L07

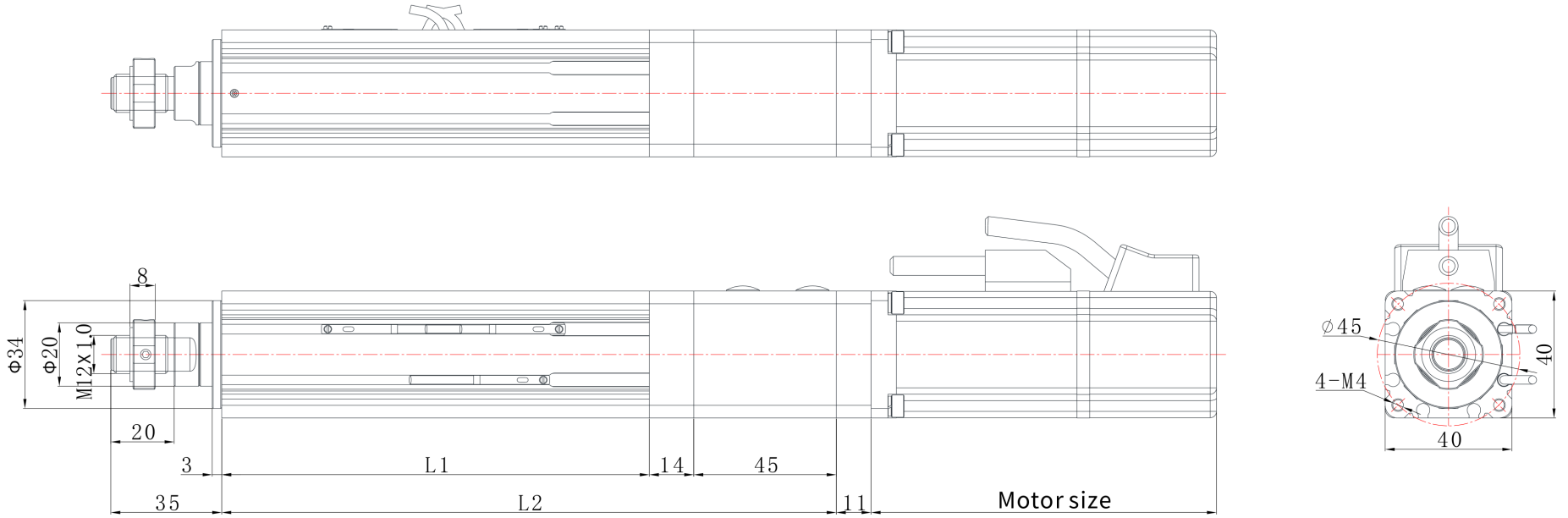

EDA40 | Disegno dimensionale

Disegno di catalogo

EDA40 L01 disegno dimensionale illustrazione:L1=lunghezza estensibile+85,L2=lunghezza estensibile+154 | L01

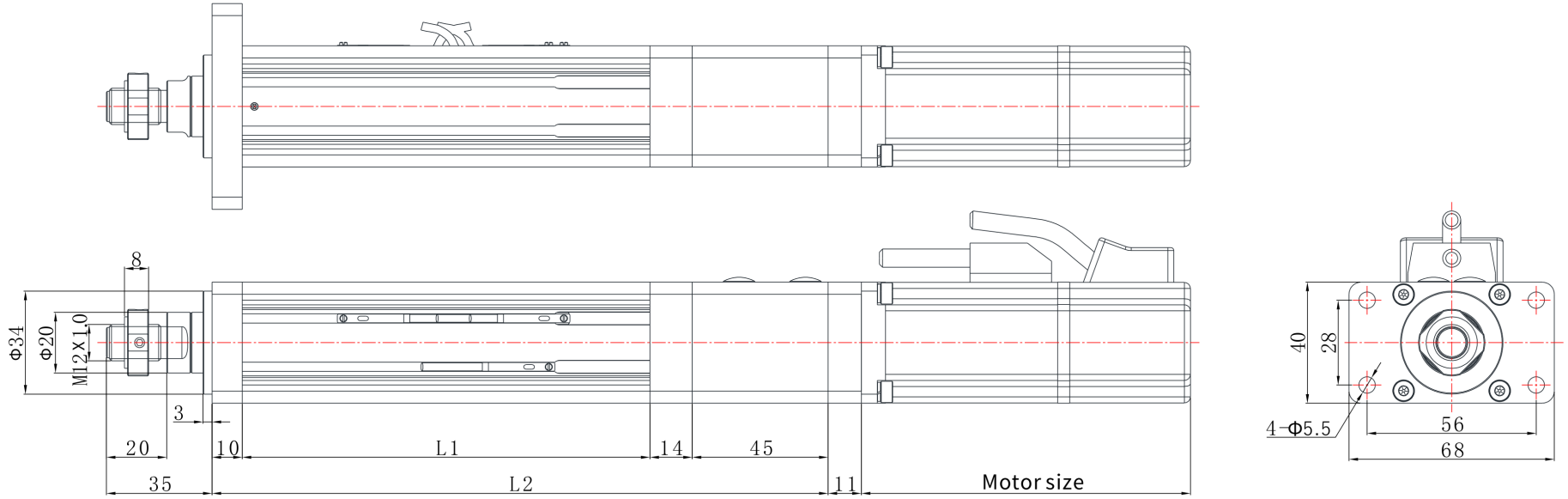

EDA40 | Disegno dimensionale

Disegno di catalogo

EDA40 L06 disegno dimensionale illustrazione:L1=lunghezza estensibile+85,L2=lunghezza estensibile+177 | L06

