MC10 / Atlante dei disegni

Dimensioni e installazione

Viste indipendenti raggruppate per installazione del motore.

Le unità di disegno sono indicate nella prima pagina di ciascun gruppo di installazione.

Dimensioni di riferimento; confermare montaggio e corsa per la vostra configurazione.

Usare le quote etichettate; non scalare i disegni.

C esterno 5 viste | pag. 2-4

D interno 5 viste | pag. 5-7

L sinistra 4 viste | pag. 8-10

R destra 4 viste | pag. 11-13

B inferiore 3 viste | pag. 14-16

Le specifiche di prodotto e la guida di selezione sono fornite separatamente.

Per dimensioni specifiche della configurazione o file CAD effettivi, contattare HTROBOT.

MC10 / C esterno

Quote di disegno in mm.

Vista 1

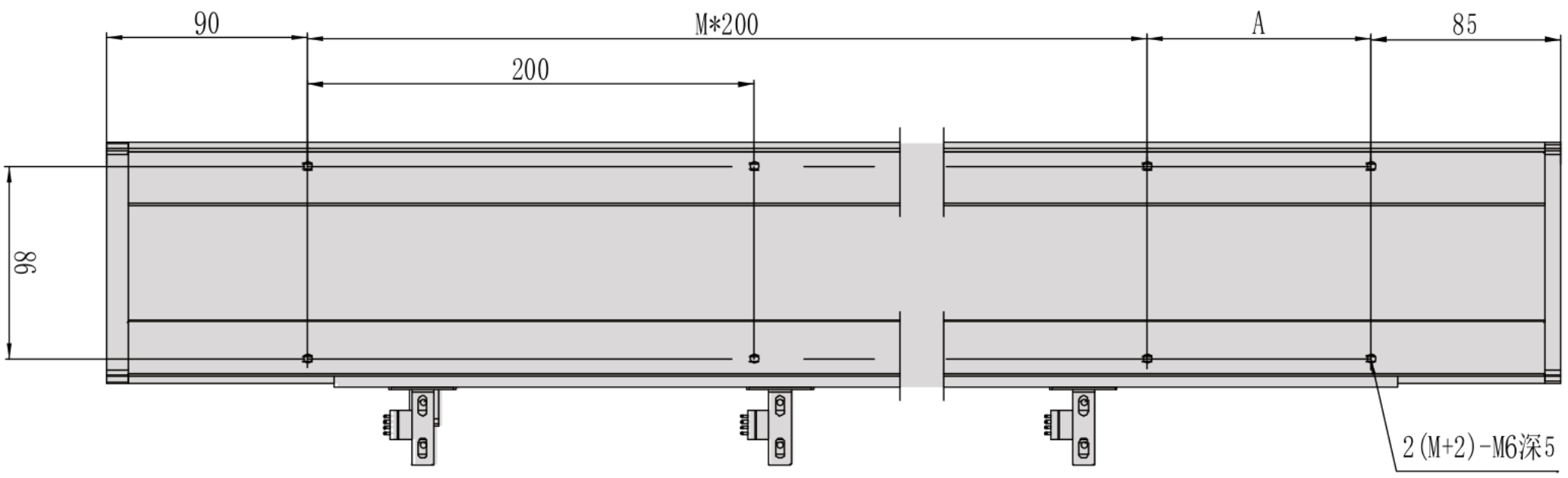

Vista 2

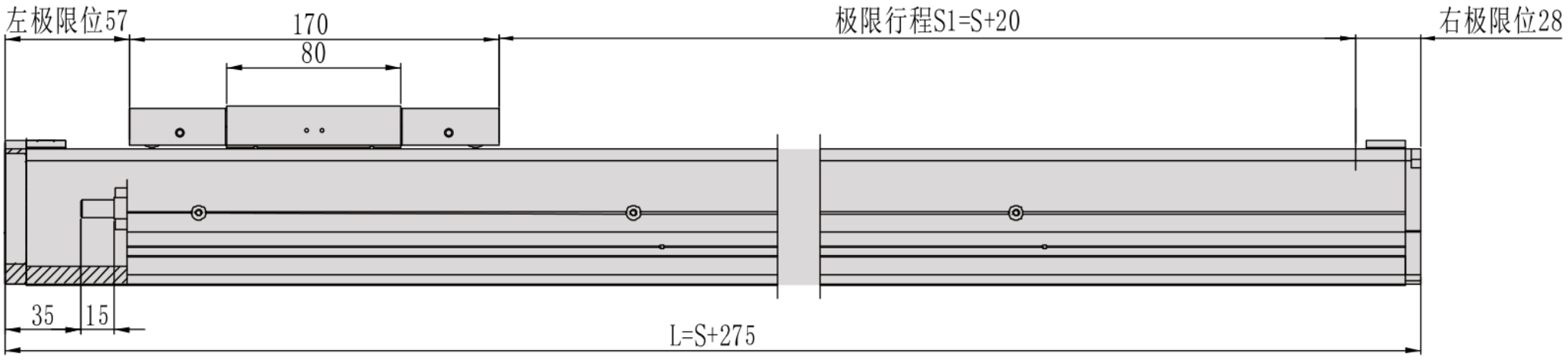

Vista 3

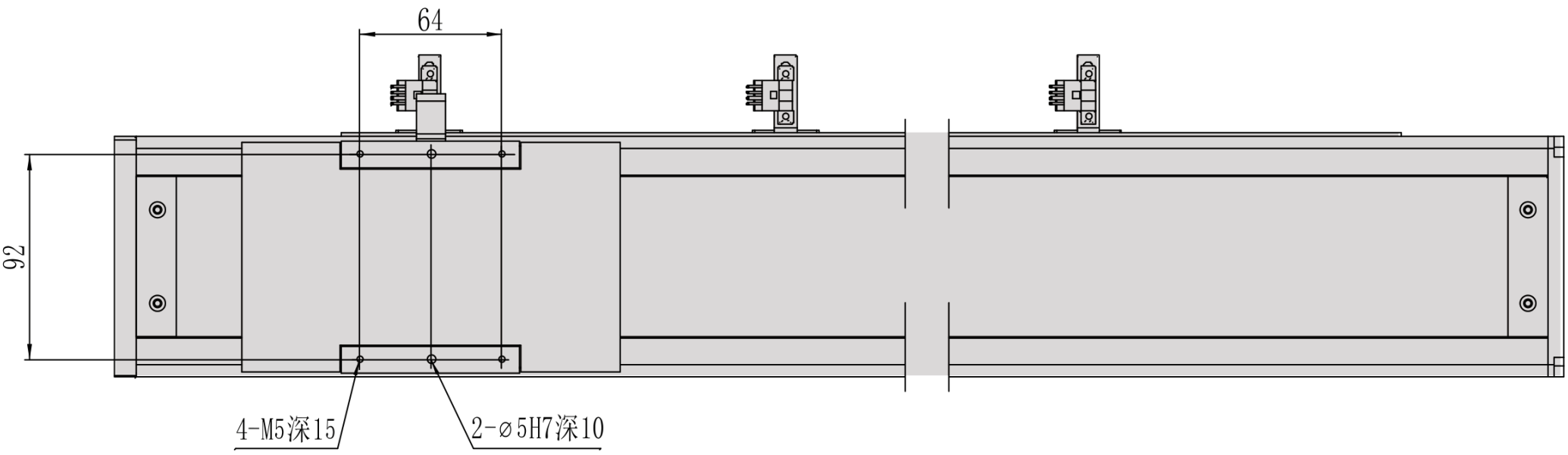

MC10 / C esterno

Flangia di sezione

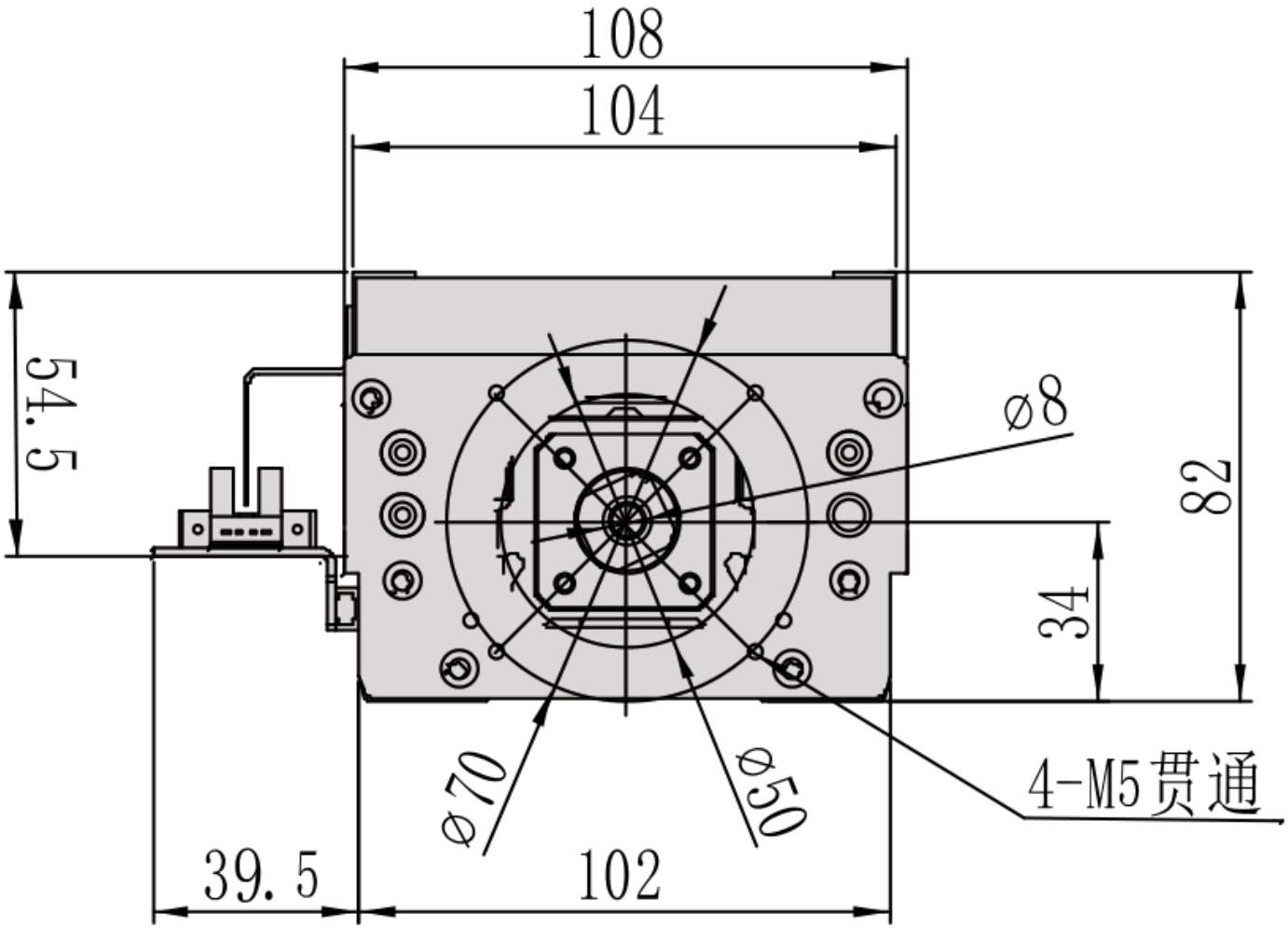

MC10 / C esterno

Panoramica di installazione

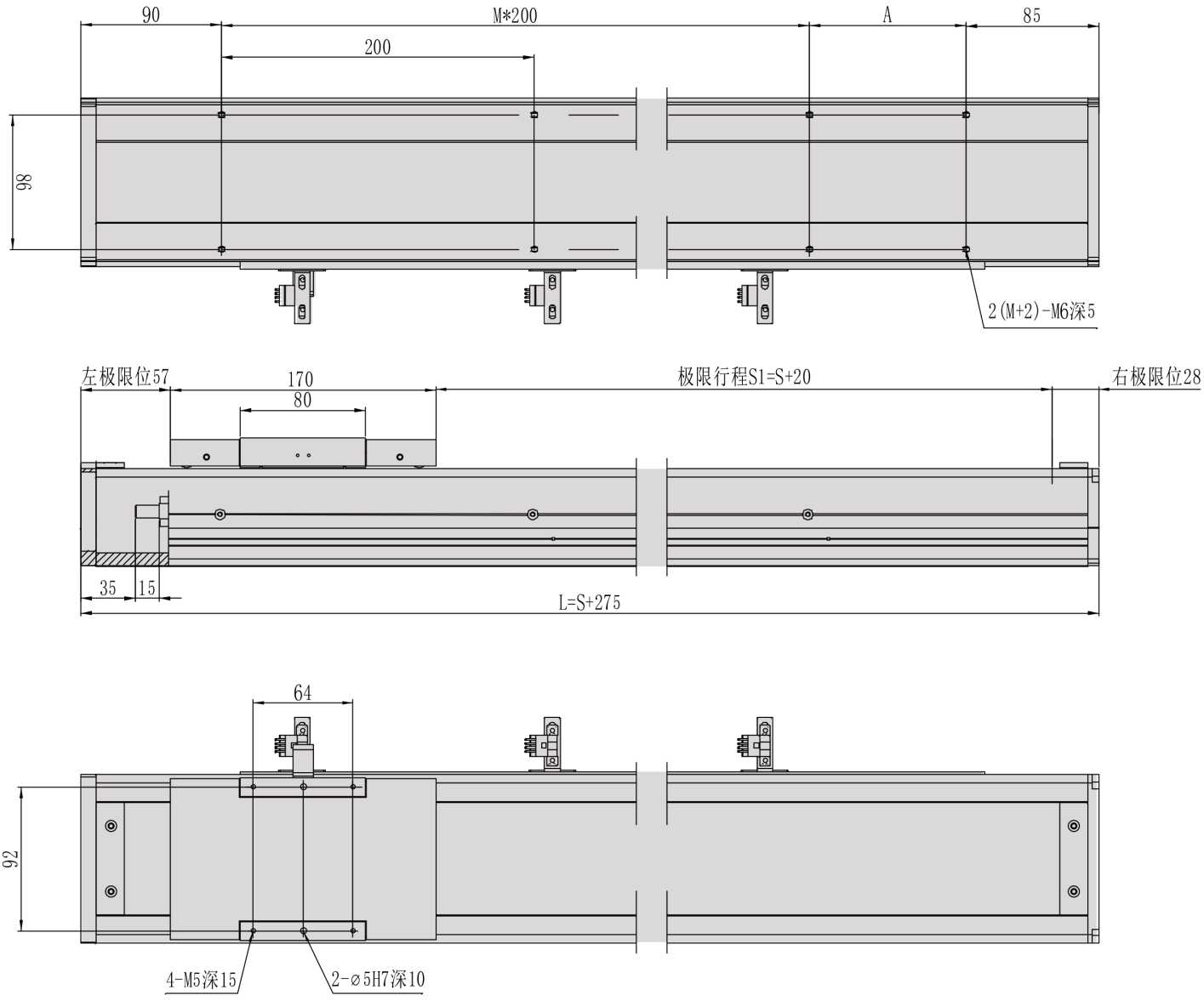

MC10 / D interno

Unità di disegno non verificata; le etichette di quota originali sono conservate.

Vista 1

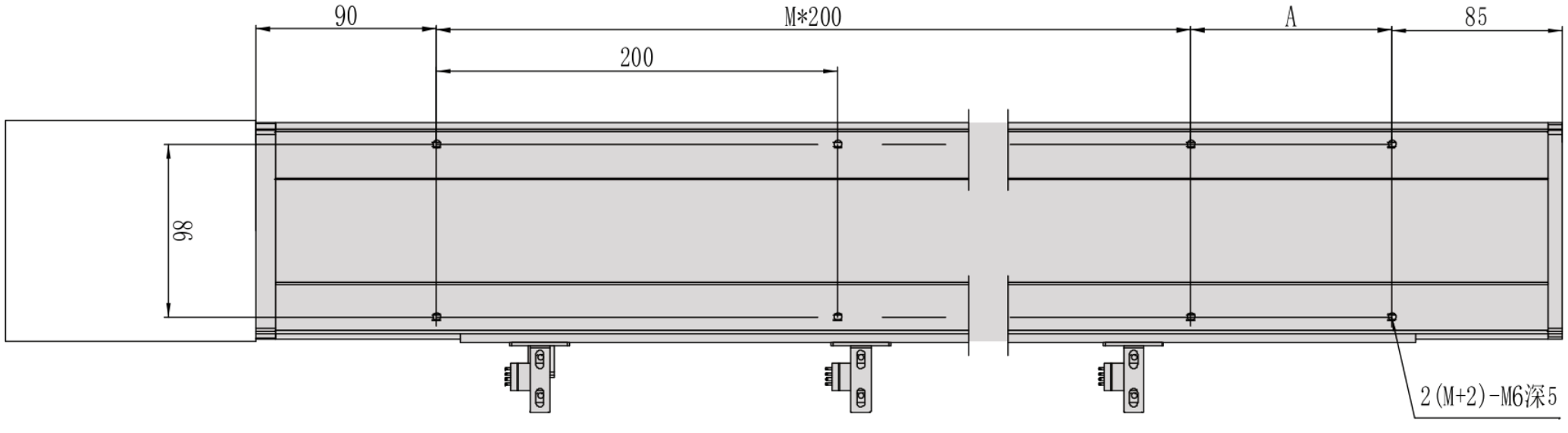

Vista 2

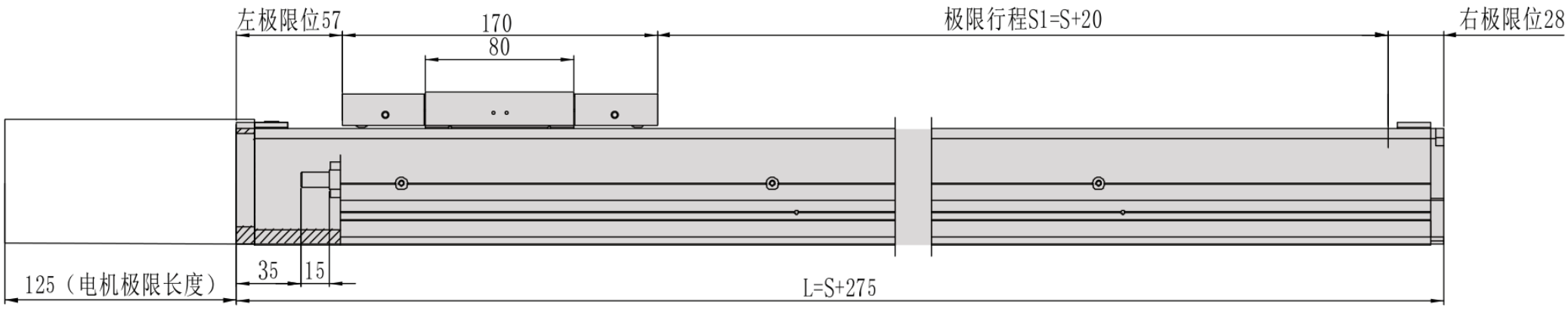

Vista 3

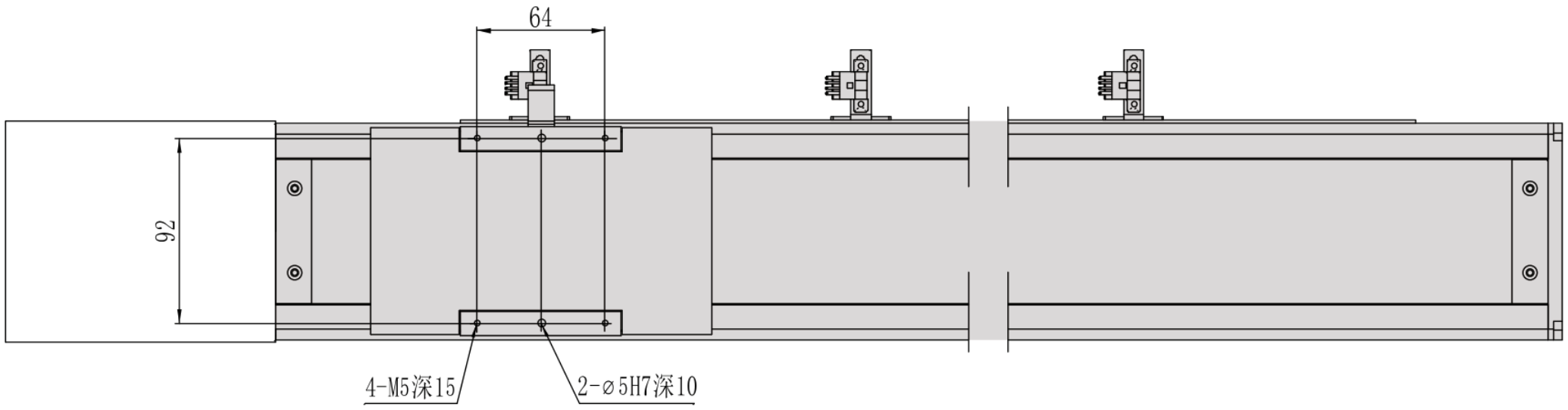

MC10 / D interno

Flangia di sezione

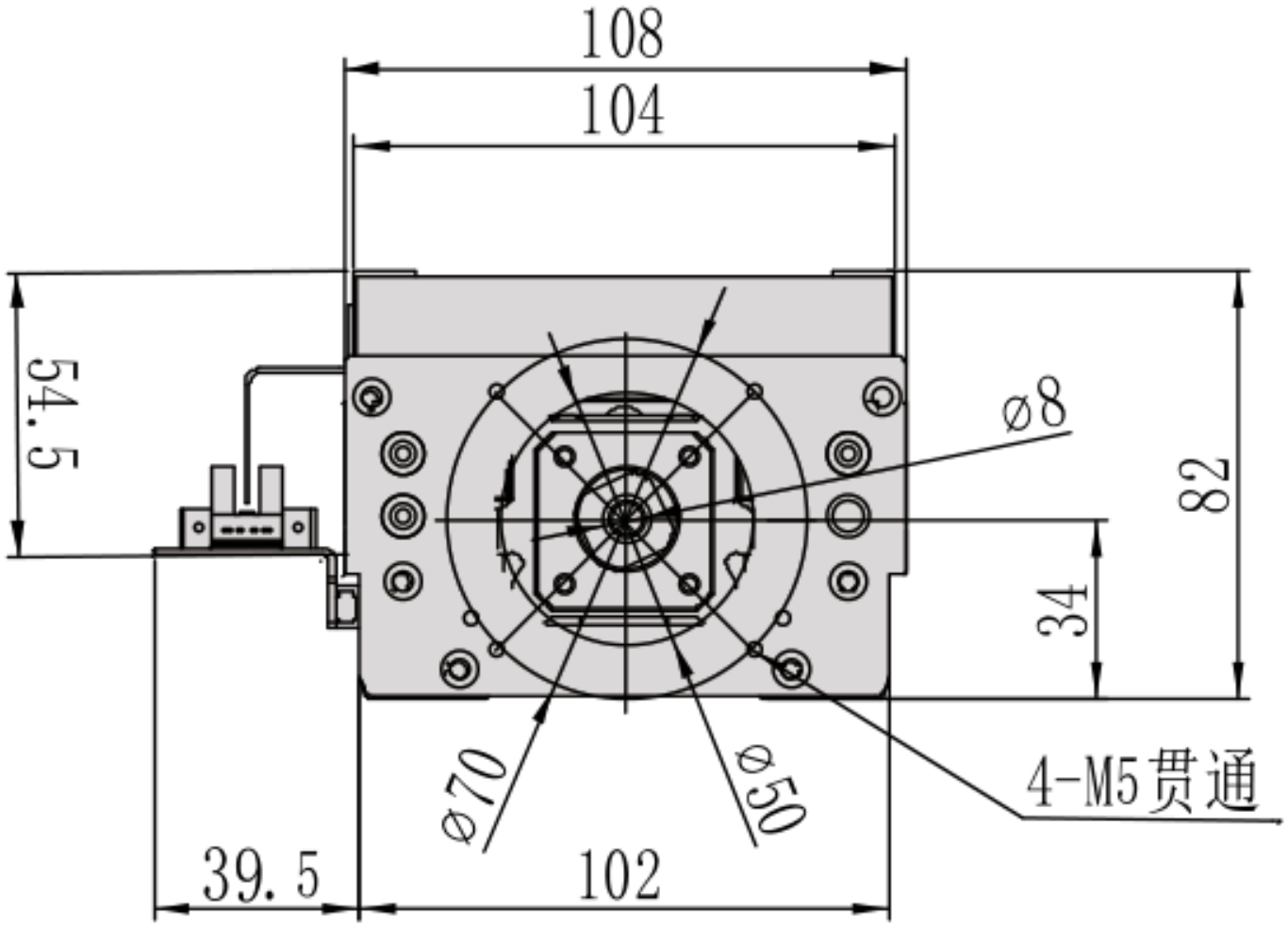

MC10 / D interno

Panoramica di installazione

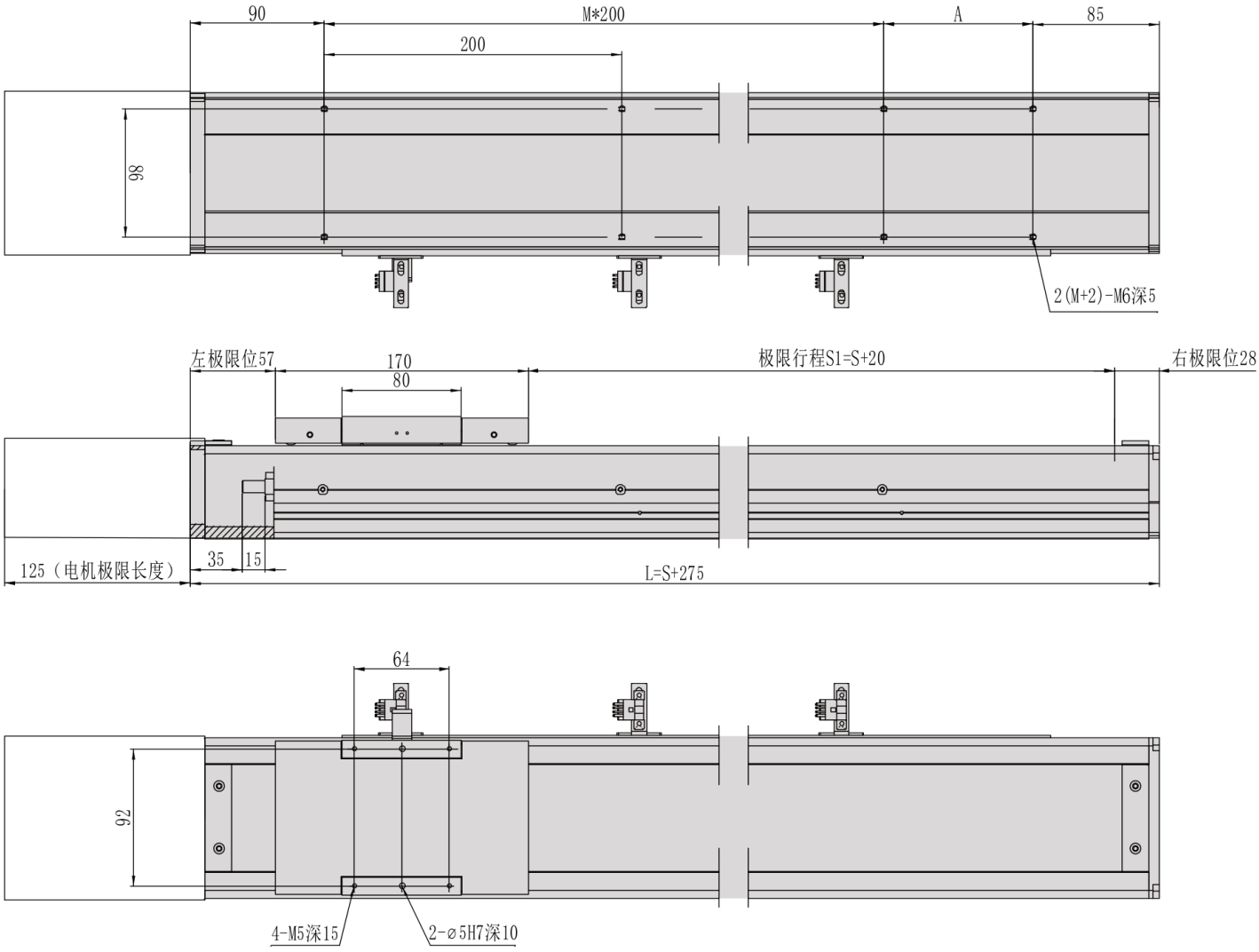

MC10 / L sinistra

Unità di disegno non verificata; le etichette di quota originali sono conservate.

Vista 1

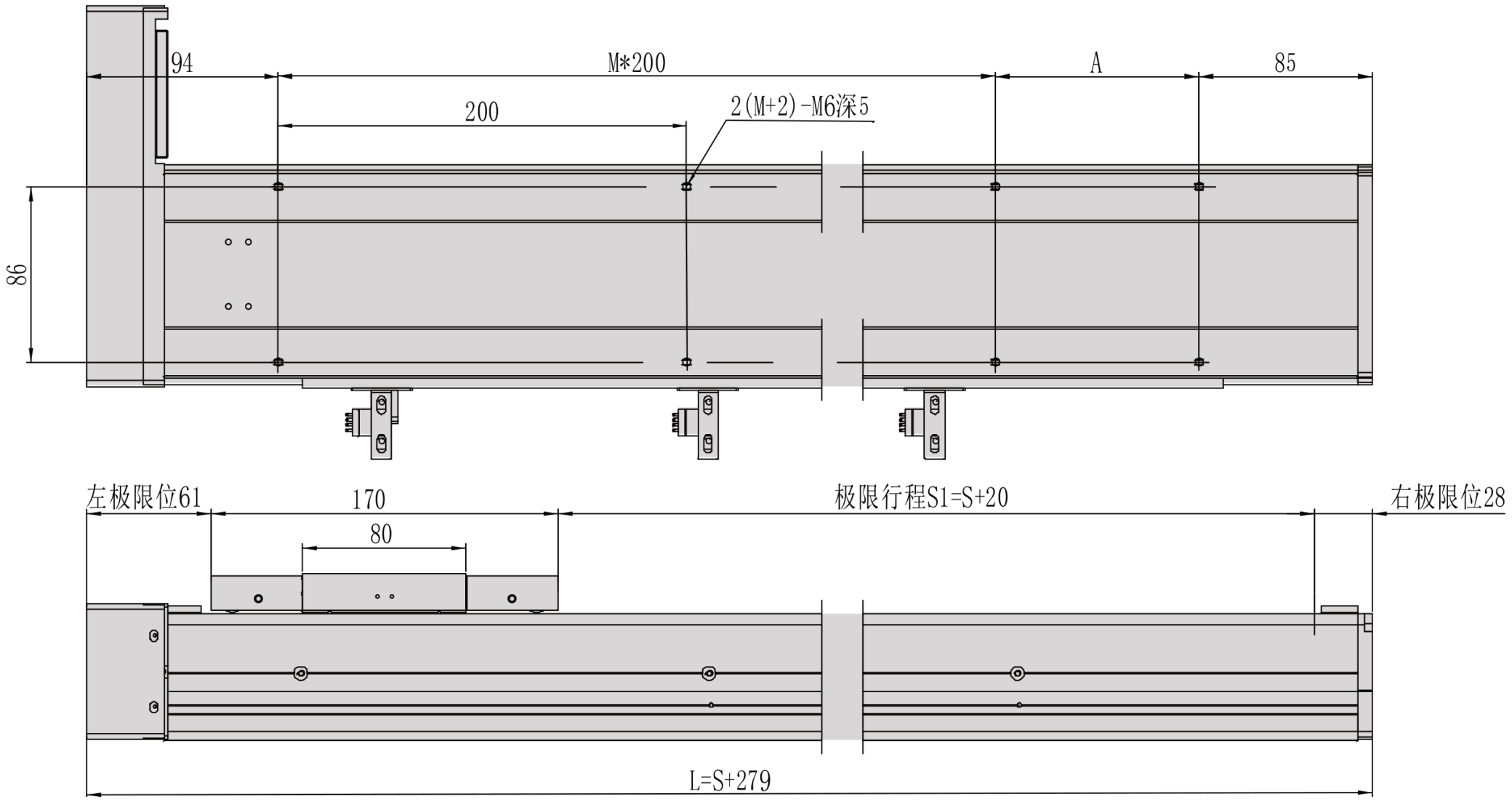

Vista 2

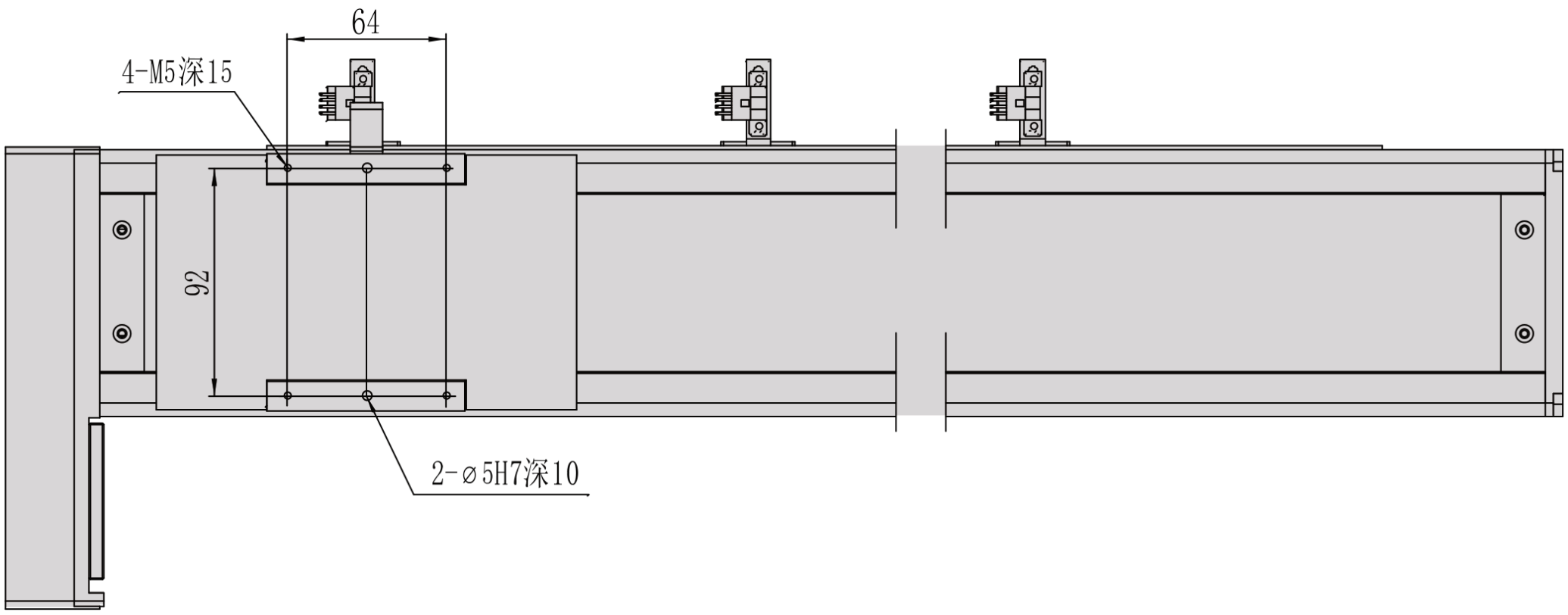

MC10 / L sinistra

Flangia di sezione

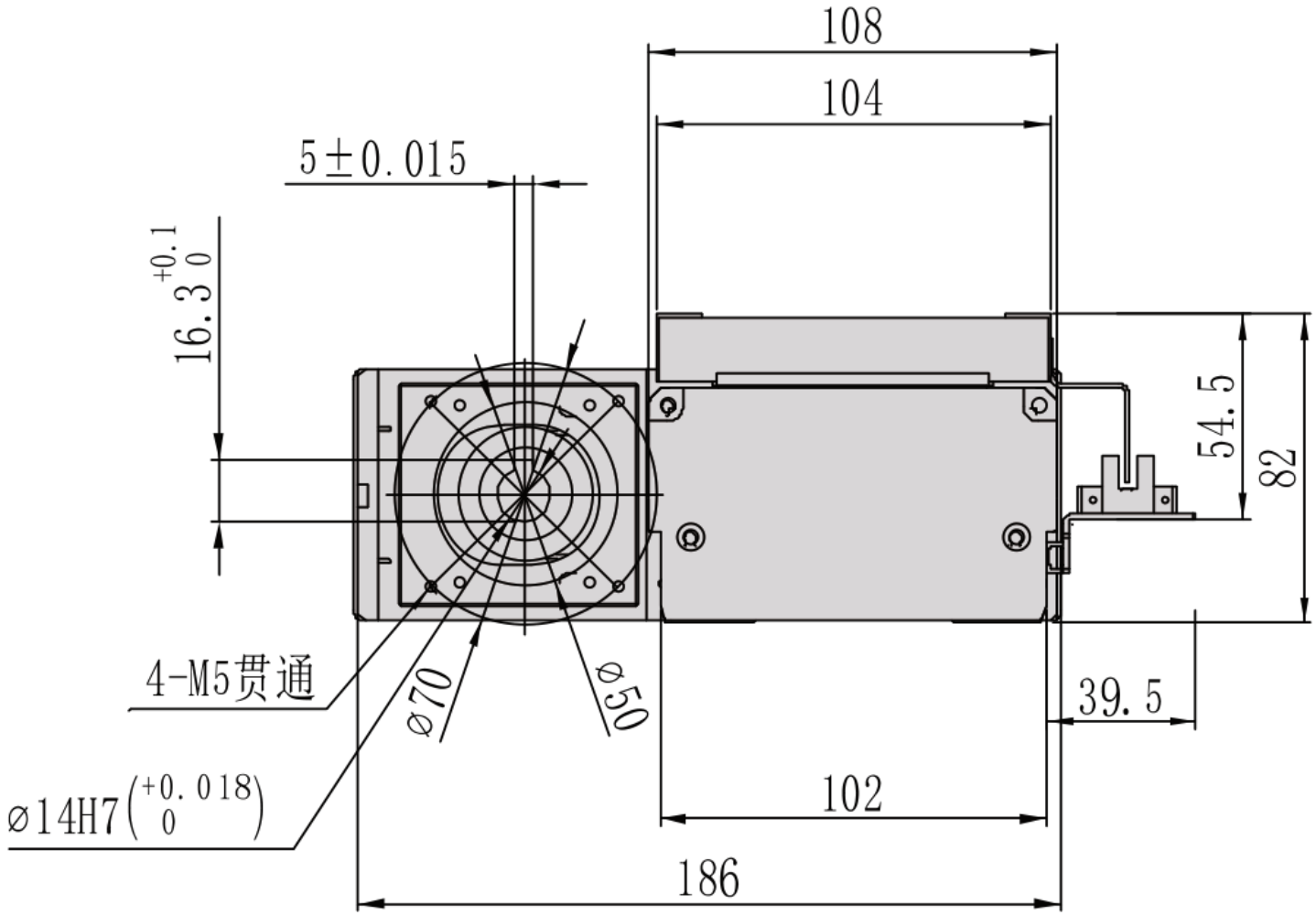

MC10 / L sinistra

Panoramica di installazione

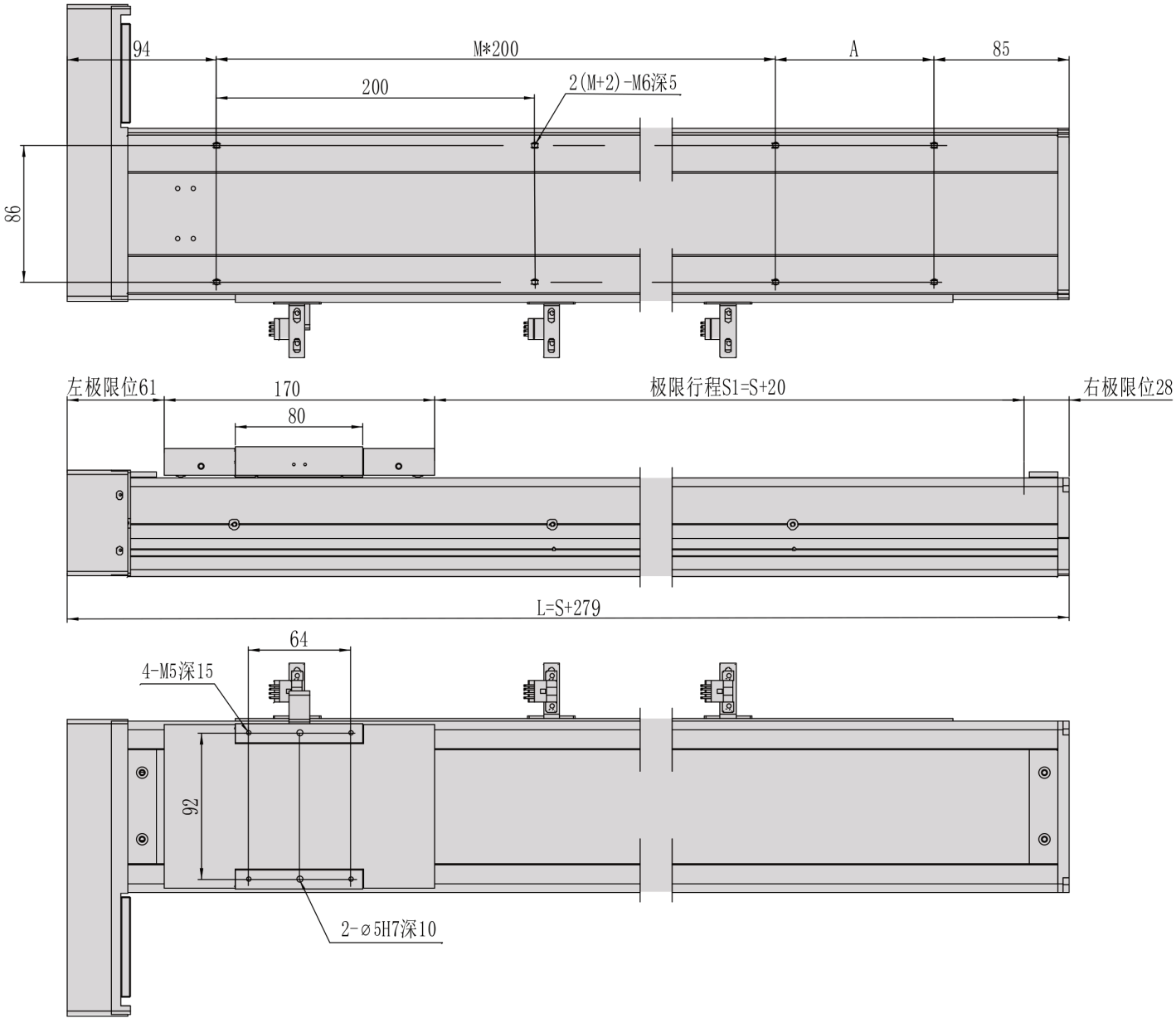

MC10 / R destra

Unità di disegno non verificata; le etichette di quota originali sono conservate.

Vista 1

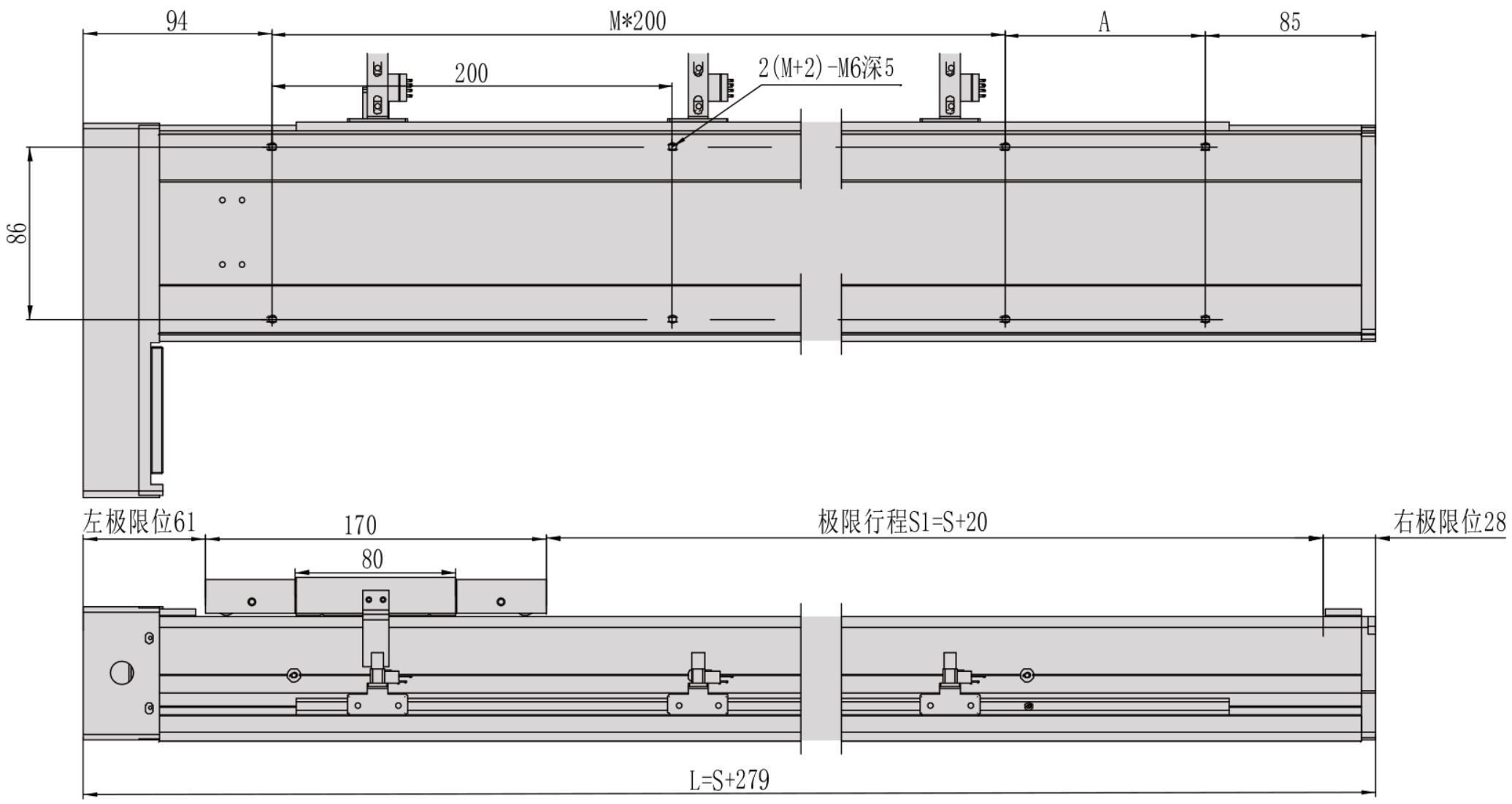

Vista 2

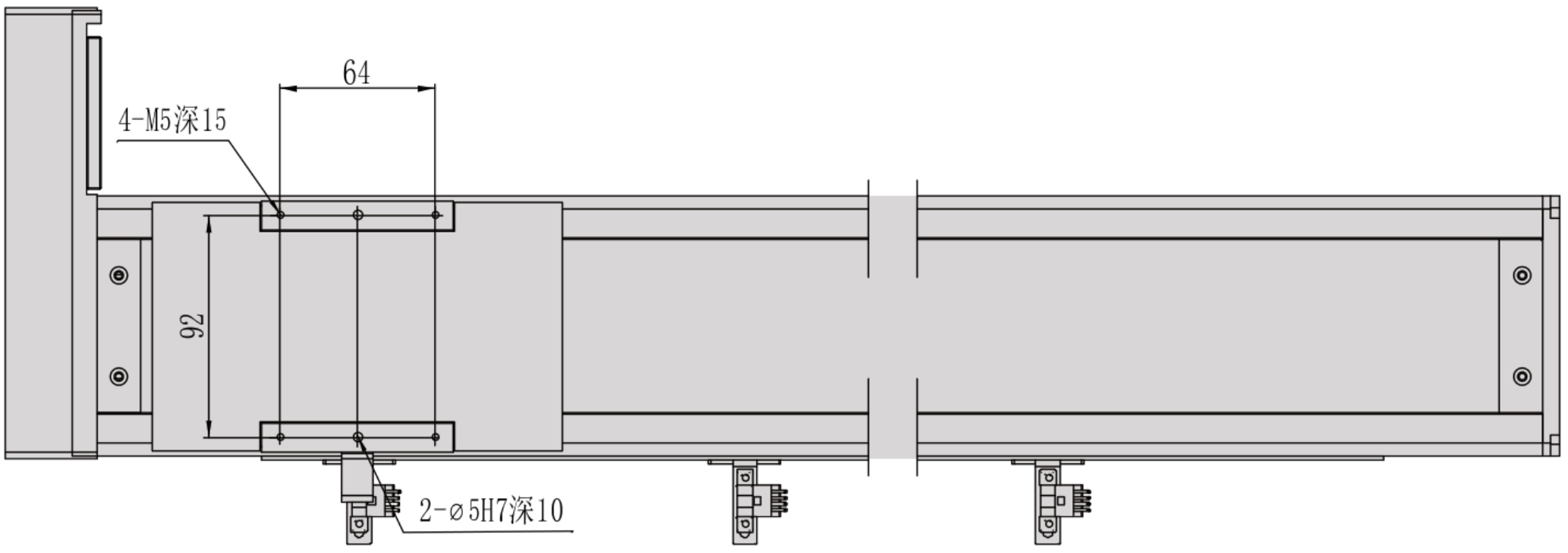

MC10 / R destra

Flangia di sezione

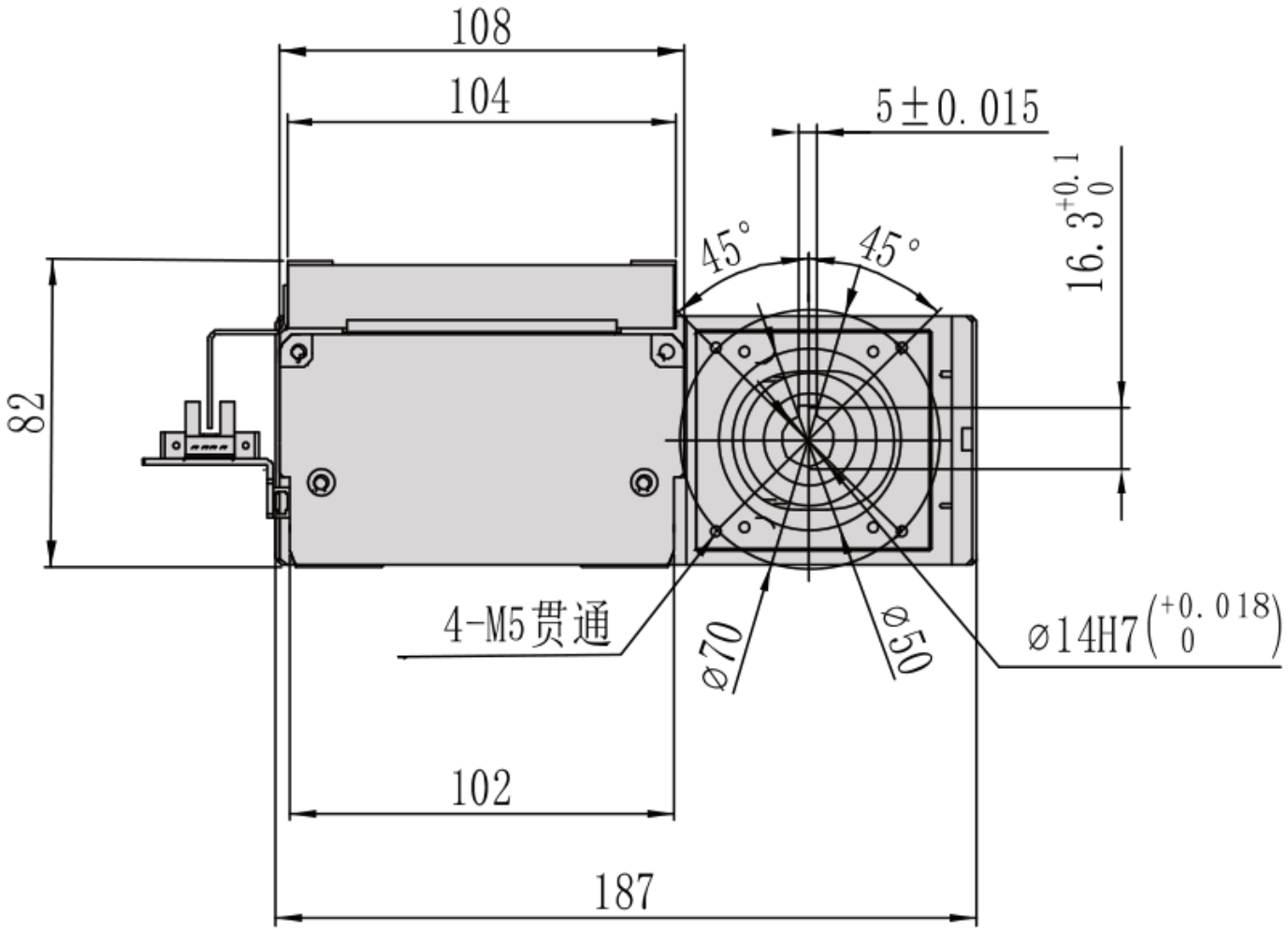

MC10 / R destra

Panoramica di installazione

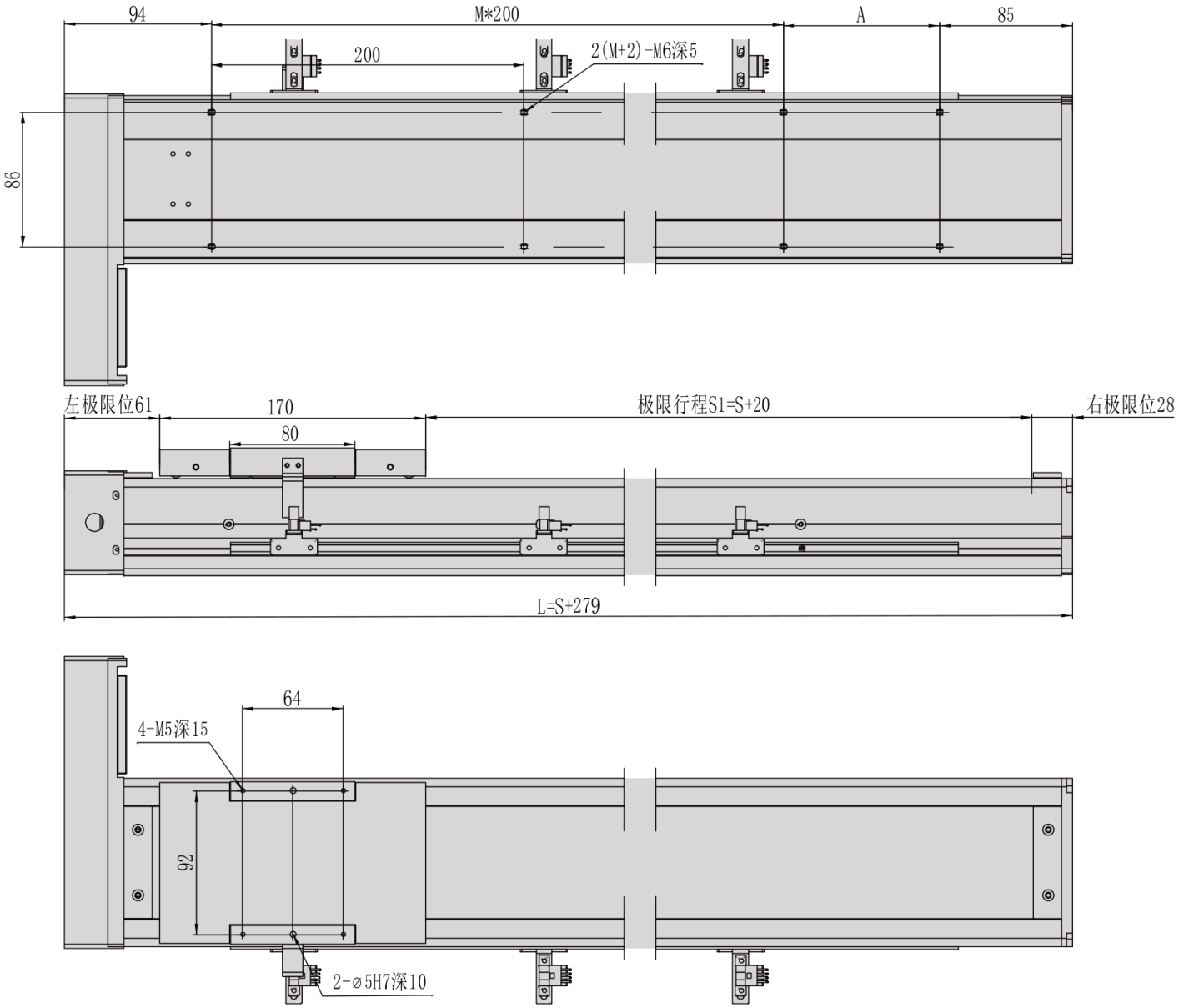

MC10 / B inferiore

Unità di disegno non verificata; le etichette di quota originali sono conservate.

Vista 1

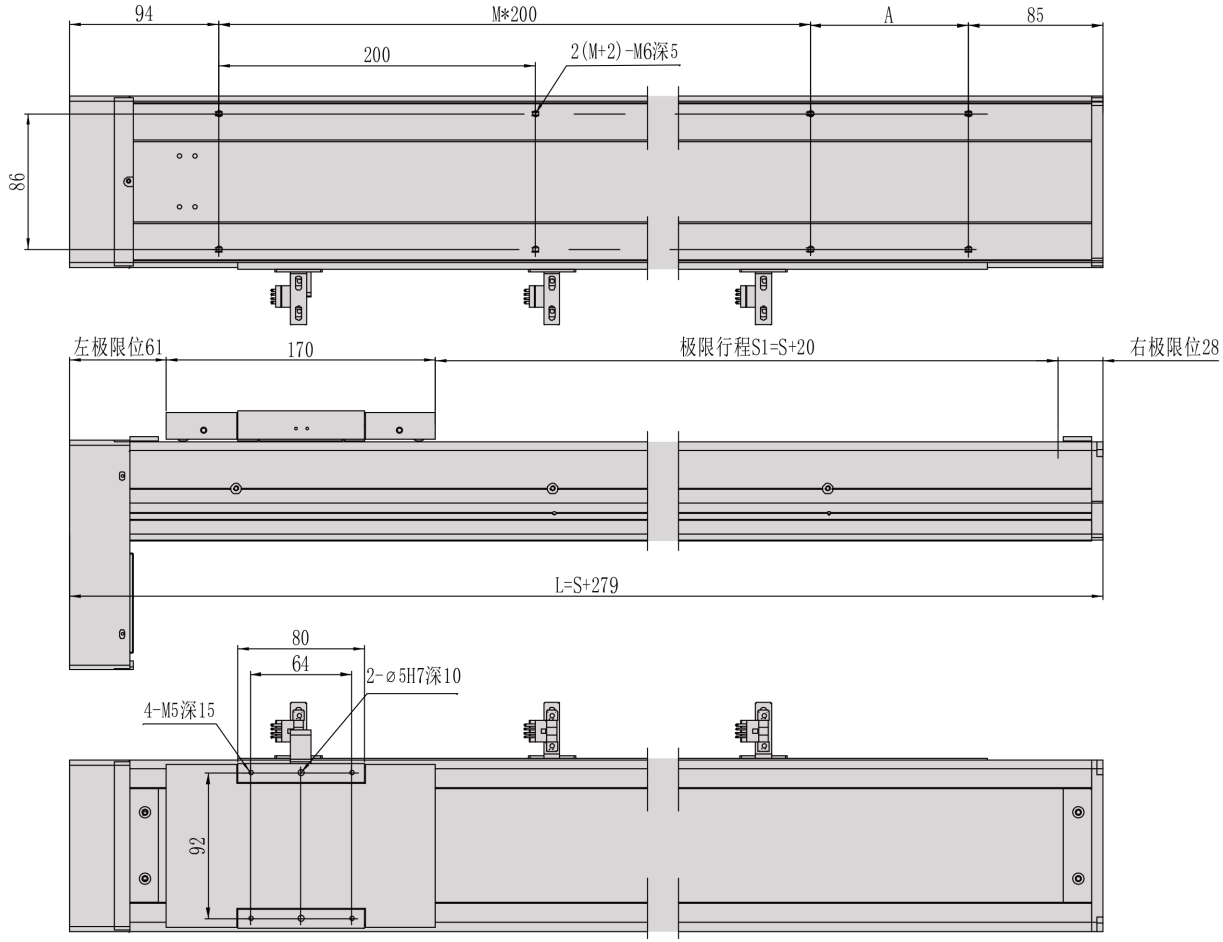

MC10 / B inferiore

Flangia di sezione

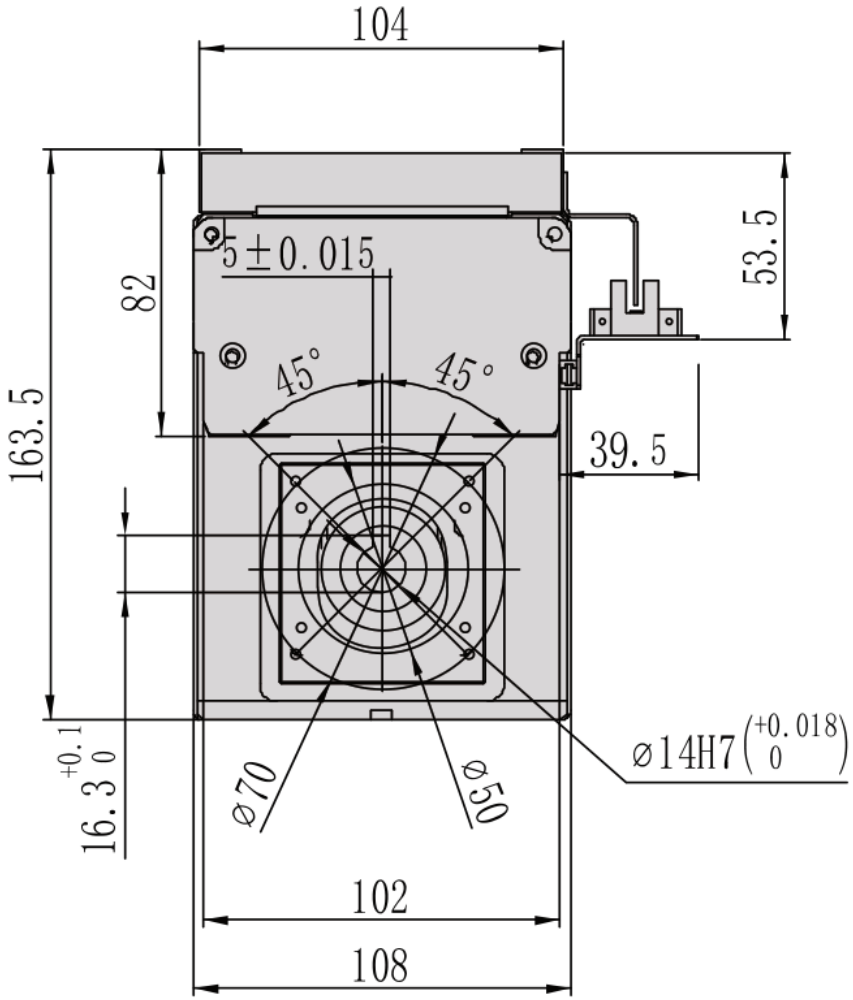

MC10 / B inferiore

Panoramica di installazione

