このアトラスの使い方

各ビューは記載バリアントまたは比グループのカタログ図です。縮尺計測ではなく印刷ラベルを使ってください。参照図であり CAD ファイルではありません。

EDT-B-142 / 図面アトラス

目次

上段減速図 1 図 | ページ 2-2

下段減速図 1 図 | ページ 3-3

シャフトバリアント 1 図 | ページ 4-4

HTROBOT へ連絡

メール: emmy@htrobot.com

ウェブサイト：www.htrobot.com

EDT-B-142 | 寸法図

カタログ図

EDT-B-142 上段減速図 寸法単位 mm

减速比：3，4，5，6，7，8，10

Reduction ratio

unit 单位[mm]

输出端

Output terminal

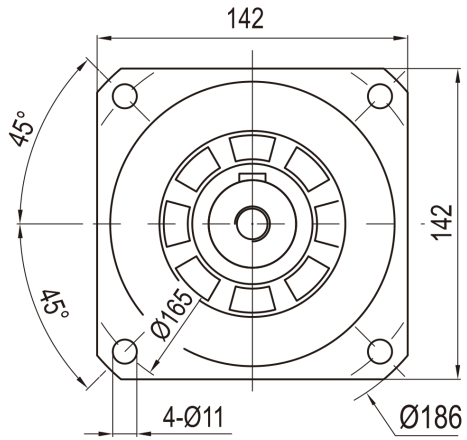

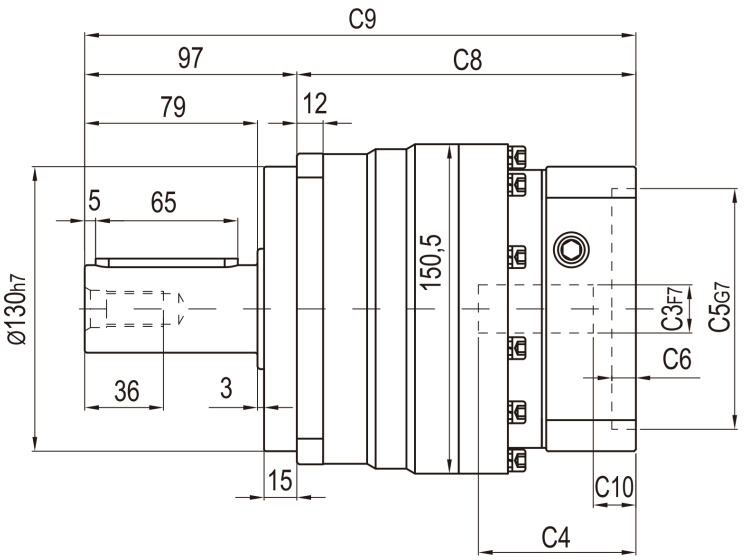

输入端

Input end

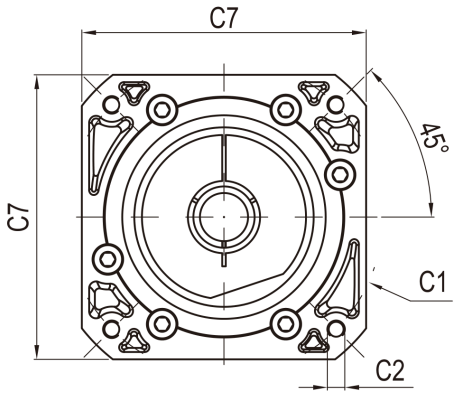

EDT-B-142 | 寸法図

カタログ図

EDT-B-142 下段減速図 寸法単位 mm

减速比：12，15，20，25，30，35，40，50，60，70，80，100

Reduction ratio

unit 单位[mm]

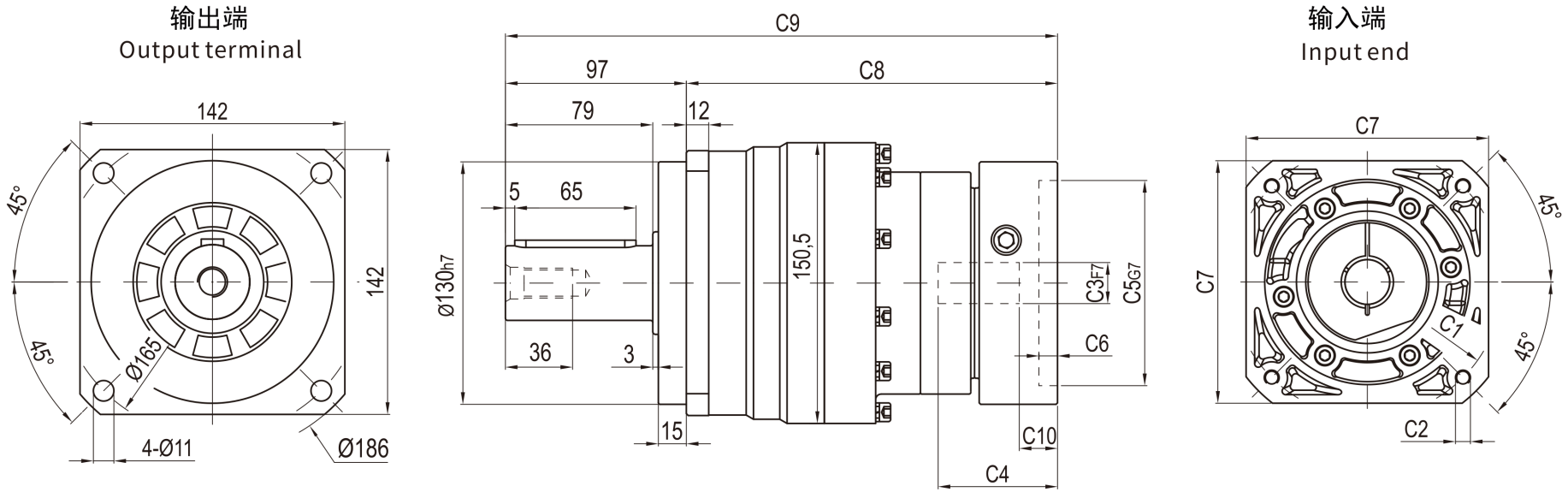

EDT-B-142 | 寸法図

カタログ図

EDT-B-142 シャフトバリアント S1 左 / S2 右

