LYD-66D vistas de desenho

Use as cotas e condições rotuladas. Não escale os desenhos.

01 Dimensões
02 Cablagem, D
03 Cablagem, N
04 Cablagem, P

CONTACTO HTROBOT
emmy@htrobot.com **www.htrobot.com**

LYD-66D - Dimensões

Não faça a escala do desenho.

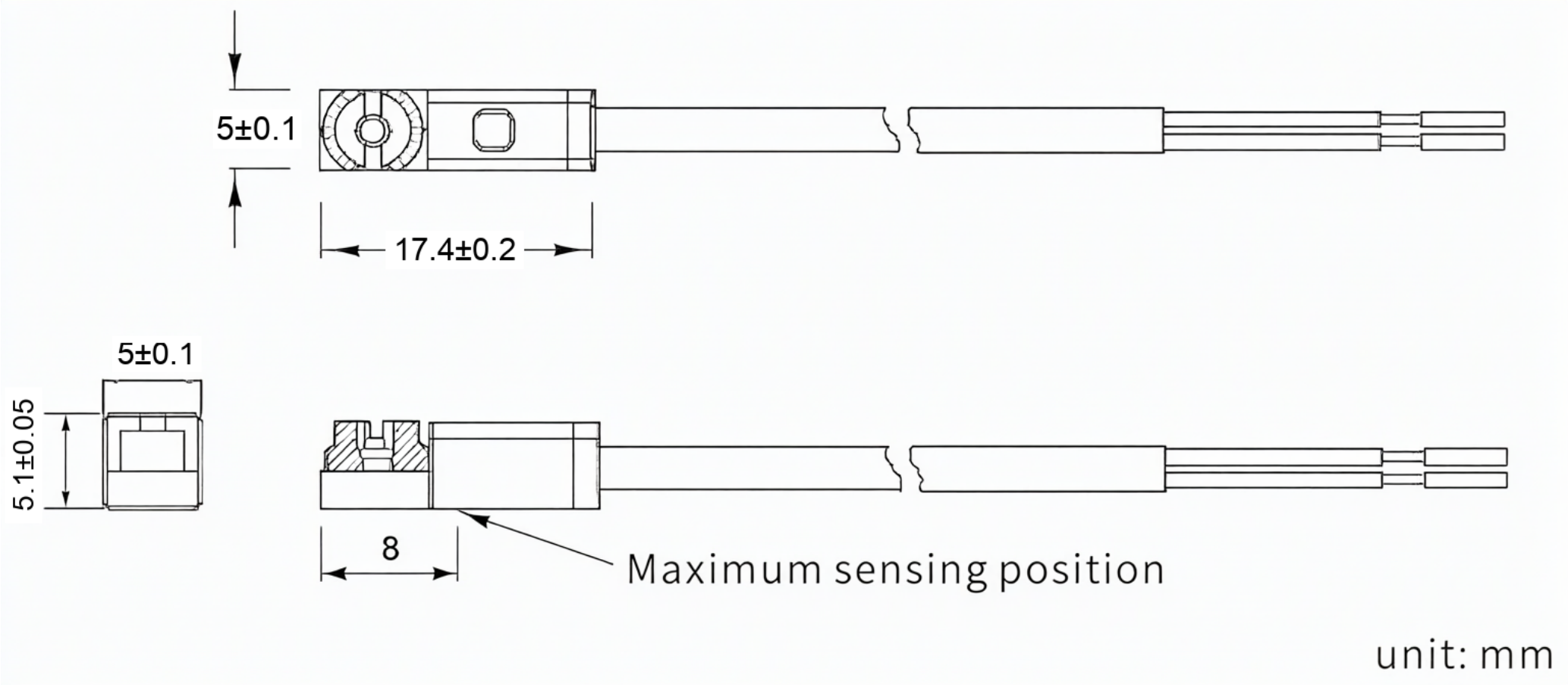

LYD-66D - CABLAGEM, D

Não faça a escala do desenho.

LYD-66D /LYD -66D-NC

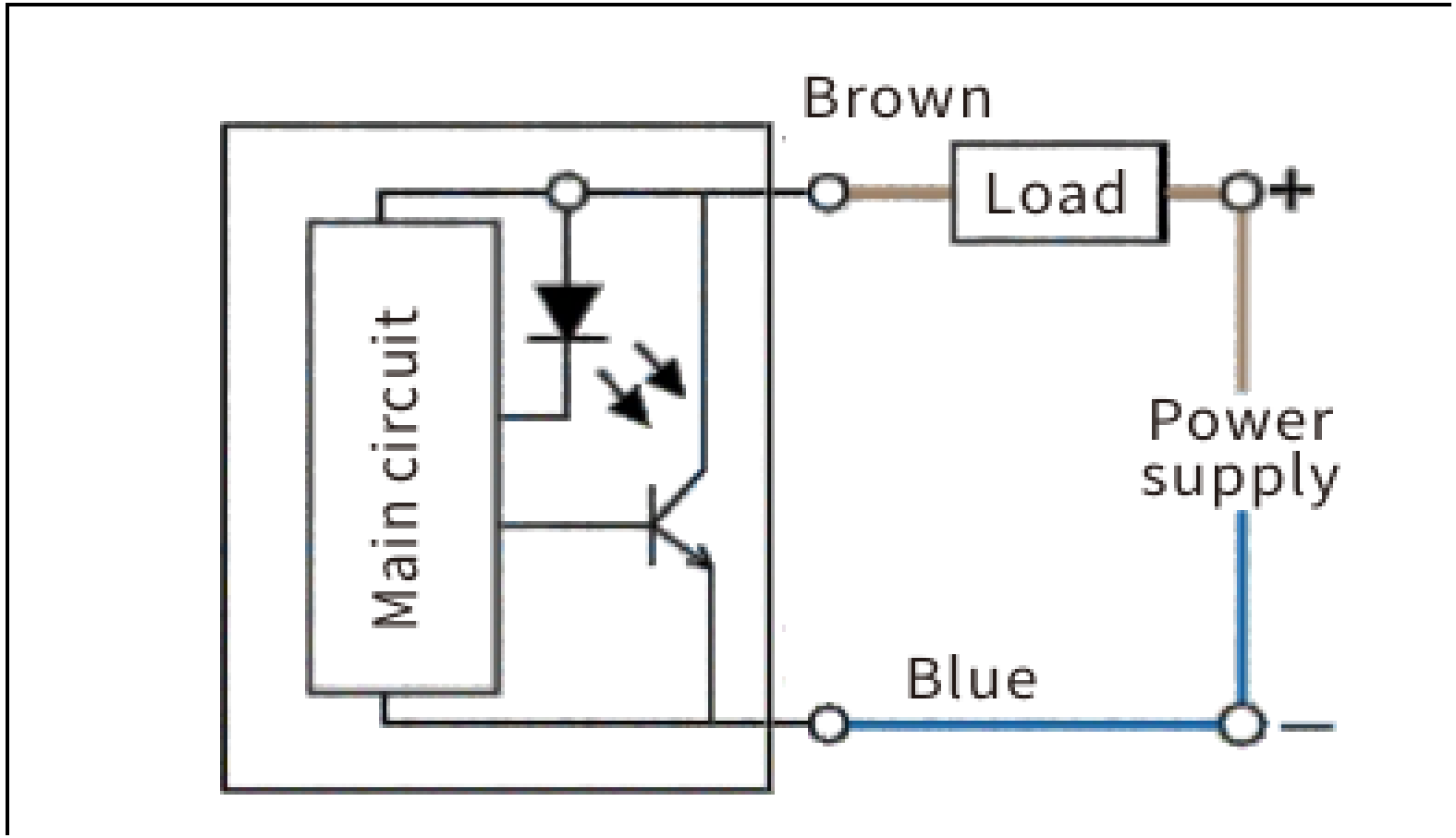

LYD-66D - CABLAGEM, N

Não faça a escala do desenho.

LYD-66N /LYD -66N-NC

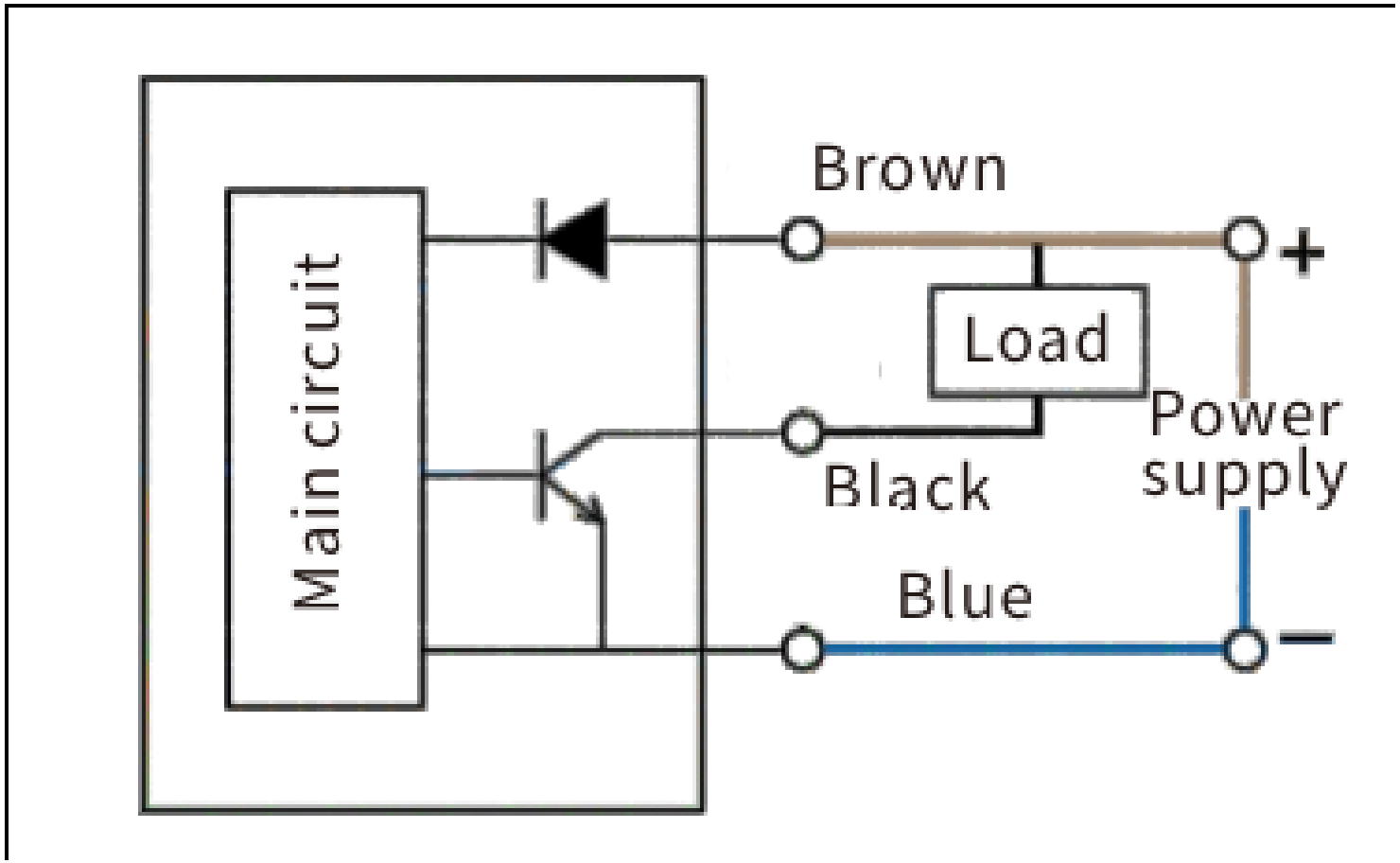

LYD-66D - CABLAGEM, P

Não faça a escala do desenho.

LYD-66P /LYD -66P-NC

