КАК ПОЛЬЗОВАТЬСЯ ЭТИМ АТЛАСОМ

Каждый вид — каталожный чертёж указанного варианта или группы отношений. Пользуйтесь напечатанными обозначениями, а не измерениями по масштабу. Это справочные чертежи, не файлы CAD.

EDA115 / Атлас чертежей

Содержание

R01	1 виды | страницы 2-2
L01	1 виды | страницы 3-3

КОНТАКТ HTROBOT

Эл. почта: emmy@htrobot.com

Сайт: www.htrobot.com

EDA115 | Размерный чертёж

Каталожный чертёж

EDA115 R01 размерный чертёж пояснение:L1=выдвижная длина+150,L2=выдвижная длина+374 | R01

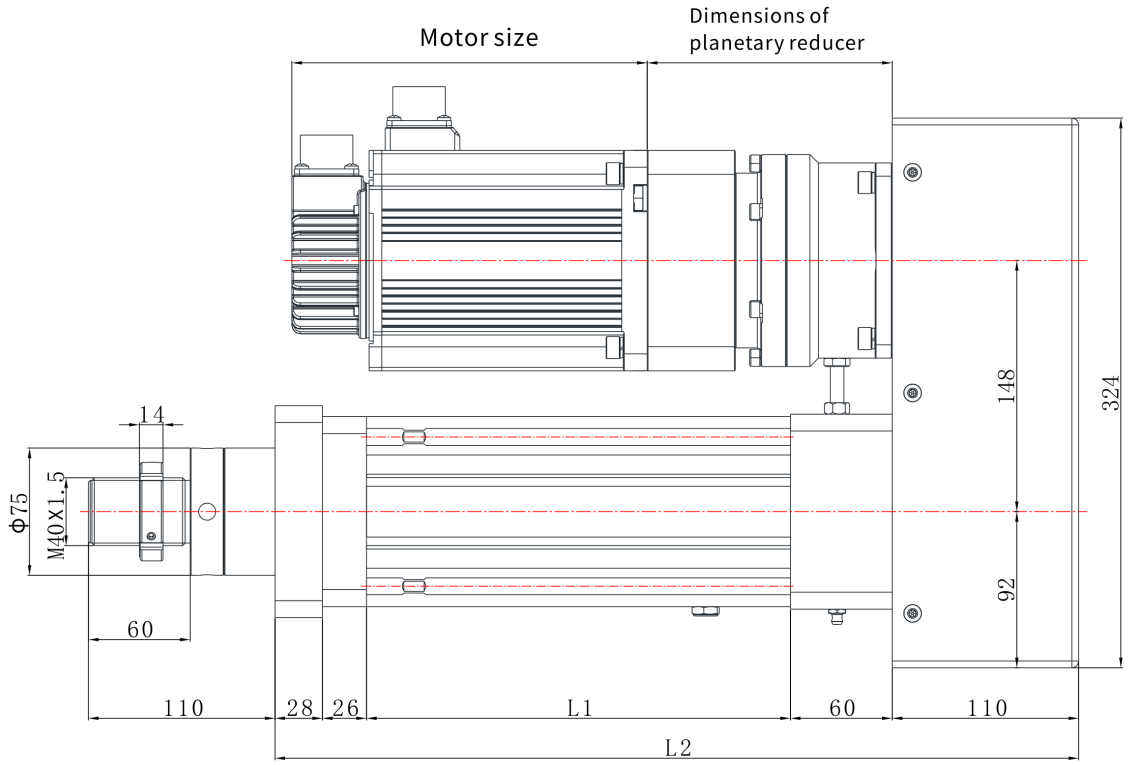

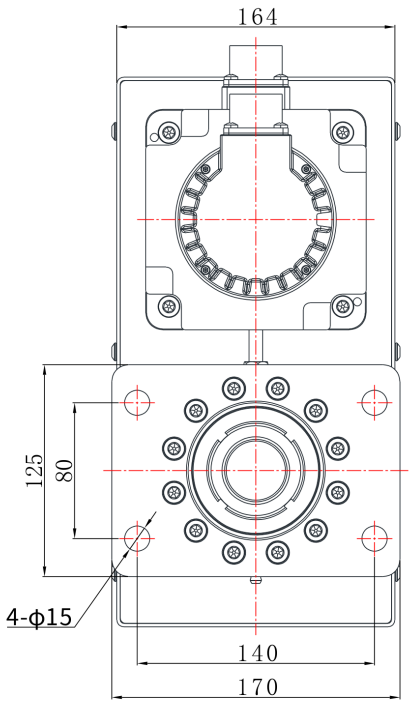

EDA115 | Размерный чертёж

Каталожный чертёж

EDA115 L01 размерный чертёж пояснение:L1=выдвижная длина+150,L2=выдвижная длина+424 | L01

