MKK60 ຂະໜາດ

ມຸມມອງຂະໜາດ ແລະຕົດຕັ້ງ. ຫົວໜ່ວຍແມ່ນປ້າຍທີ່ພົມໃນແຕ່ລະມຸມມອງ.

ແຜນເຫຼົ່ານີ້ບໍ່ໄດ້ເລືອກຊະໂກ. ຢືນຢັນການຕົດຕັ້ງຕາມການຕັ້ງຄ່າທີ່ທ່ານສັ່ງ.

F0 ບໍ່ມີຝາ: 1 ມຸມມອງ. ແຜງ 1

H0 ບໍ່ມີຝາ: 1 ມຸມມອງ. ແຜງ 2

HR ບໍ່ມີຝາ: 1 ມຸມມອງ. ແຜງ 1

HL ບໍ່ມີຝາ: 1 ມຸມມອງ. ແຜງ 2

HS ບໍ່ມີຝາ: 1 ມຸມມອງ. ແຜງ 1

HM ບໍ່ມີຝາ: 1 ມຸມມອງ. ແຜງ 2

F0 ມີຝາ: 1 ມຸມມອງ. ແຜງ 1

H0 ມີຝາ: 1 ມຸມມອງ. ແຜງ 2

HR ມີຝາ: 1 ມຸມມອງ. ແຜງ 1

HL ມີຝາ: 1 ມຸມມອງ. ແຜງ 2

HS ມີຝາ: 1 ມຸມມອງ. ແຜງ 1

HM ມີຝາ: 1 ມຸມມອງ. ແຜງ 2

F0 ຝາເລື່ອນ: 1 ມຸມມອງ. ແຜງ 1

H0 ຝາເລື່ອນ: 1 ມຸມມອງ. ແຜງ 2

HR ຝາເລື່ອນ: 1 ມຸມມອງ. ແຜງ 1

HL ຝາເລື່ອນ: 1 ມຸມມອງ. ແຜງ 2

HS ຝາເລື່ອນ: 1 ມຸມມອງ. ແຜງ 1

HM ຝາເລື່ອນ: 1 ມຸມມອງ. ແຜງ 2

F0 ບໍ່ມີຝາ: 1 ມຸມມອງ. ແຜງ 1

H0 ບໍ່ມີຝາ: 1 ມຸມມອງ. ແຜງ 2

HR ບໍ່ມີຝາ: 1 ມຸມມອງ. ແຜງ 1

HL ບໍ່ມີຝາ: 1 ມຸມມອງ. ແຜງ 2

HS ບໍ່ມີຝາ: 1 ມຸມມອງ. ແຜງ 1

HM ບໍ່ມີຝາ: 1 ມຸມມອງ. ແຜງ 2

F0 ມີຝາ: 1 ມຸມມອງ. ແຜງ 1

H0 ມີຝາ: 1 ມຸມມອງ. ແຜງ 2

HR ມີຝາ: 1 ມຸມມອງ. ແຜງ 1

HL ມີຝາ: 1 ມຸມມອງ. ແຜງ 2

HS ມີຝາ: 1 ມຸມມອງ. ແຜງ 1

HM ມີຝາ: 1 ມຸມມອງ. ແຜງ 2

F0 ຝາເລື່ອນ: 1 ມຸມມອງ. ແຜງ 1

H0 ຝາເລື່ອນ: 1 ມຸມມອງ. ແຜງ 2

HR ຝາເລື່ອນ: 1 ມຸມມອງ. ແຜງ 1

HL ຝາເລື່ອນ: 1 ມຸມມອງ. ແຜງ 2

HS ຝາເລື່ອນ: 1 ມຸມມອງ. ແຜງ 1

HM ຝາເລື່ອນ: 1 ມຸມມອງ. ແຜງ 2

F0: 1 ມຸມມອງ. ຕົດຕັ້ງ F0

F1: 1 ມຸມມອງ. ຕົດຕັ້ງ F1

F2: 1 ມຸມມອງ. ຕົດຕັ້ງ F2

F3: 1 ມຸມມອງ. ຕົດຕັ້ງ F3

F4: 1 ມຸມມອງ. ຕົດຕັ້ງ F4

F5: 1 ມຸມມອງ. ຕົດຕັ້ງ F5

F6: 1 ມຸມມອງ. ຕົດຕັ້ງ F6

F7: 1 ມຸມມອງ. ຕົດຕັ້ງ F7

H0: 1 ມຸມມອງ. ຕົດຕັ້ງ H0

H1: 1 ມຸມມອງ. ຕົດຕັ້ງ H1

MKK60 · F0 ບໍ່ມີຝາ · ແຜງ 1

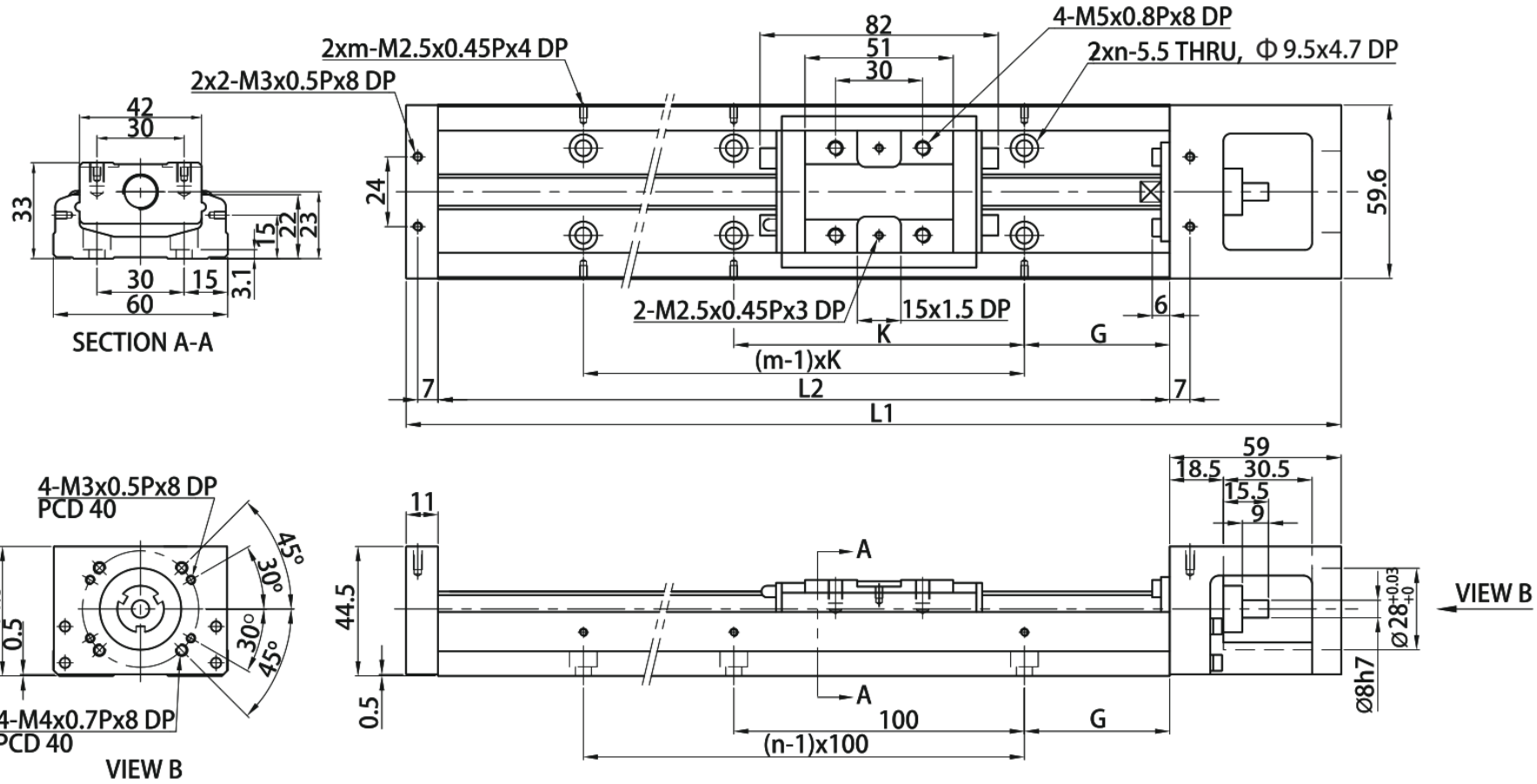

MKK60 · H0 ບໍ່ມີຝາ · ແຜງ 2

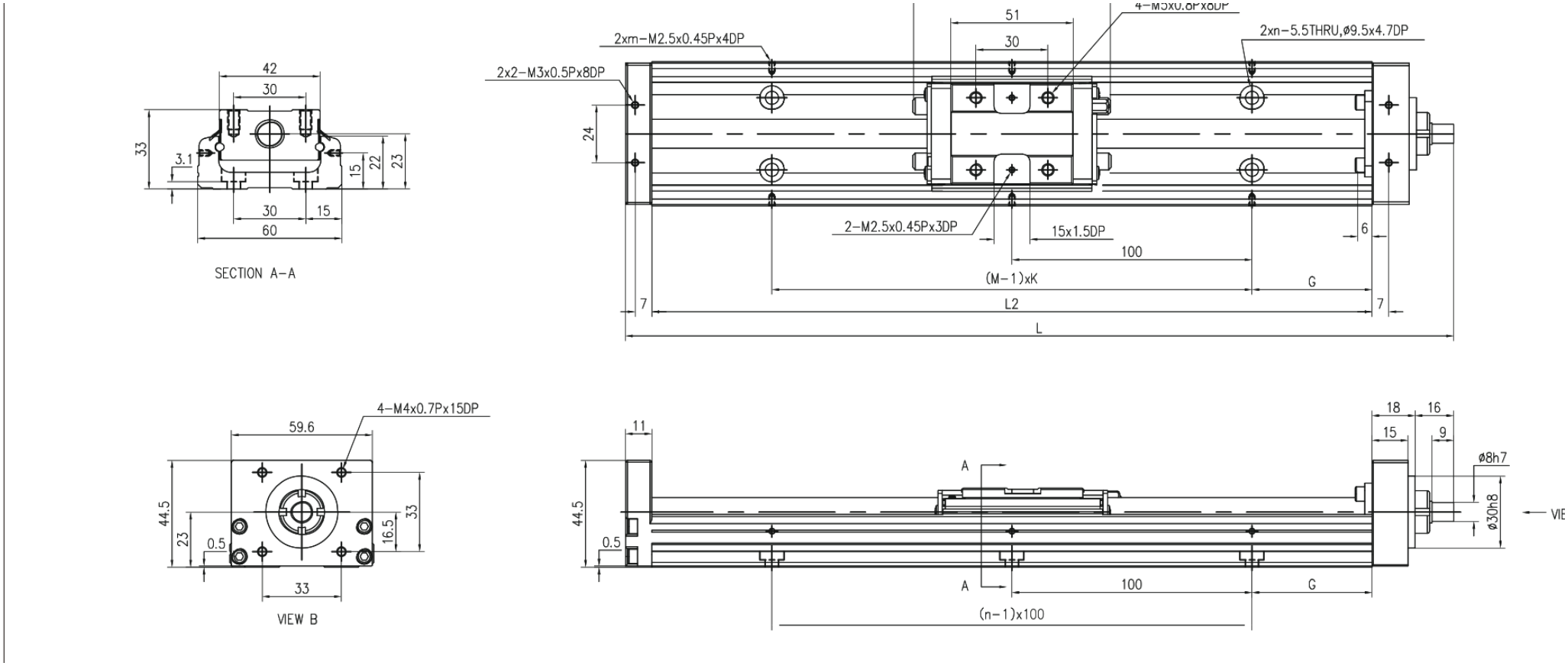

MKK60 · HR ບໍ່ມີຝາ · ແຜງ 1

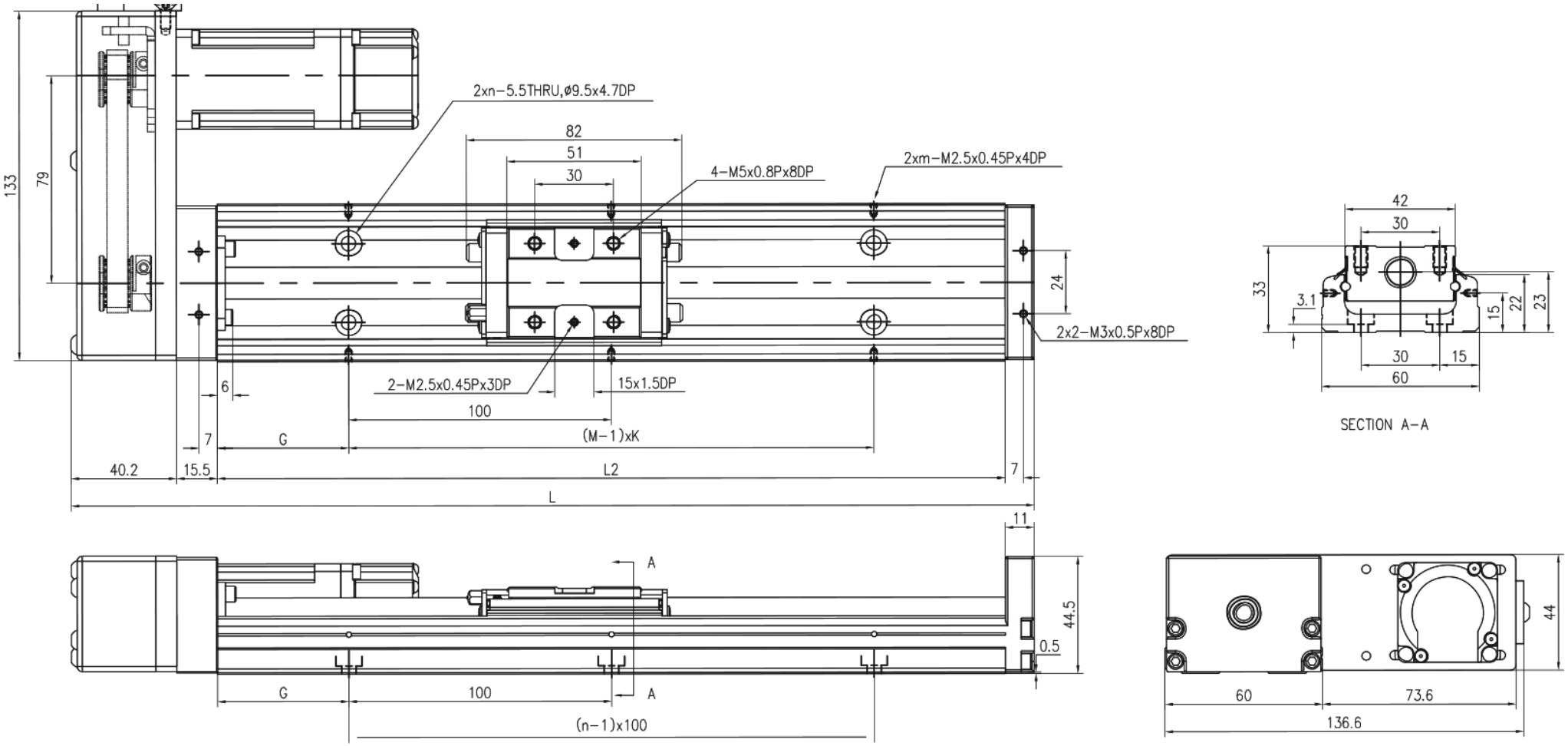

MKK60 · HL ບໍ່ມີຝາ · ແຜງ 2

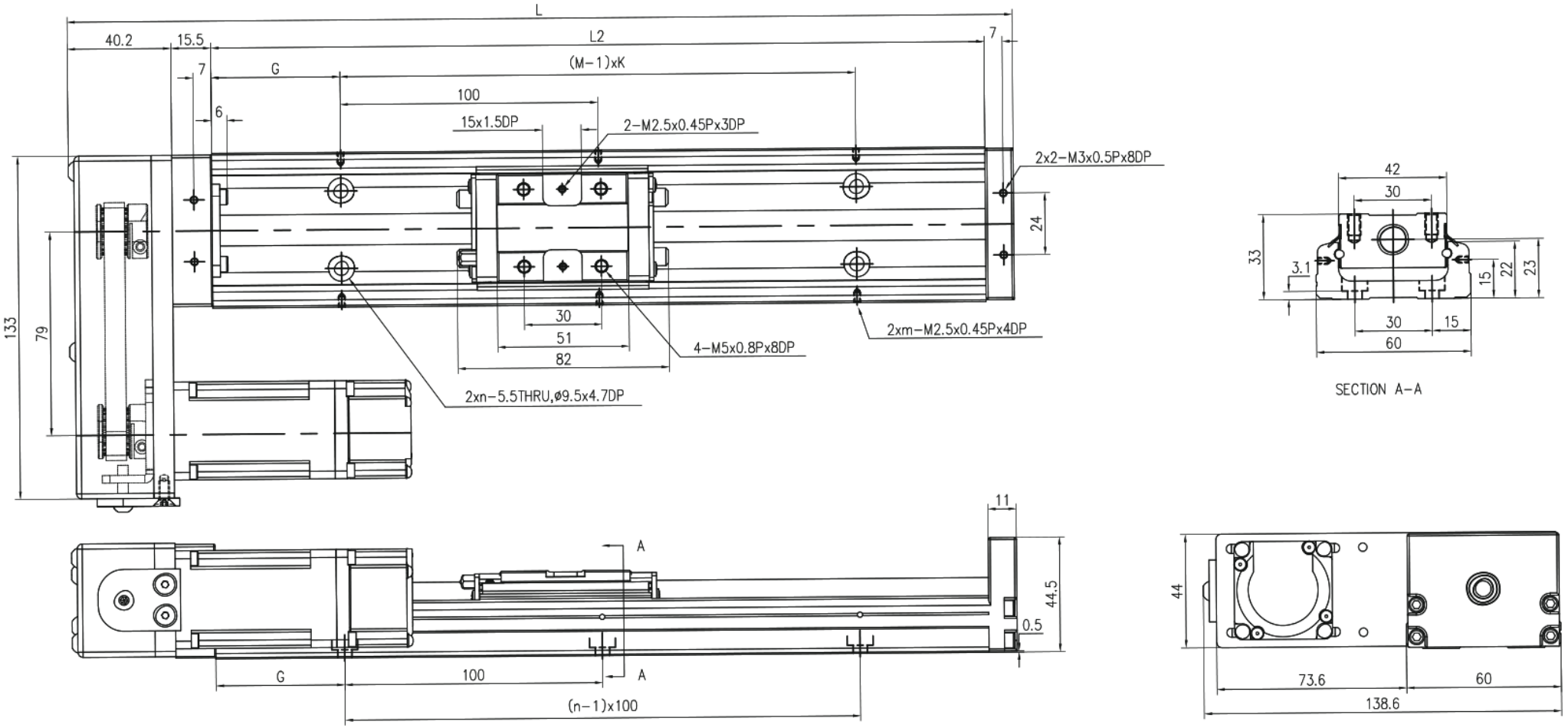

MKK60 · HS ບໍ່ມີຝາ · ແຜງ 1

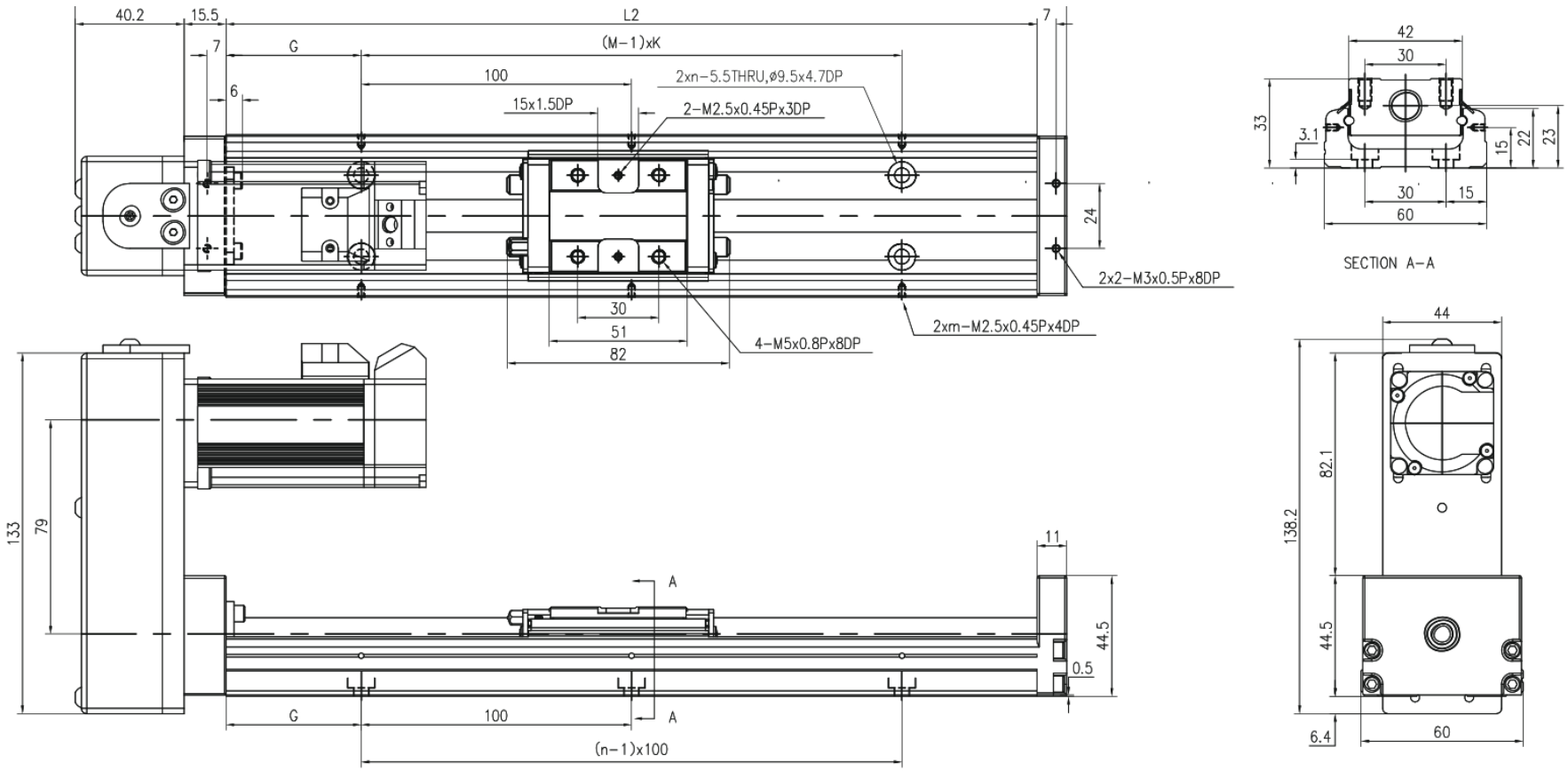

MKK60 · HM ບໍ່ມີຝາ · ແຜງ 2

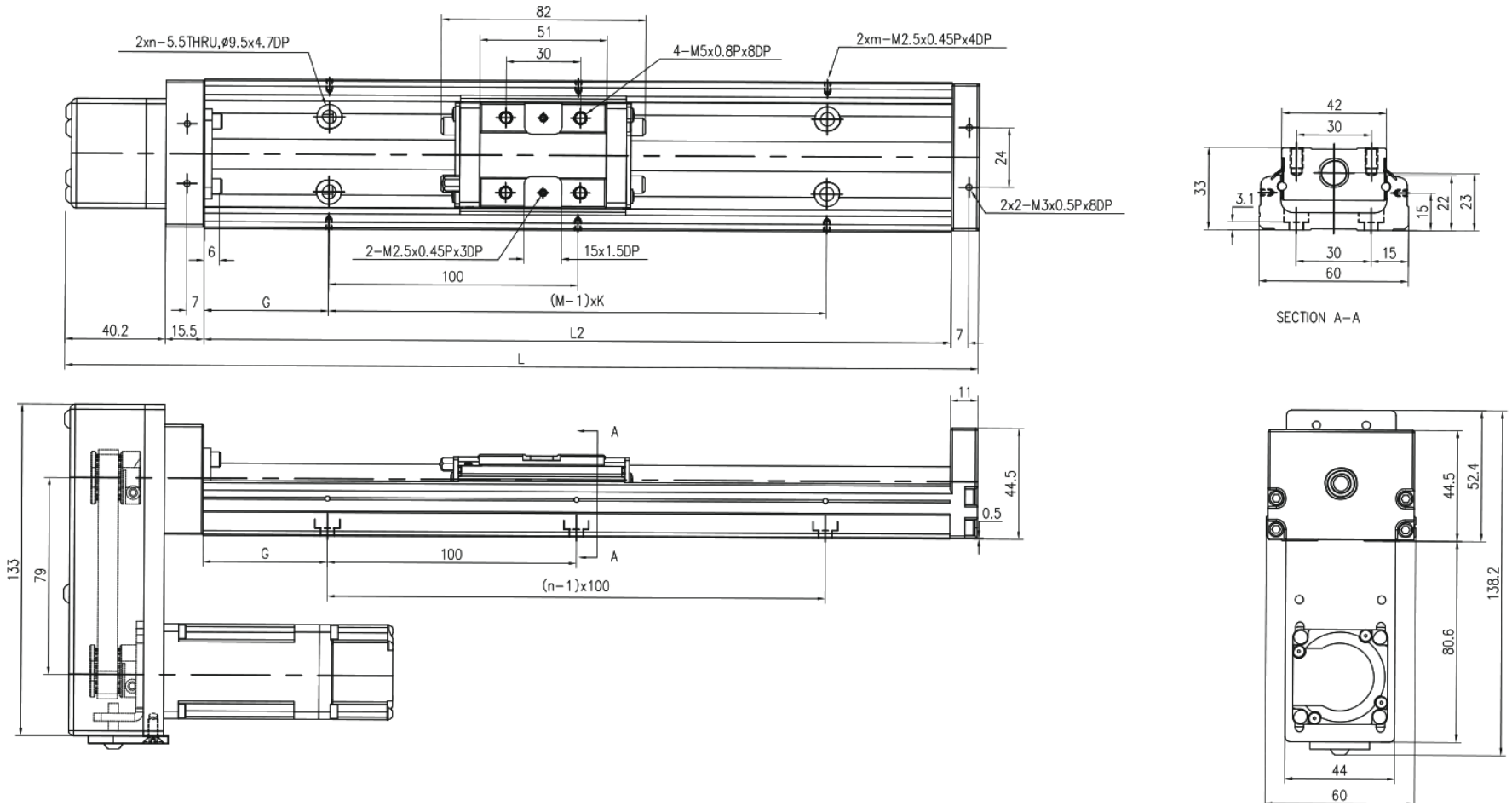

MKK60 · F0 · ມີຝາປົດ · ແຜງ 1

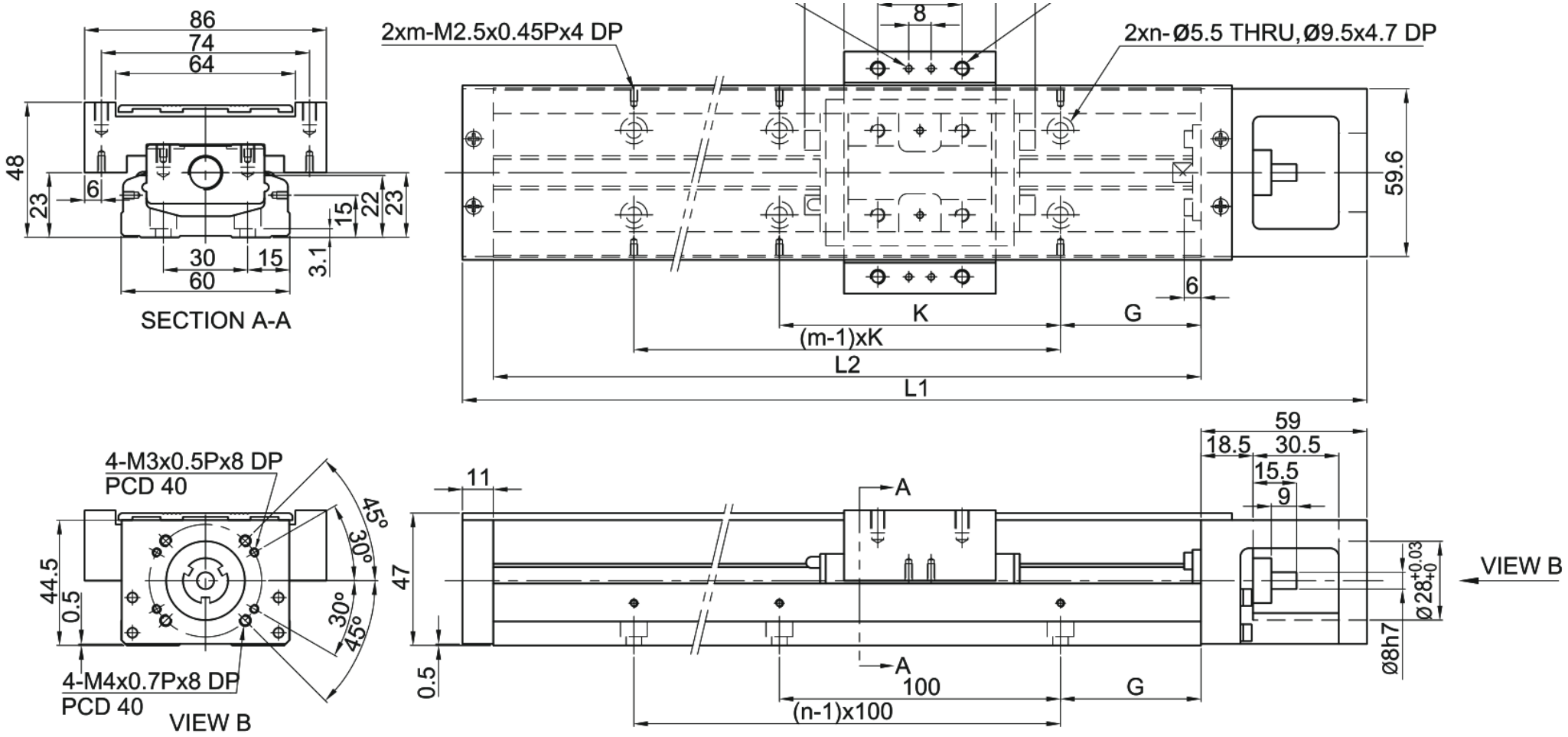

MKK60 · H0 · ມຶຝາປົດ · ແຜງ 2

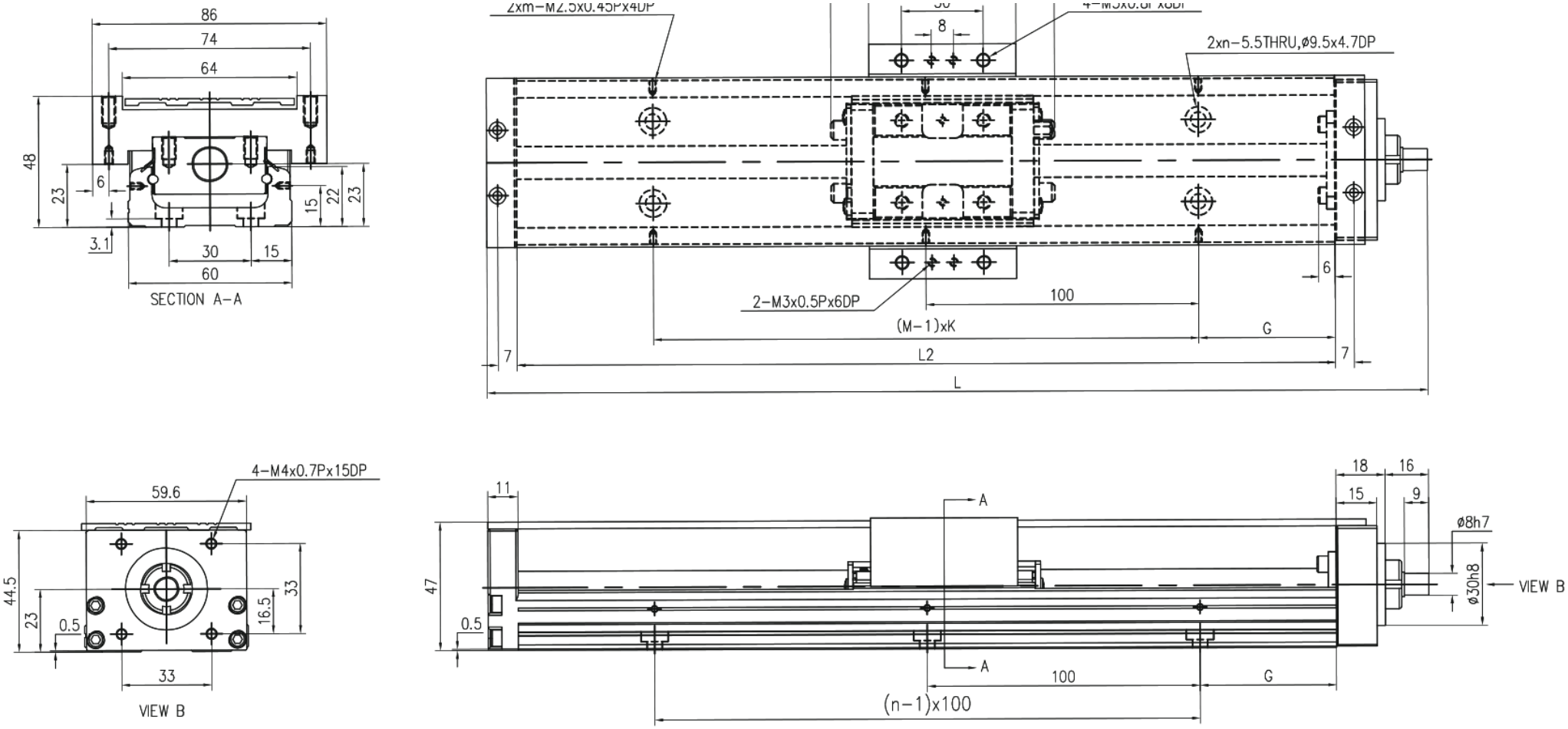

MKK60 · HR · ມີຝາປິດ · ແຜງ 1

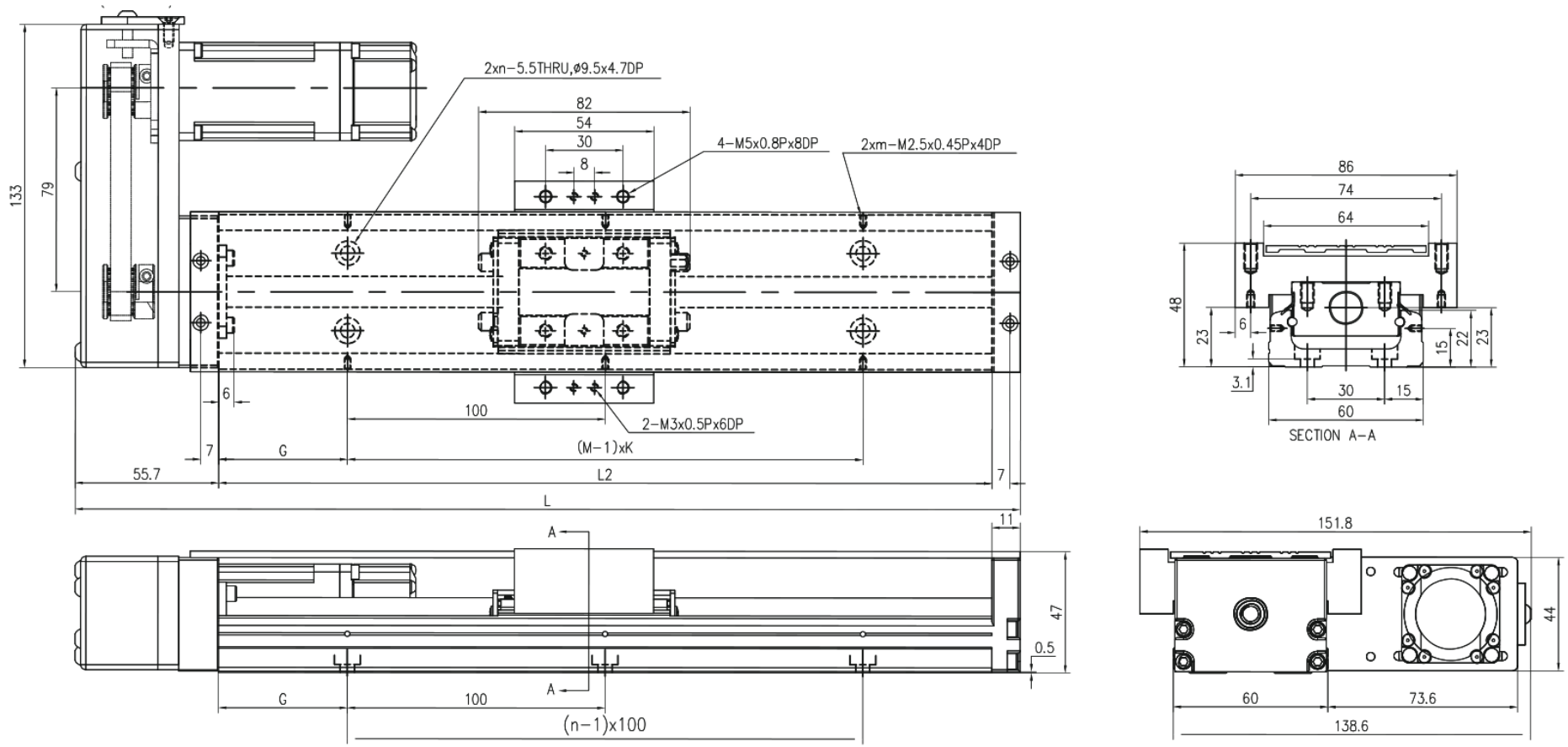

MKK60 · HL · ມຶຝາປົດ · ແຜງ 2

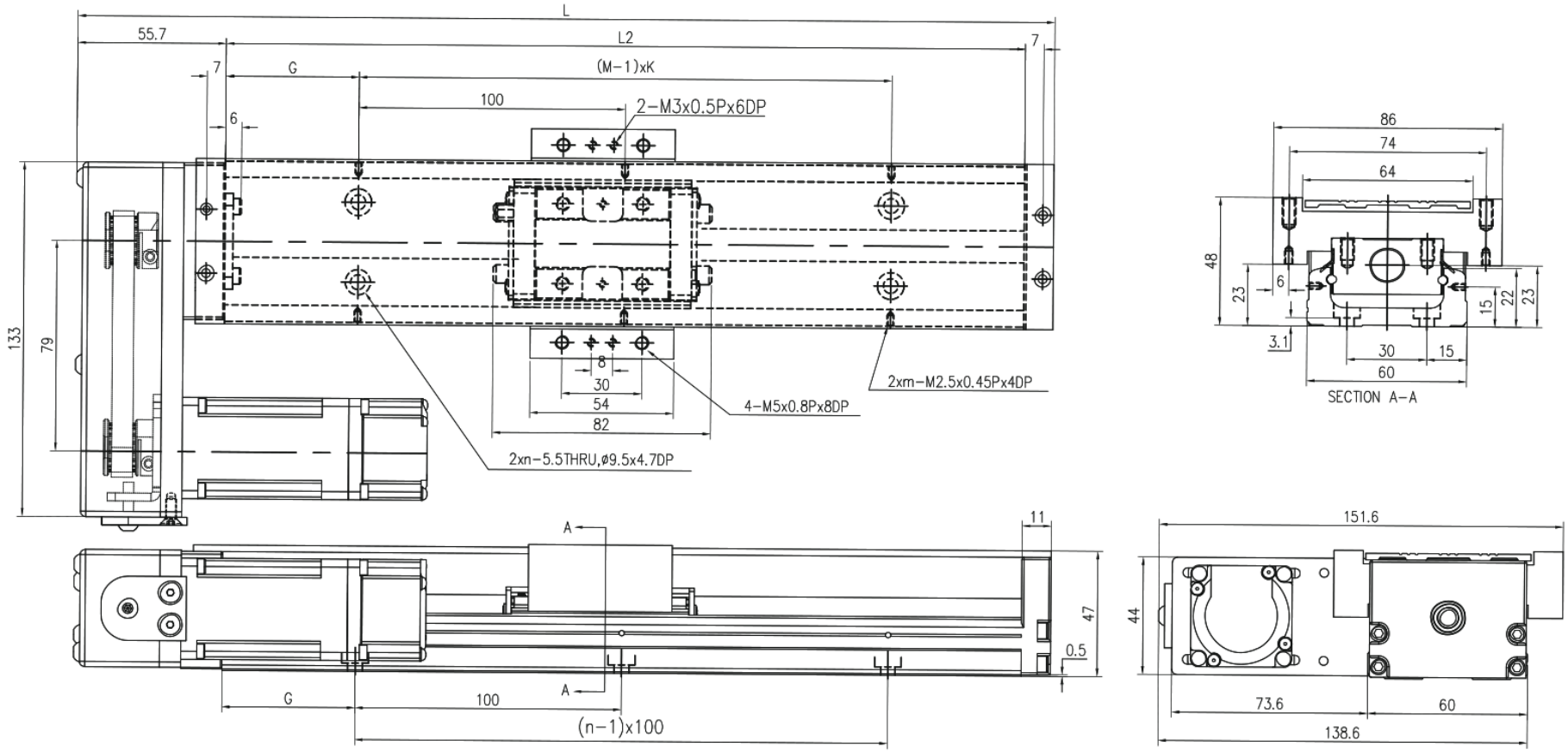

MKK60 · HS · ມຶຝາຢົດ · ແຜງ 1

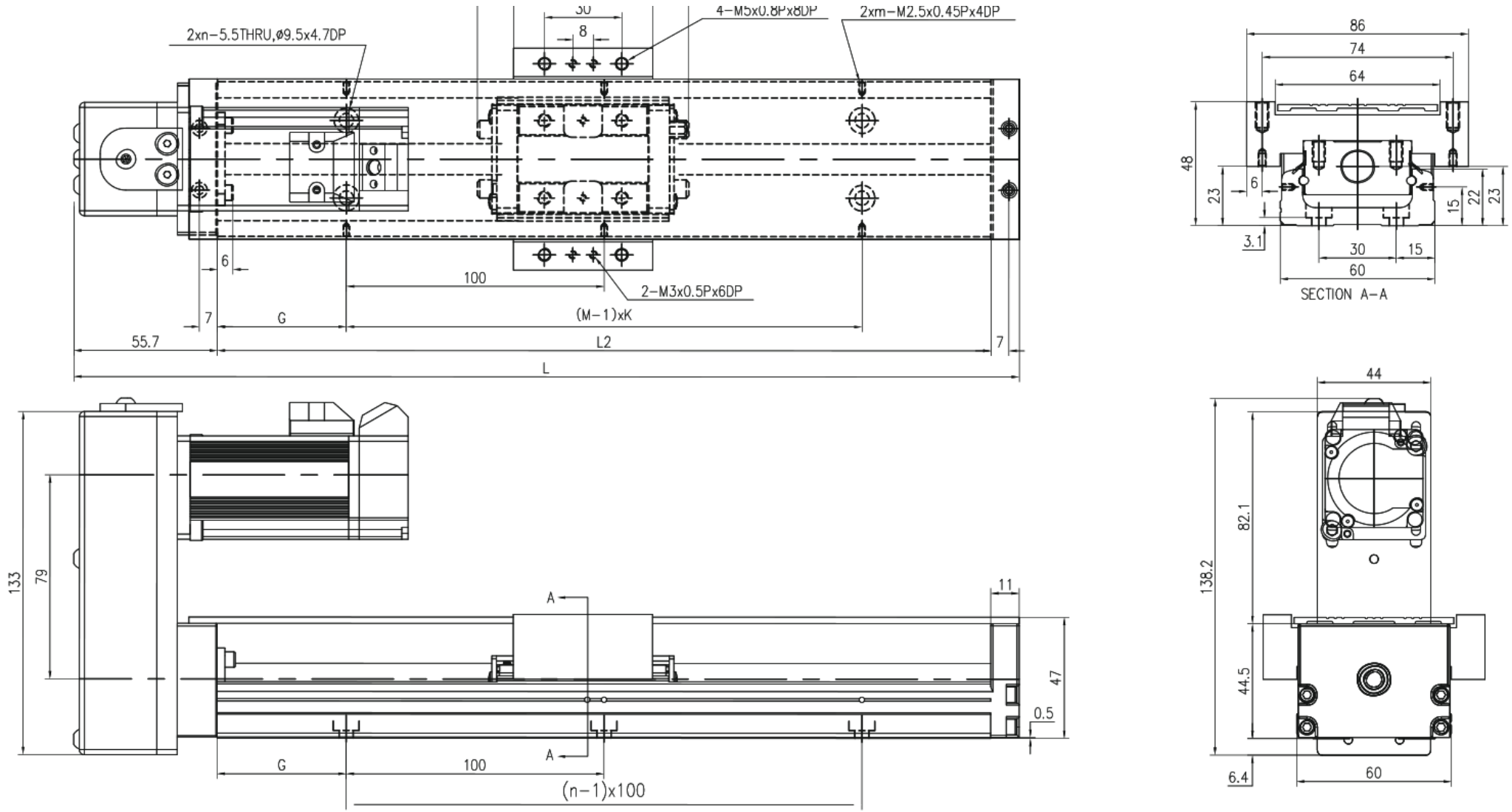

MKK60 · HM · ມີຝາປິດ · ແຜງ 2

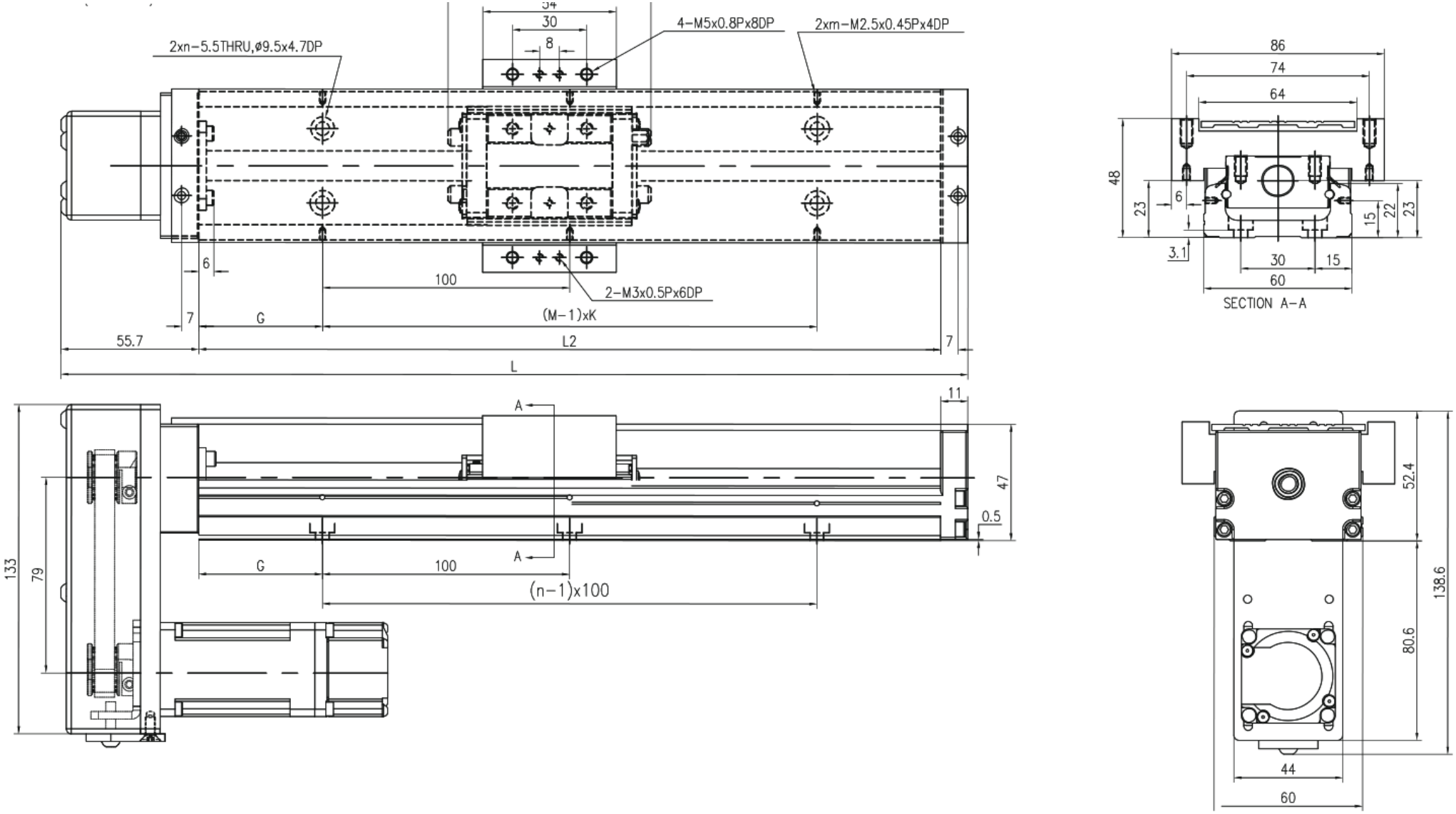

MKK60 · F0 ຝາເລື່ອນ · ແຜ່ນ 1

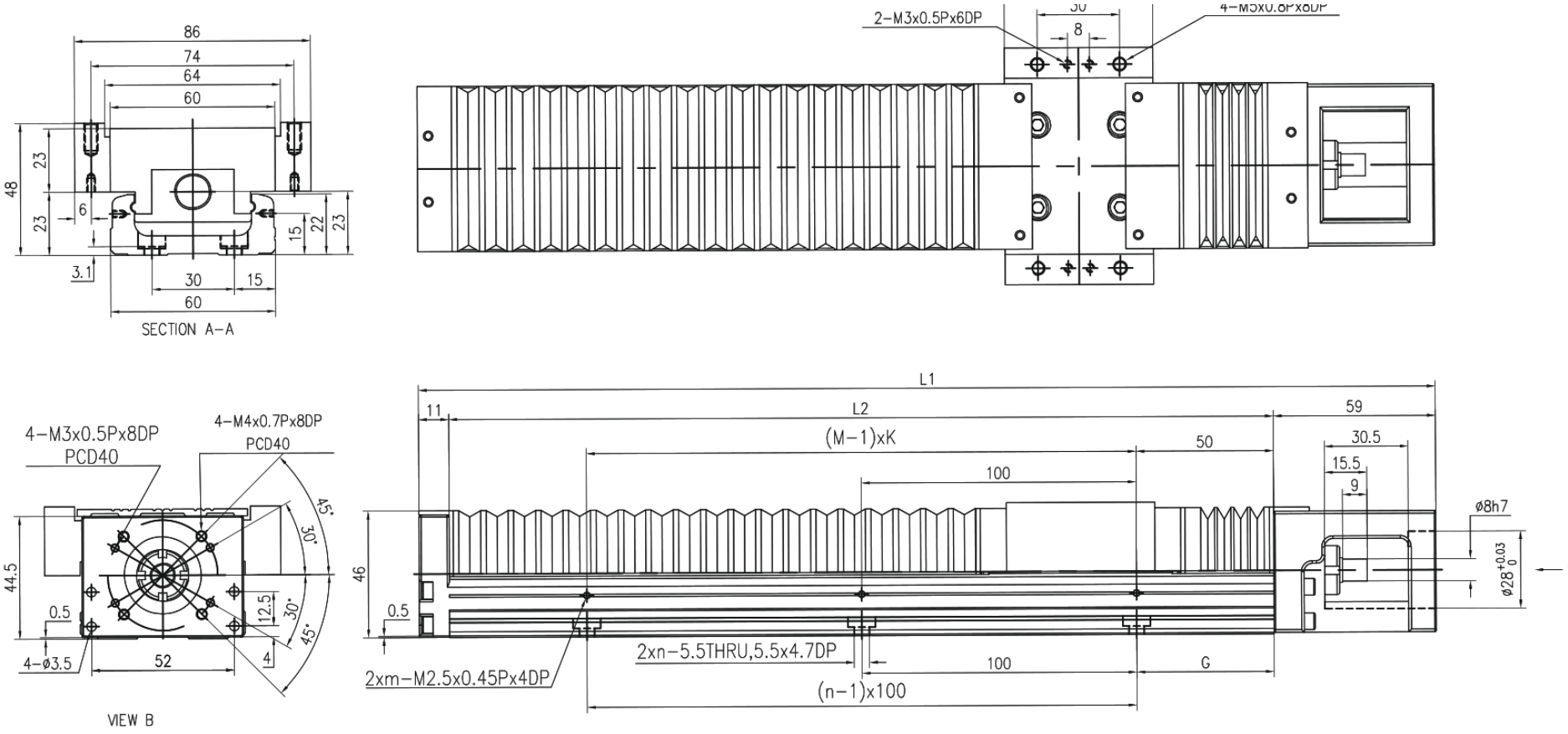

MKK60 · H0 ຝາເລື່ອນ · ແຜ່ນ 2

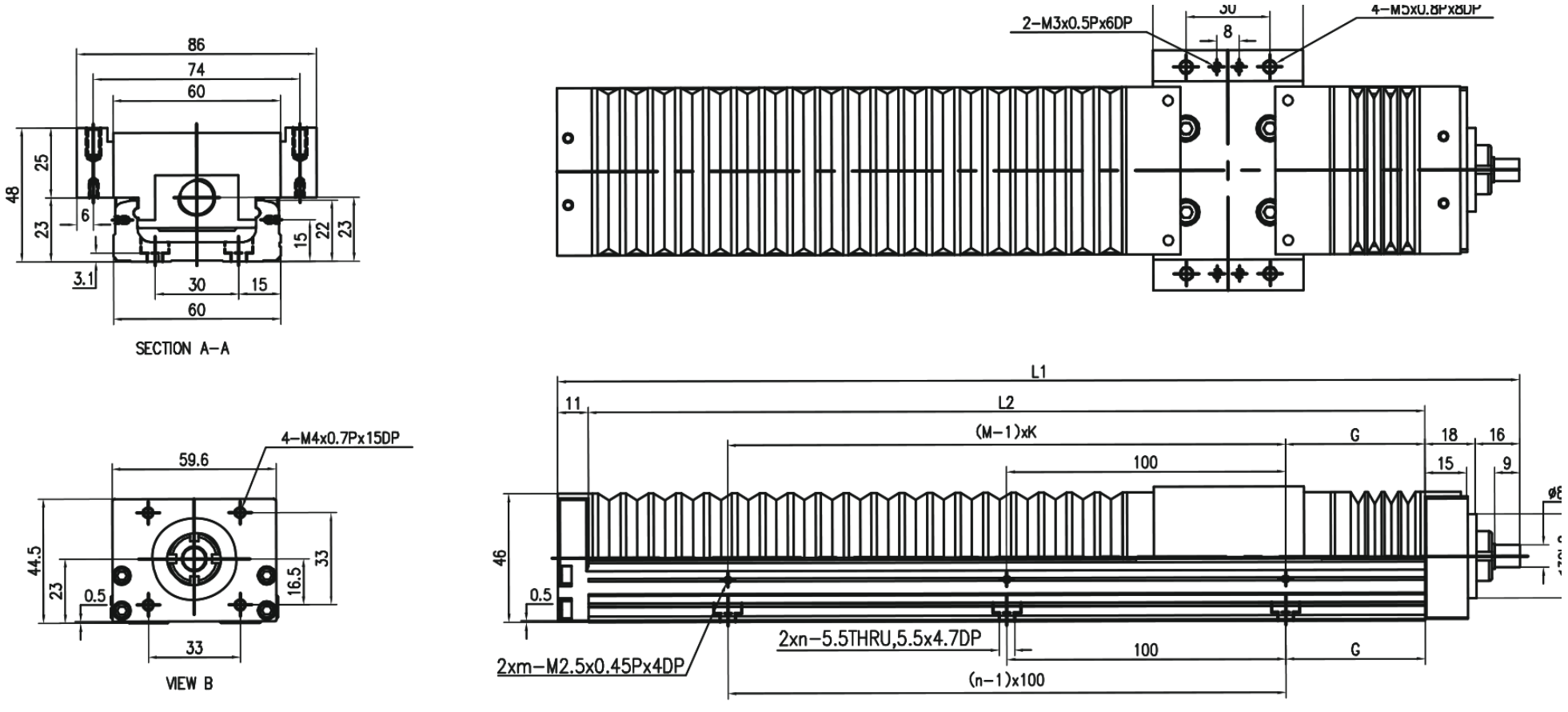

MKK60 · HR ຝາເລື່ອນ · ແຜງ 1

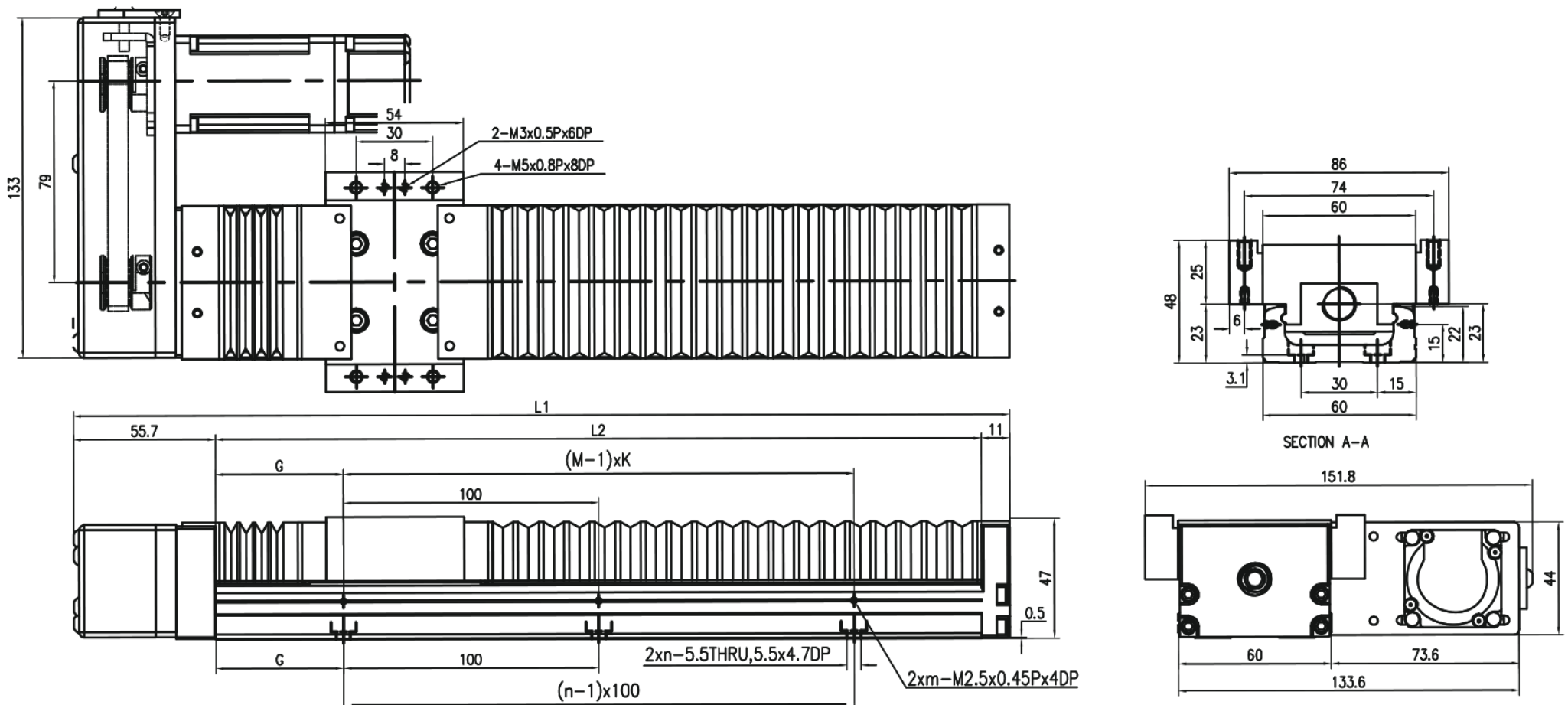

MKK60 · HL ຝາເລື່ອນ · ແຜ່ນ 2

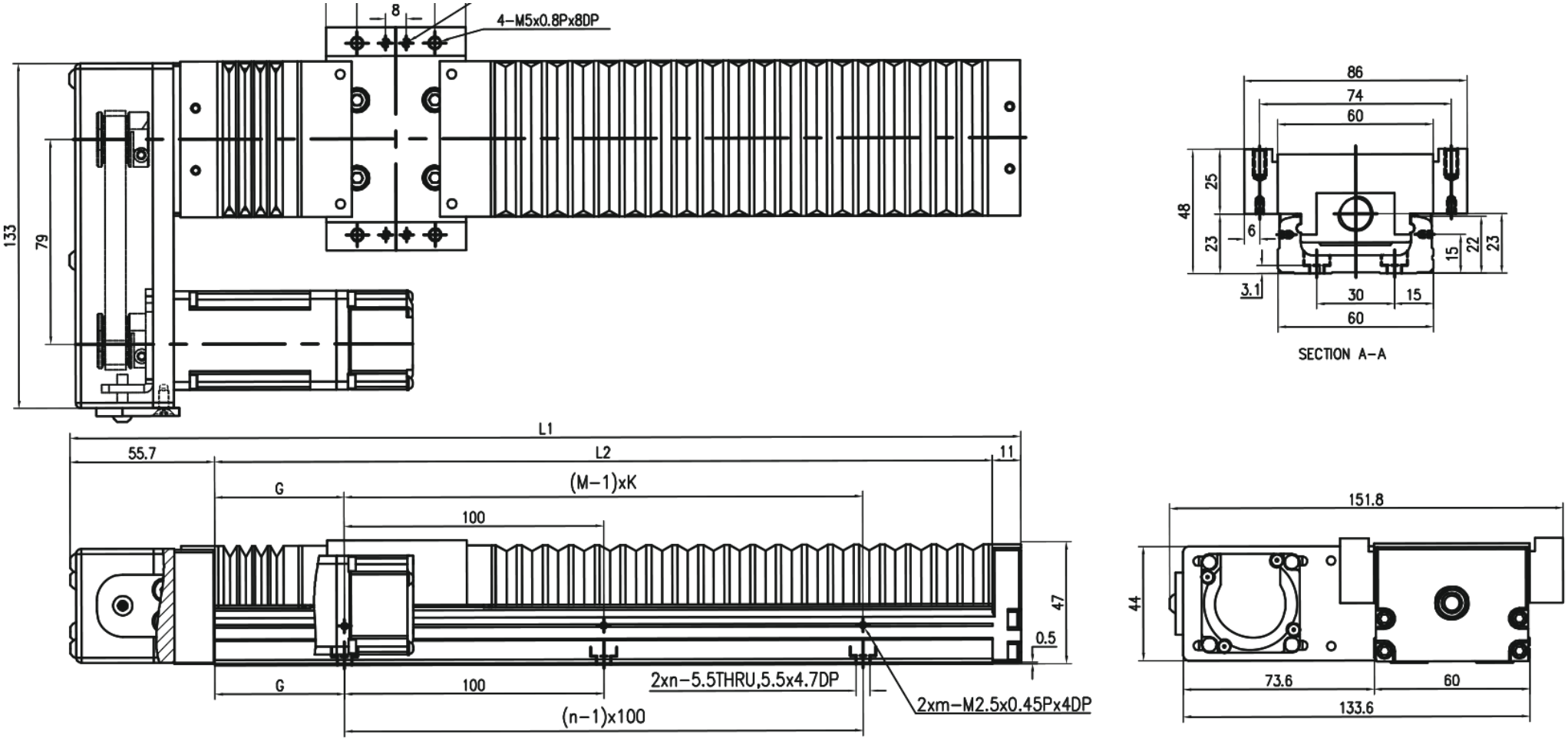

MKK60 · HS ຝາເລື່ອນ · ແຜງ 1

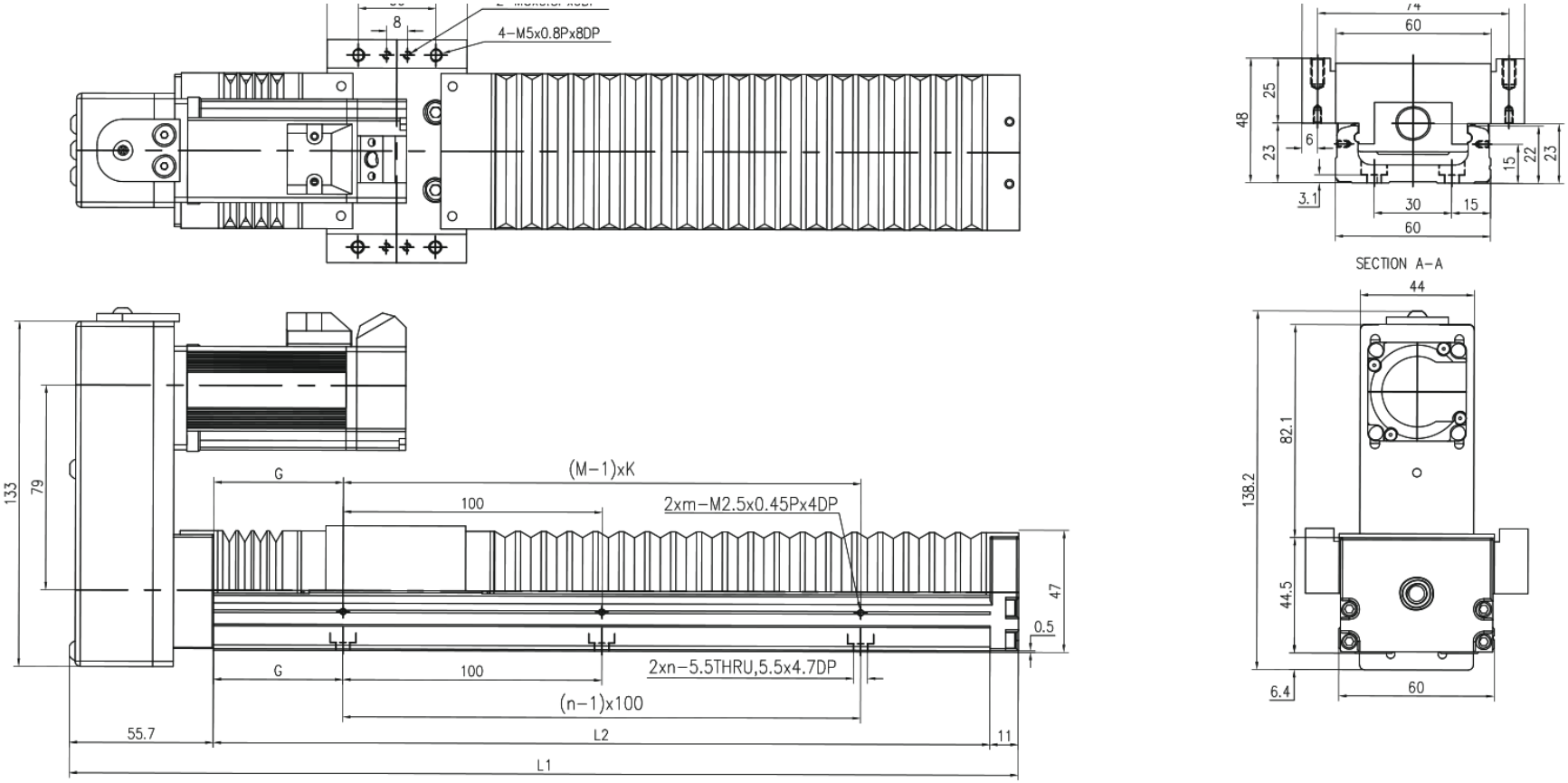

MKK60 · HM ຝາເລື່ອນ · ແຜງ 2

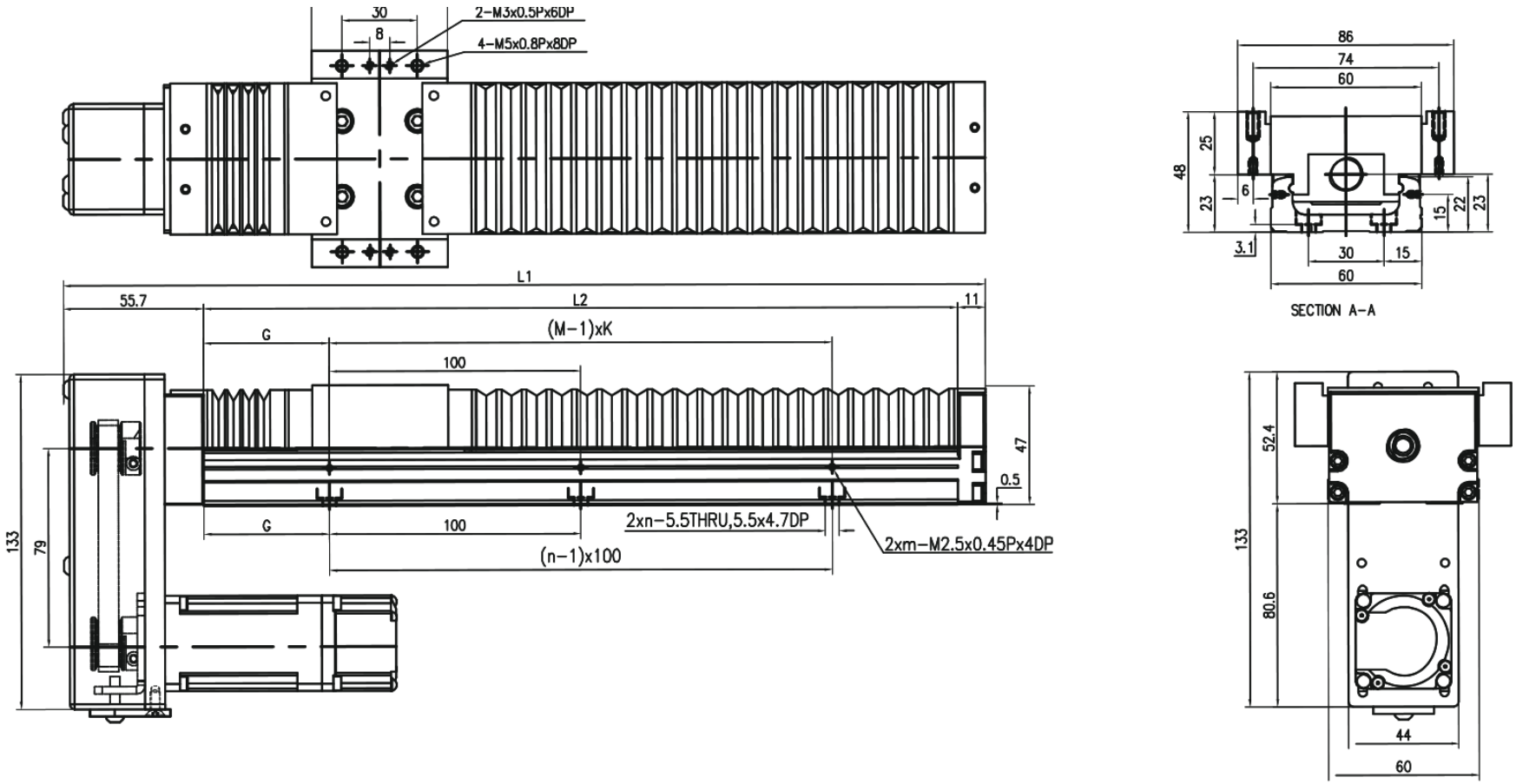

MKK60 · F0 ບໍ່ມີຝາ · ແຜງ 1

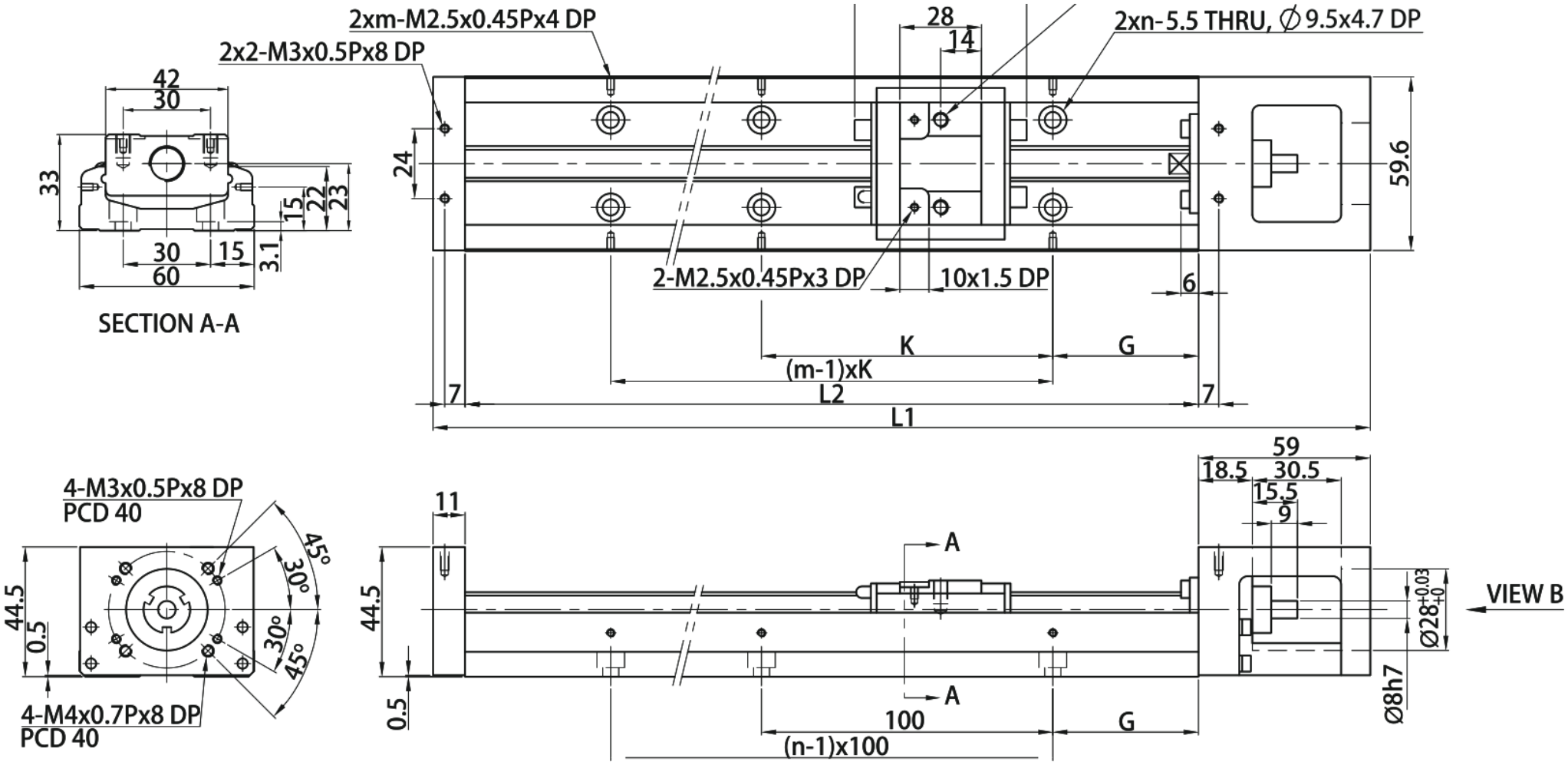

MKK60 · H0 ບໍ່ມີຝາ · ແຜງ 2

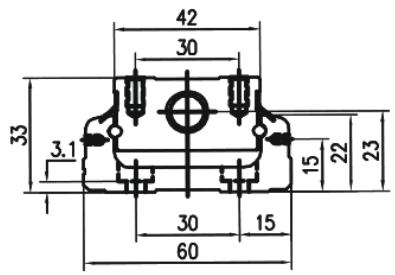

SECTION A-A

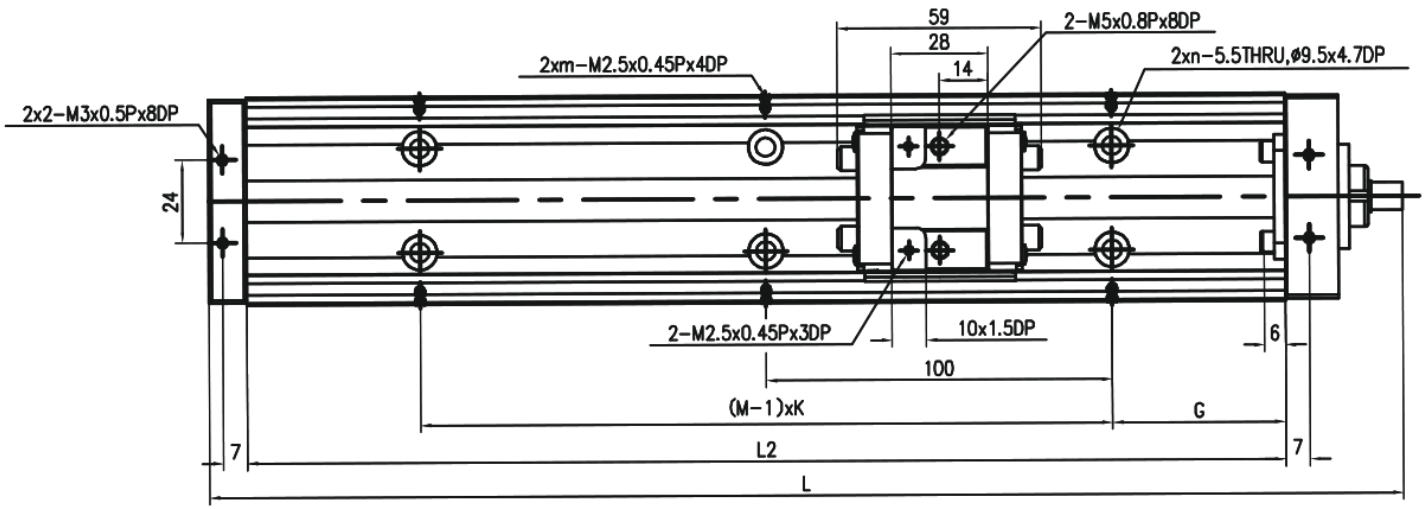

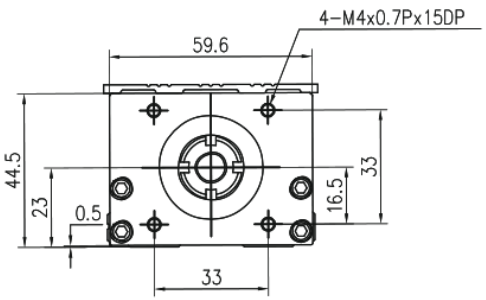

VIEW B

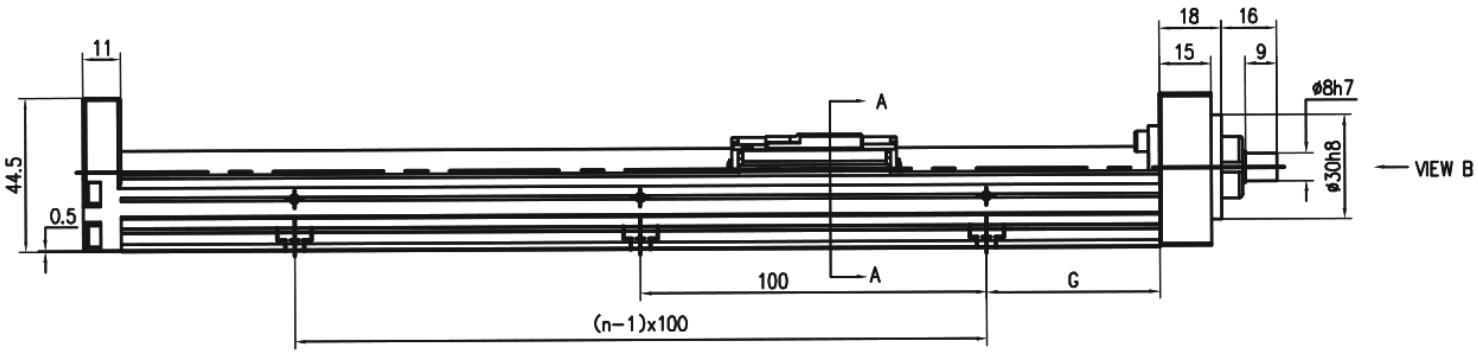

MKK60 · HR ບໍ່ມີຝາ · ແຜງ 1

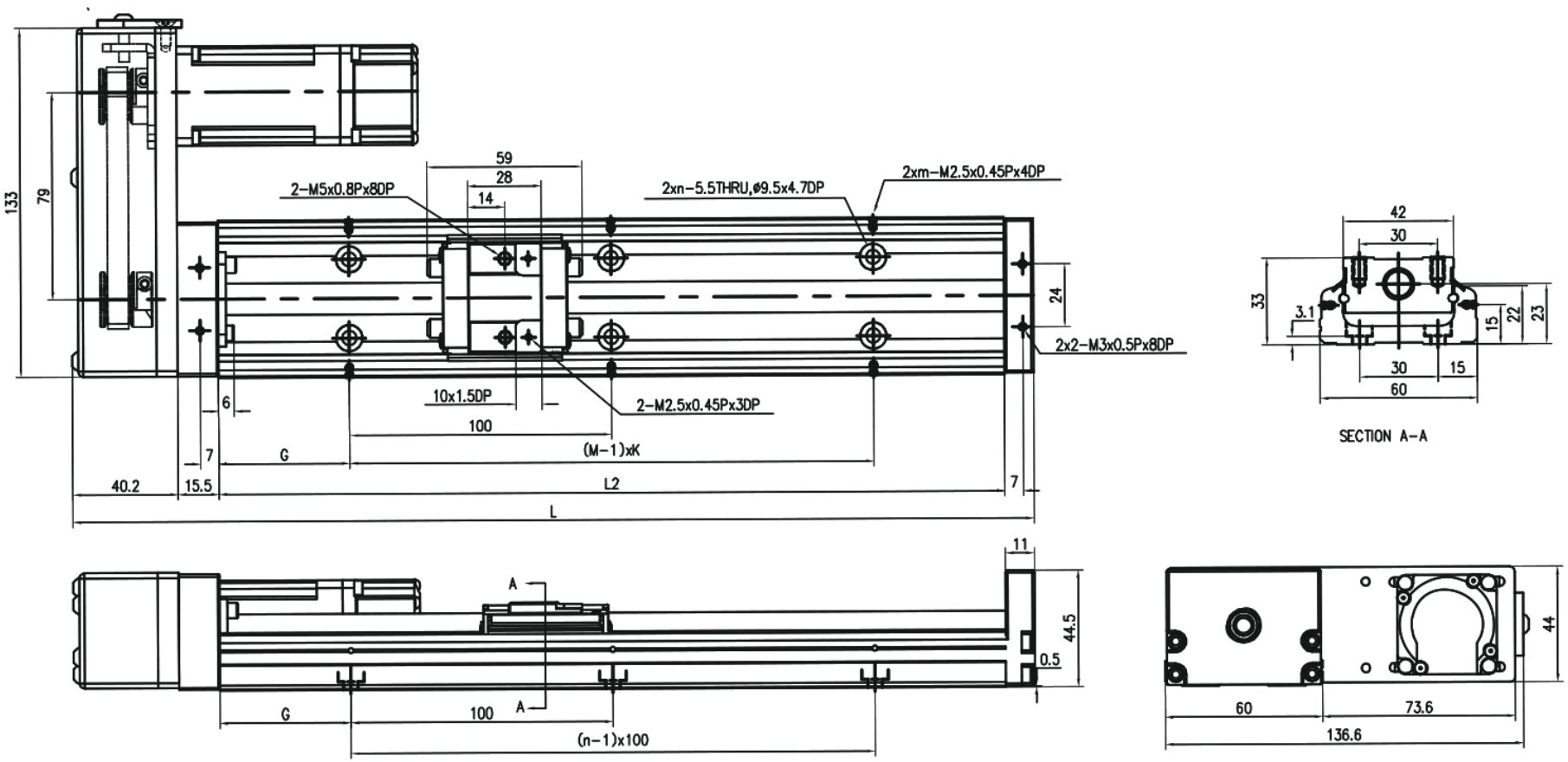

MKK60 · HL ບໍ່ມີຝາ · ແຜງ 2

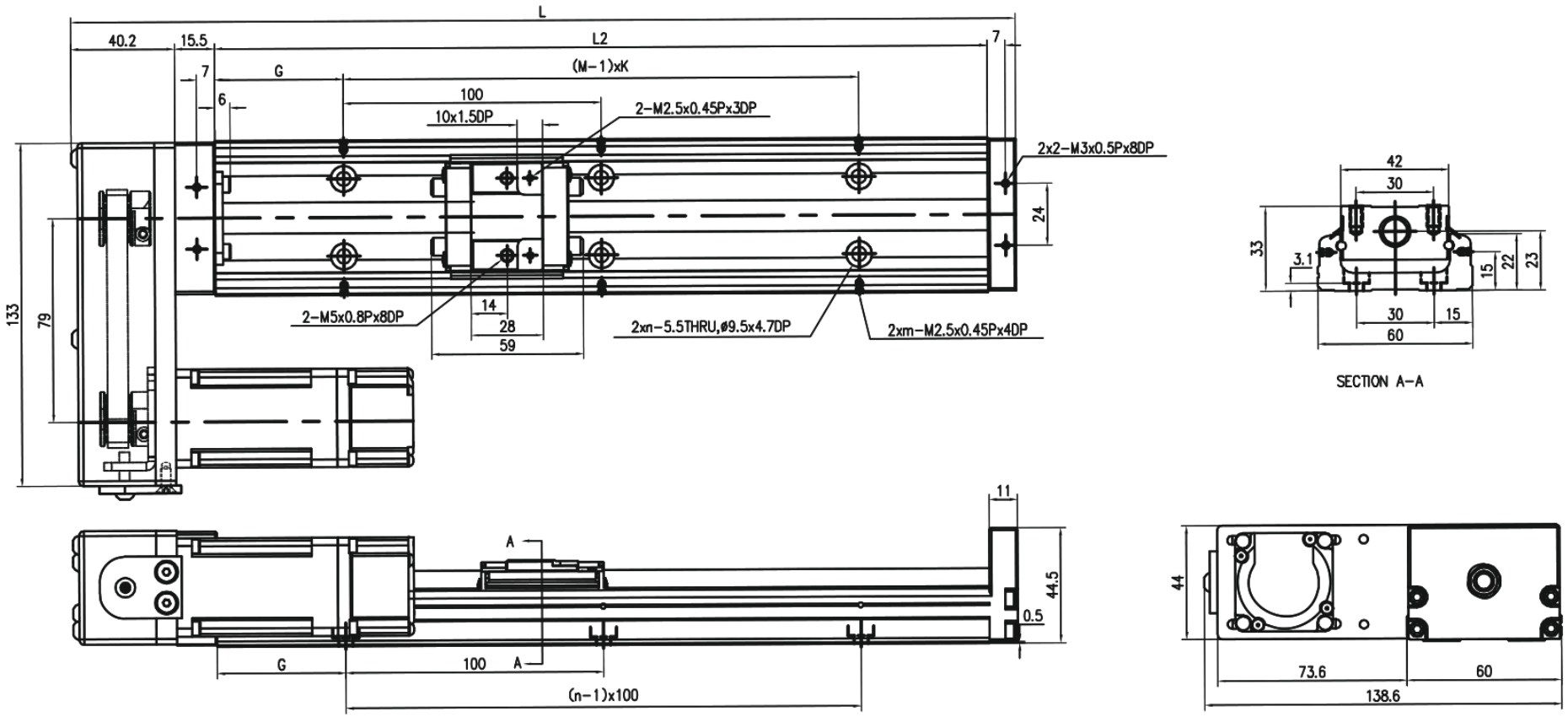

MKK60 · HS ບໍ່ມີຝາ · ແຜງ 1

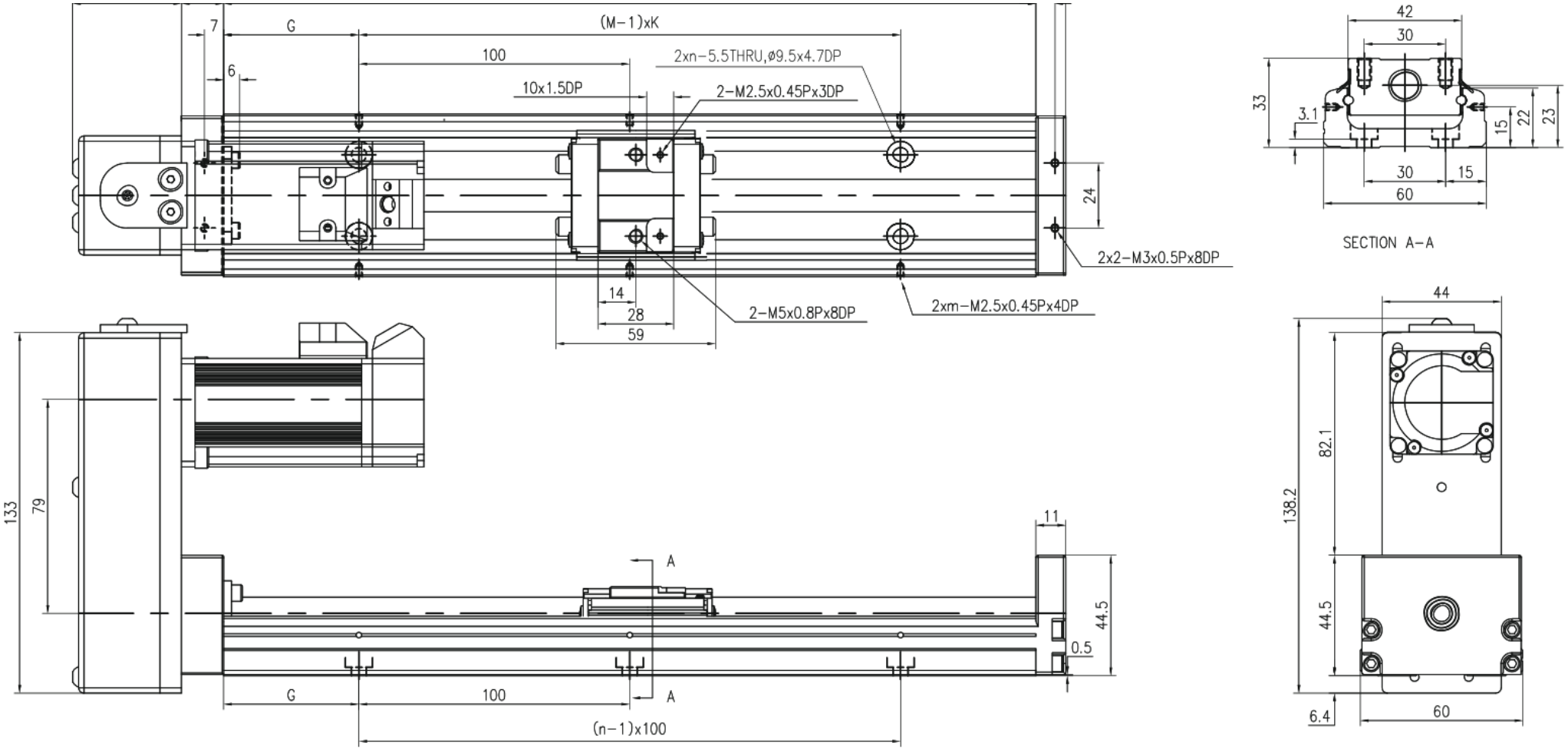

MKK60 · HM ບໍ່ມີຝາ · ແຜງ 2

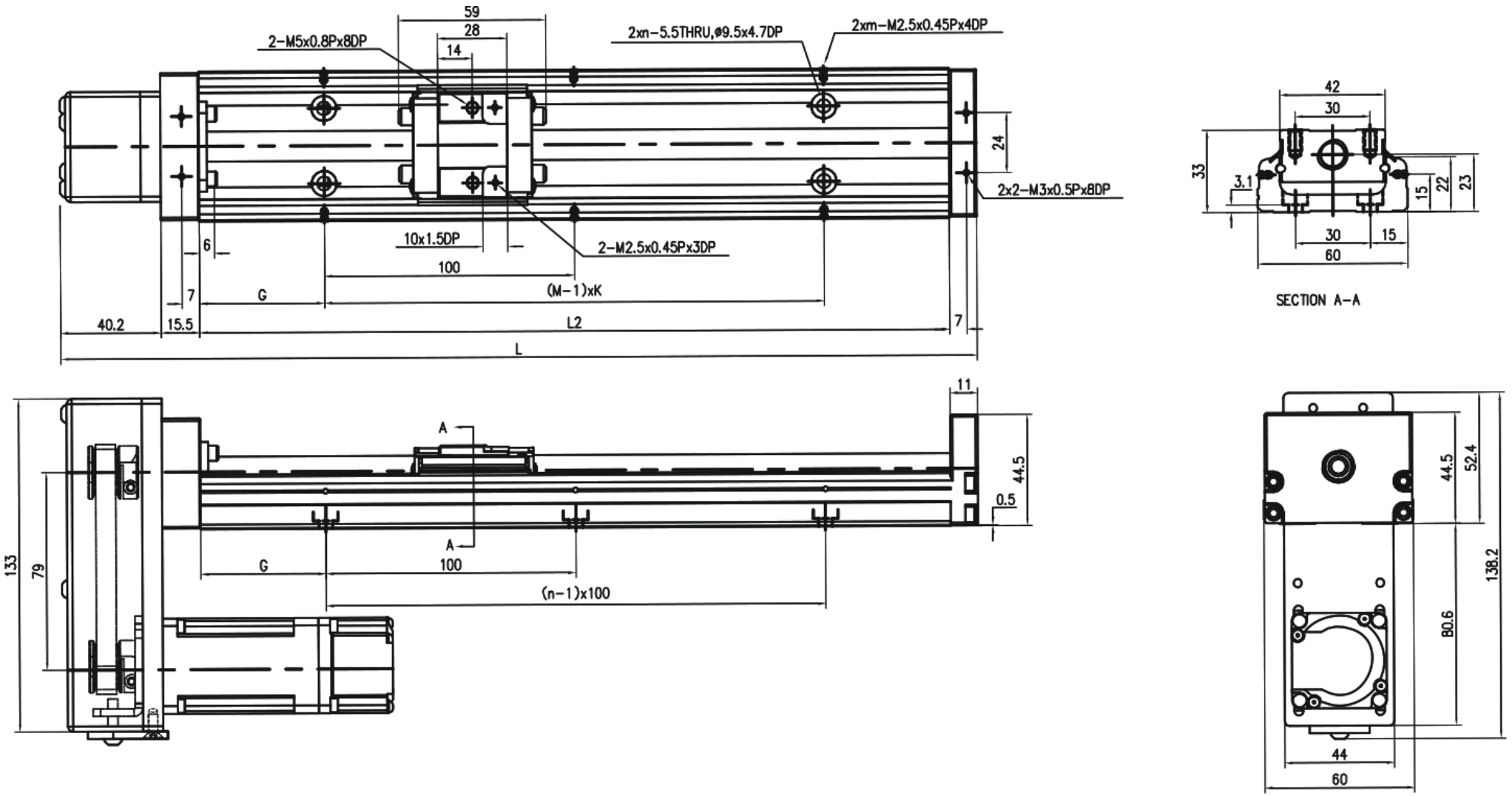

MKK60 · F0 · ມີຝາປິດ · ແຜງ 1

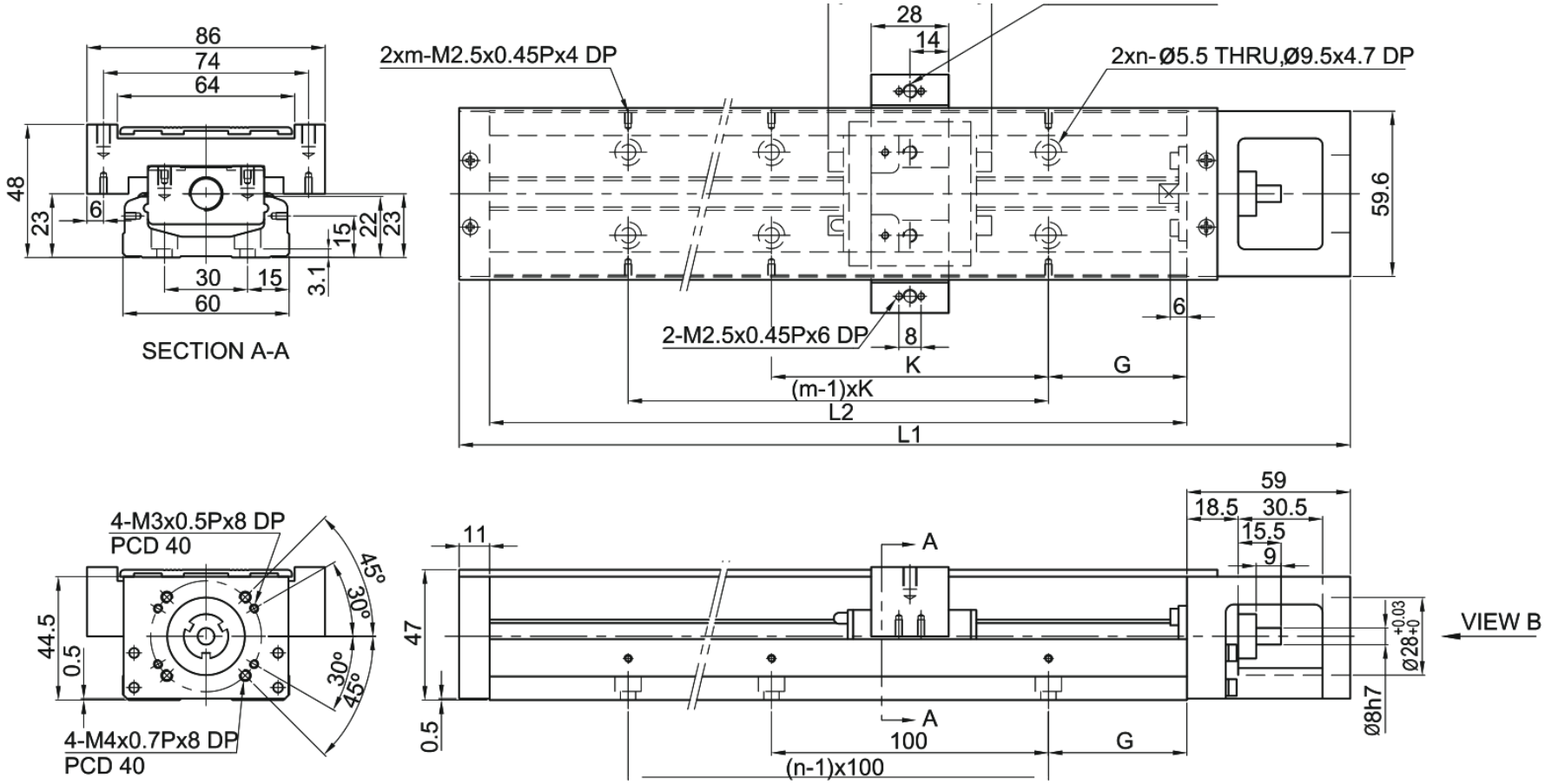

MKK60 · H0 · ມີຝາປິດ · ແຜງ 2

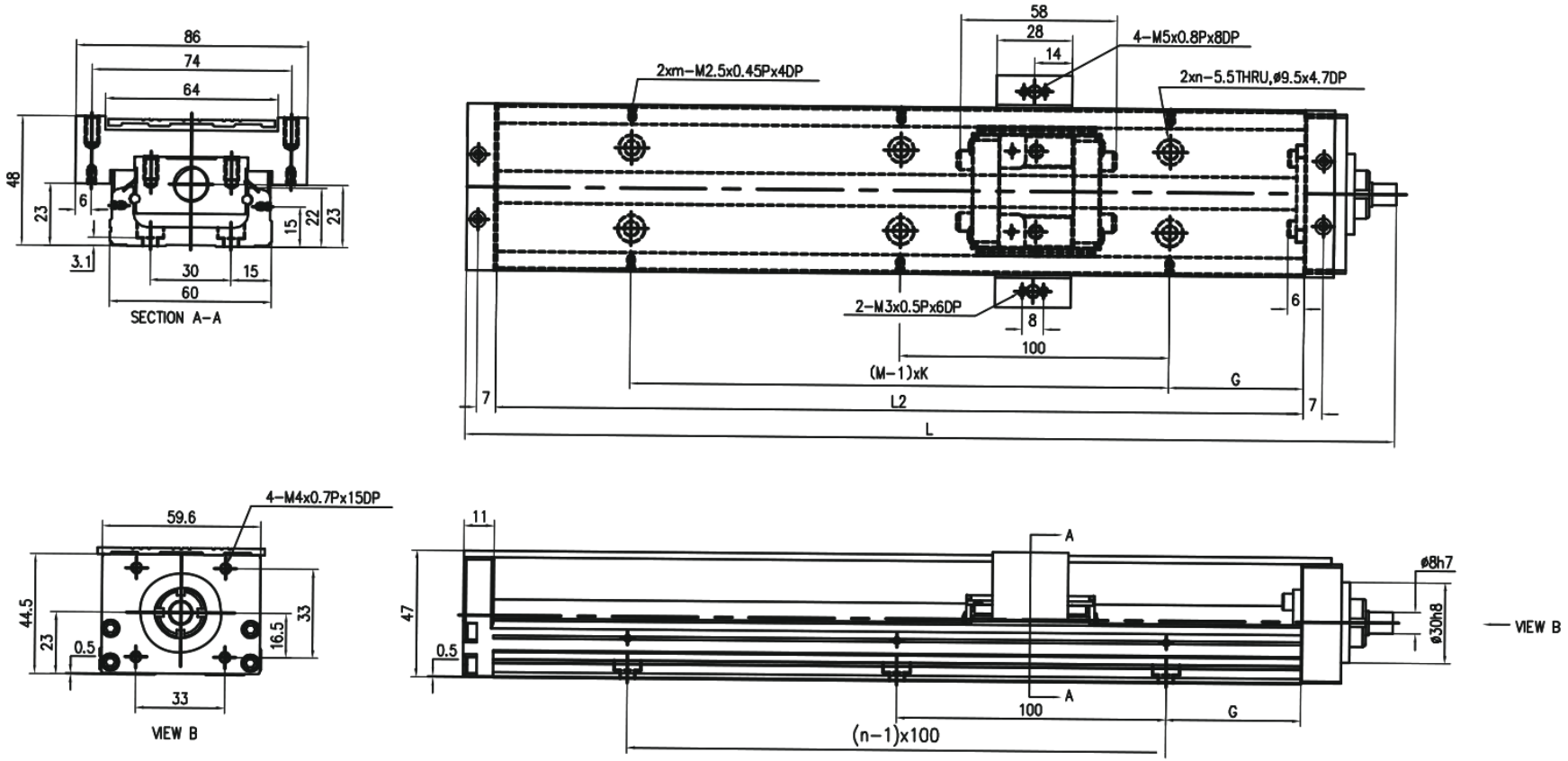

MKK60 · HR · ມີຝາປິດ · ແຜງ 1

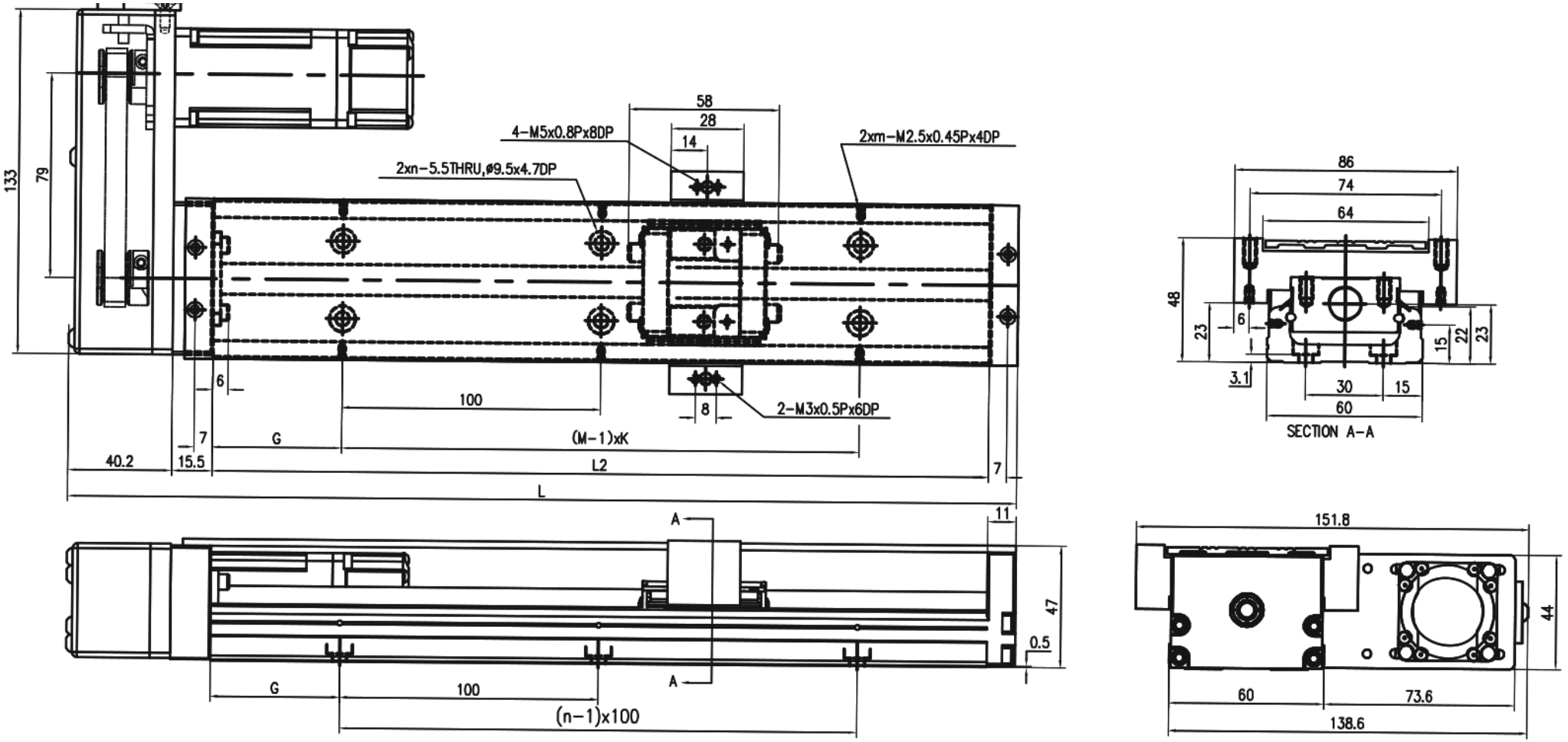

MKK60 · HL · ມີຝາປິດ · ແຜງ 2

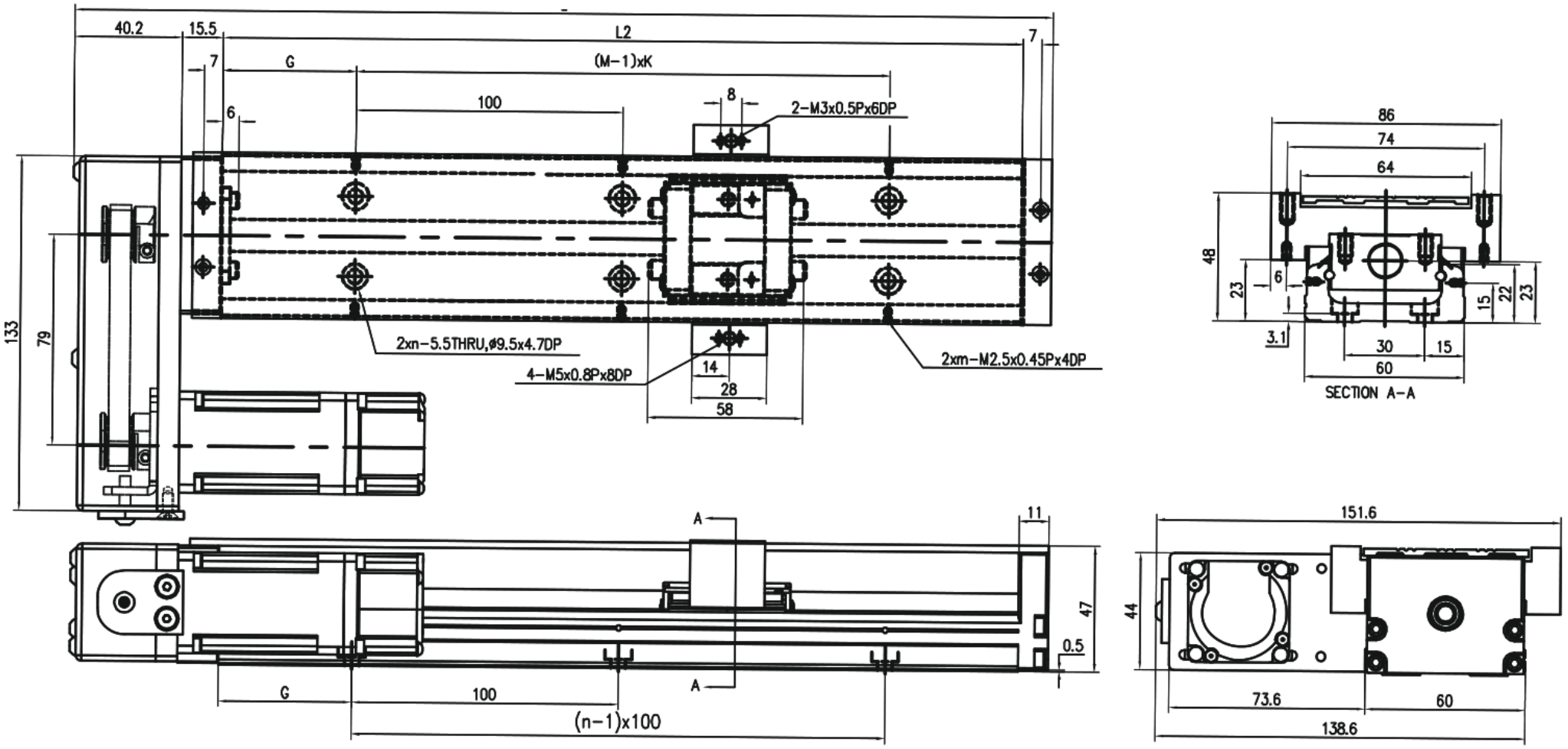

MKK60 · HS · ມຶຝາປົດ · ແຜງ 1

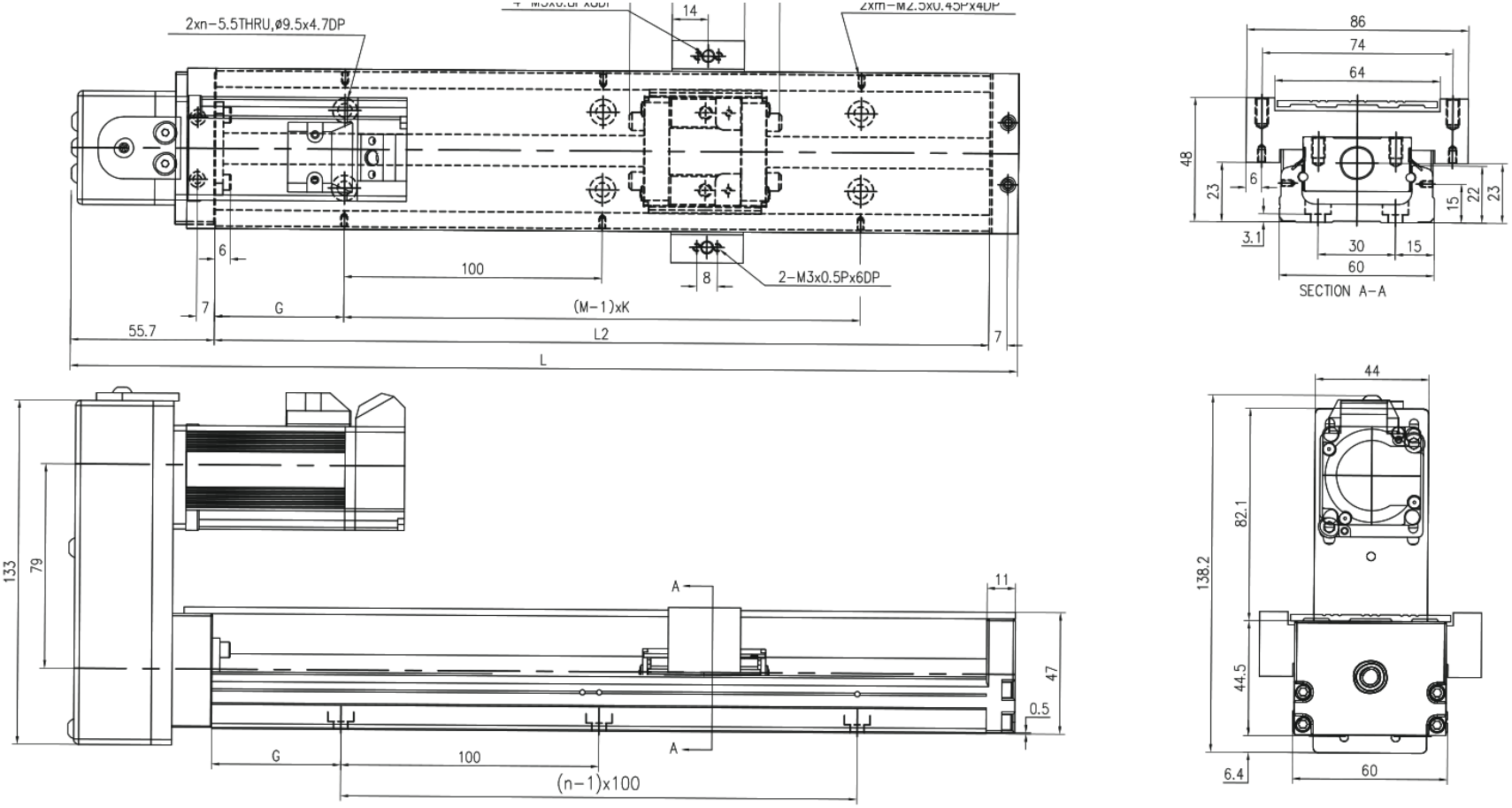

MKK60 · HM · ມີຜ່ານ · ແຜ່ນ 2

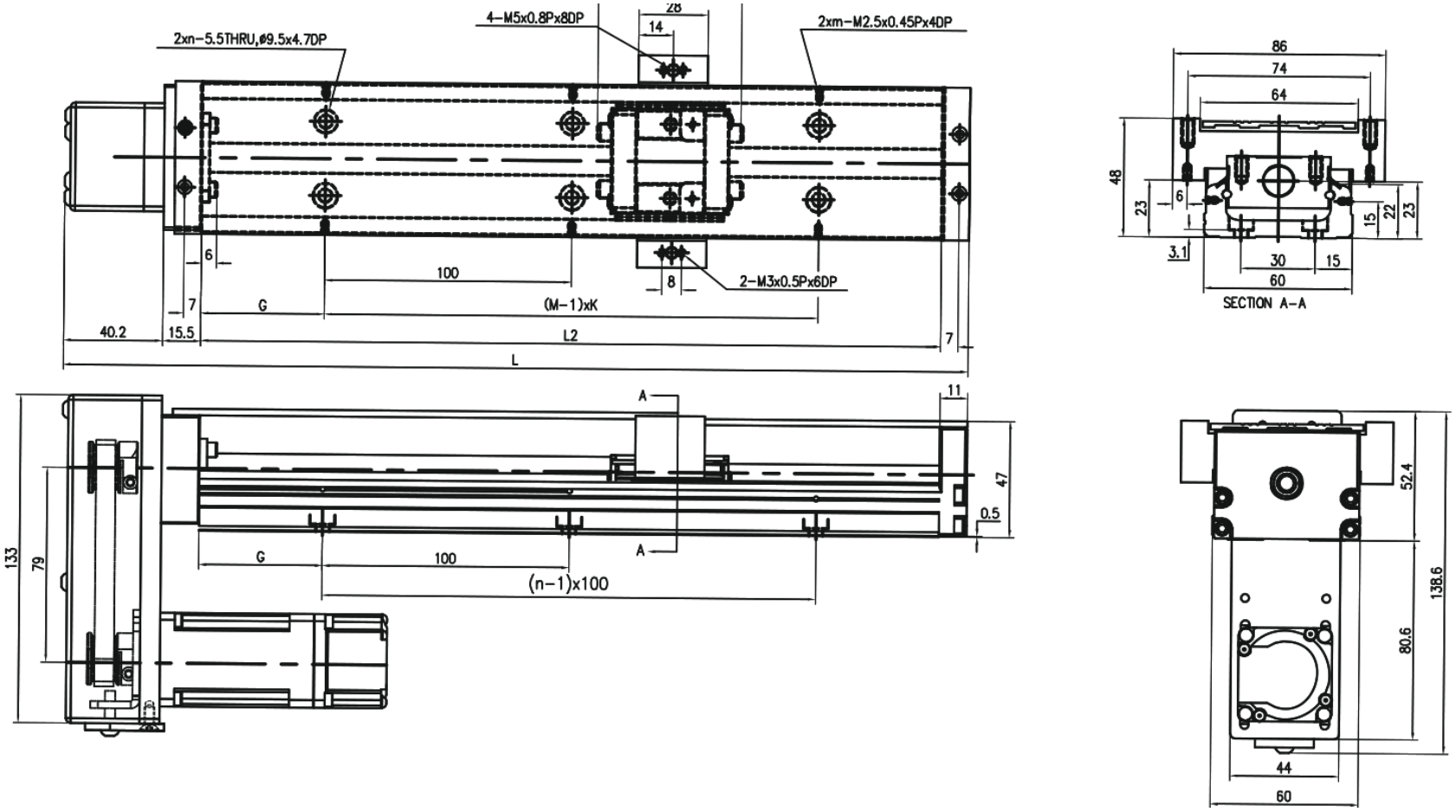

MKK60 · F0 ຝາເລື່ອນ · ແຜງ 1

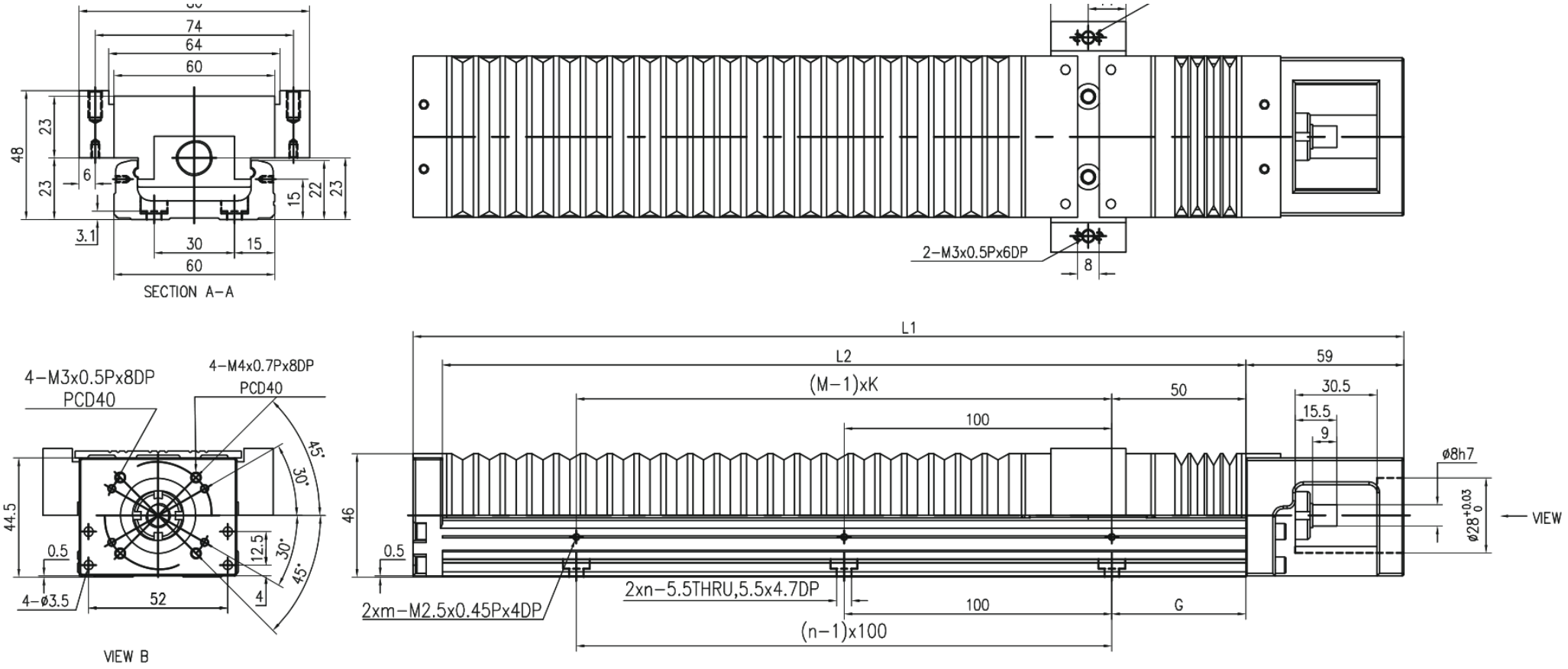

MKK60 · H0 ຝາເລື່ອນ · ແຜງ 2

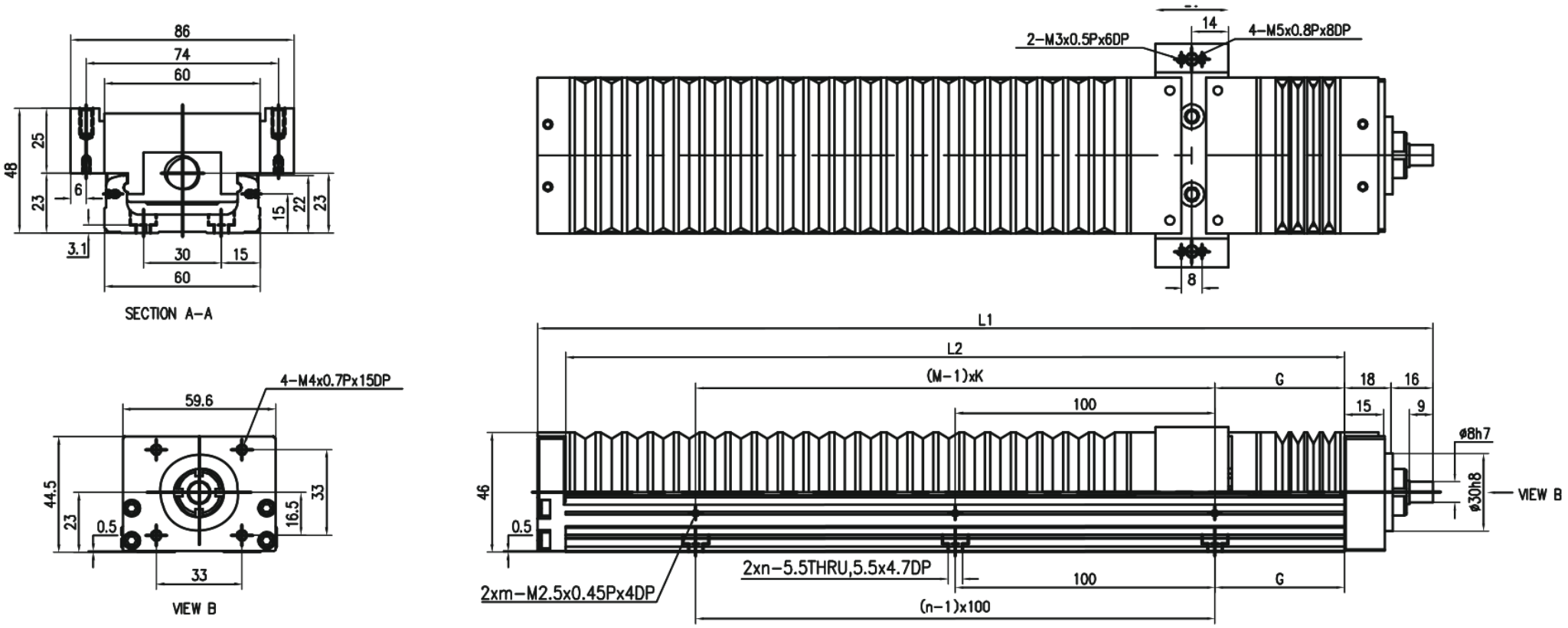

MKK60 · HR ຝາເລື່ອນ · ແຜ່ນ 1

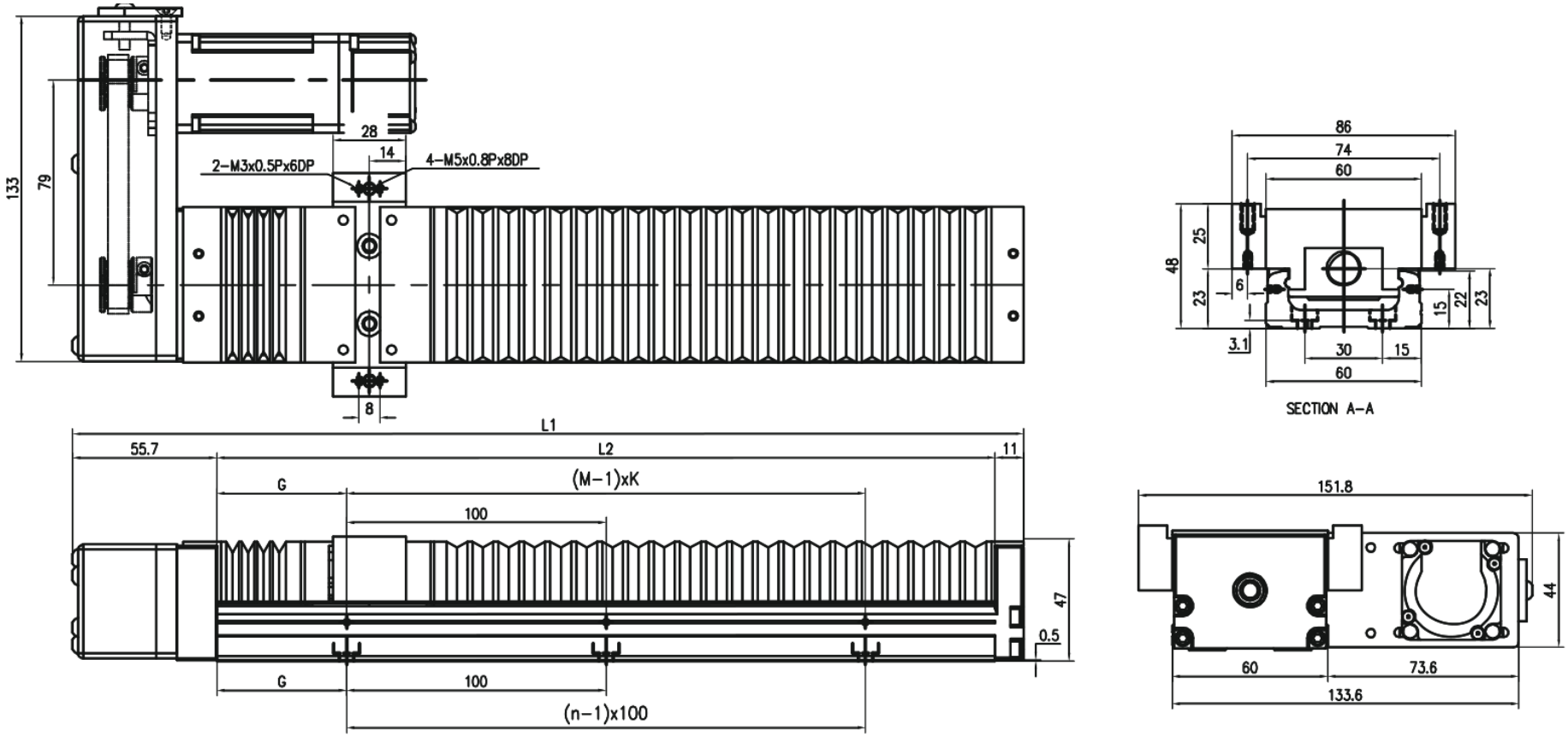

MKK60 · HL ຝາເລື່ອນ · ແຜ່ນ 2

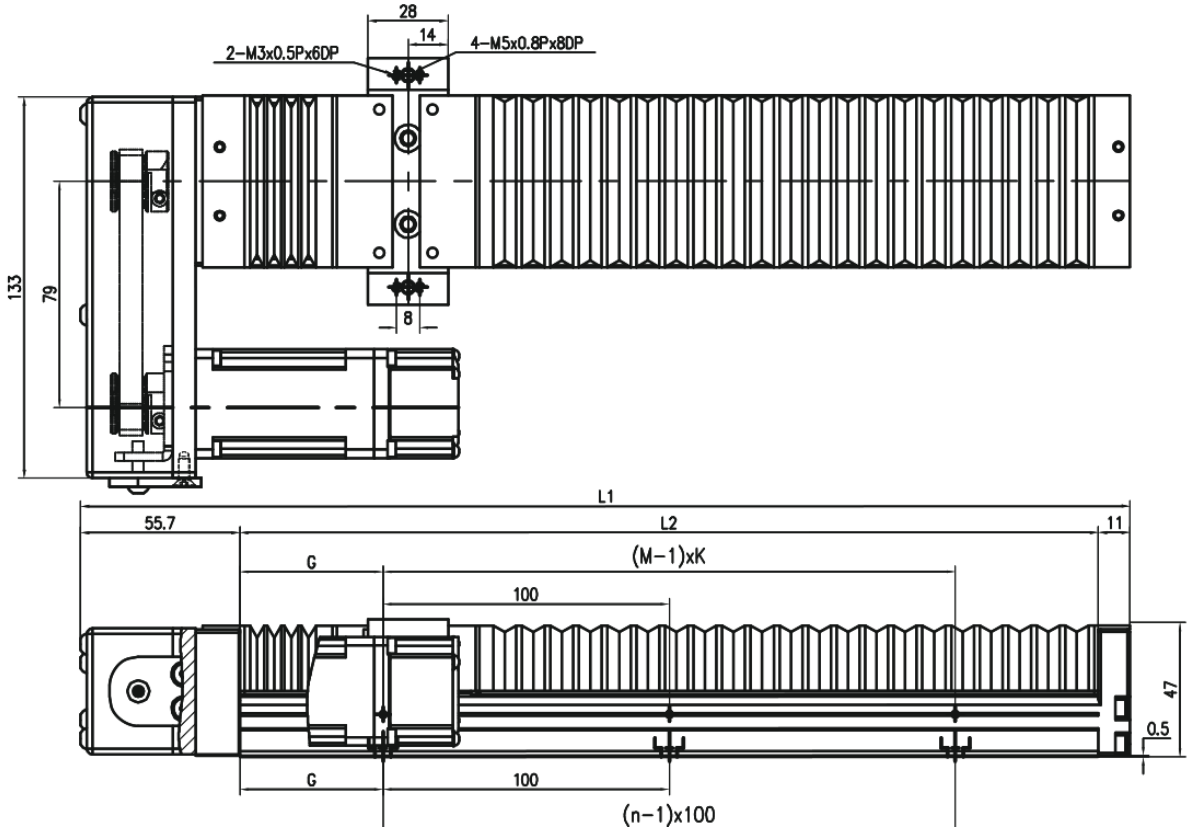

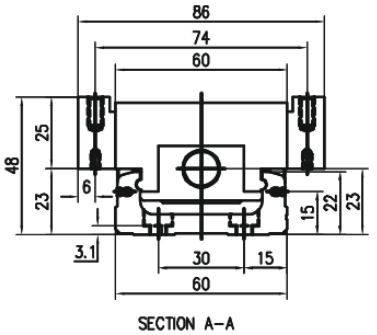

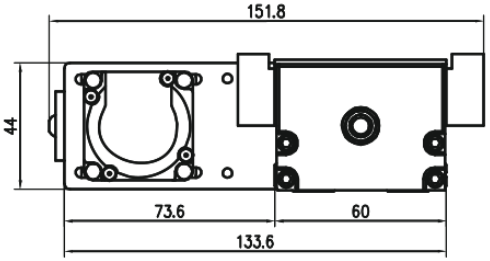

MKK60 · HS ຝາເລື່ອນ · ແຜງ 1

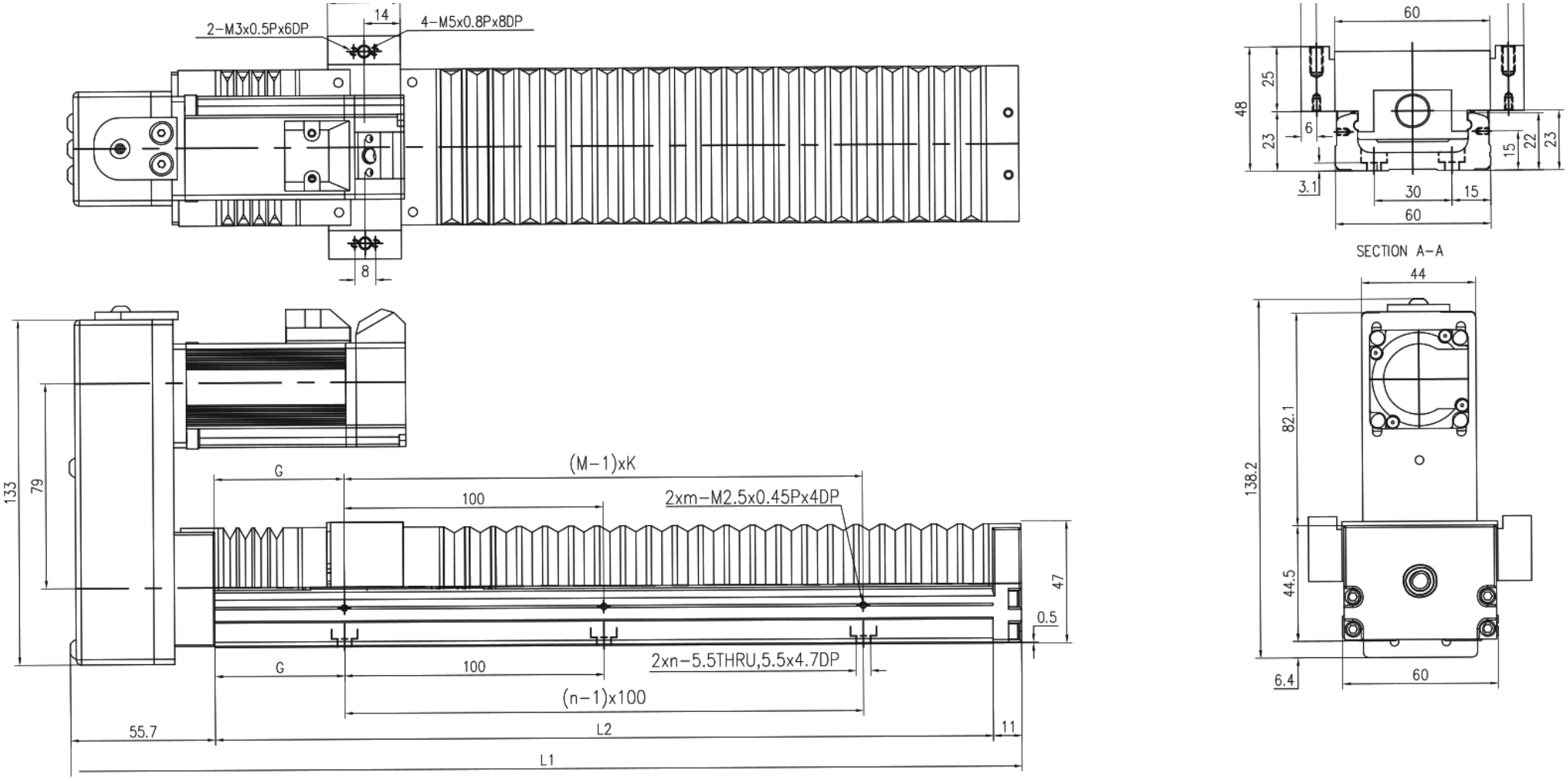

MKK60 · HM ຝາເລື່ອນ · ແຜ່ນ 2

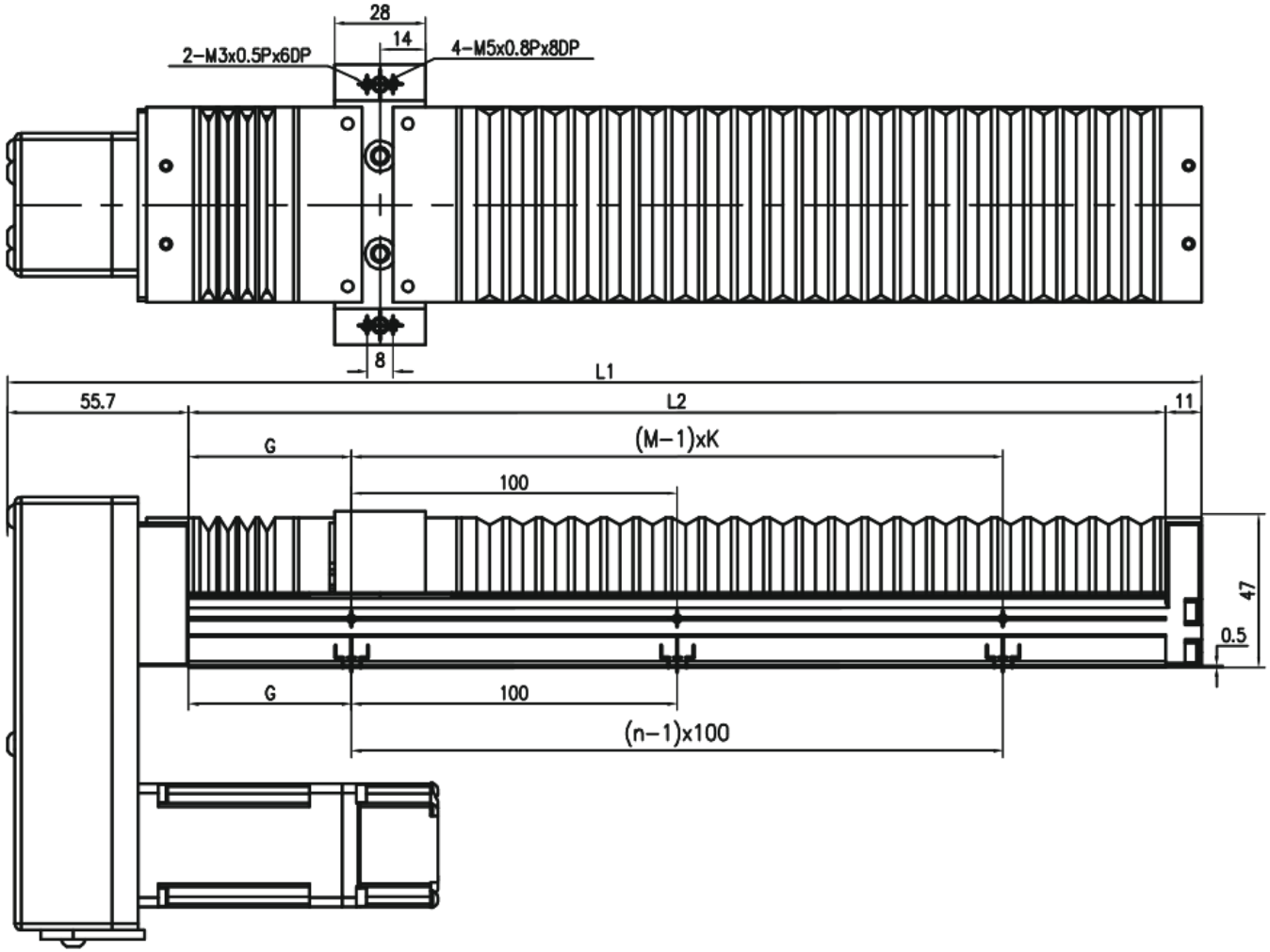

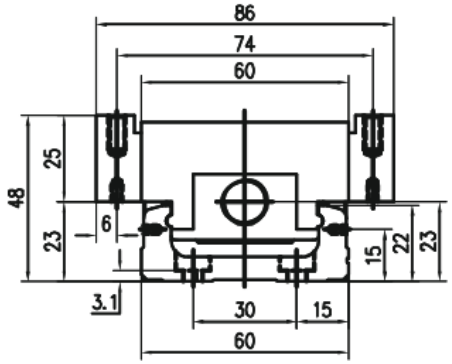

SECTION A-A

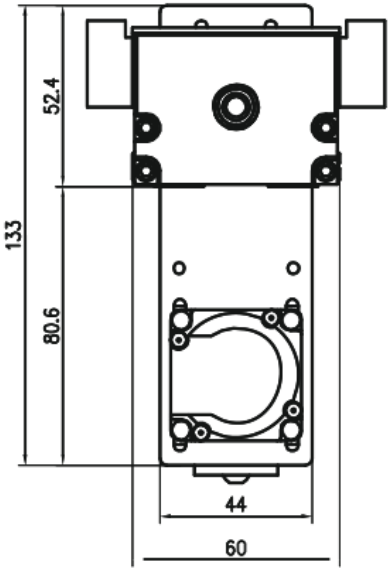

MKK60 · F0 · ຕົດຕັ້ງ F0

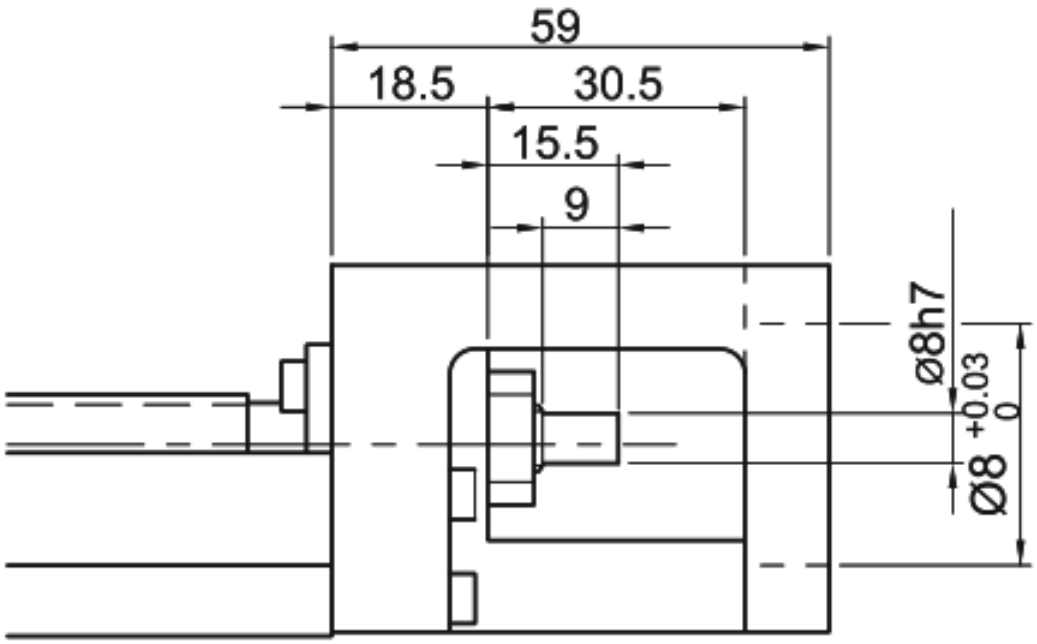

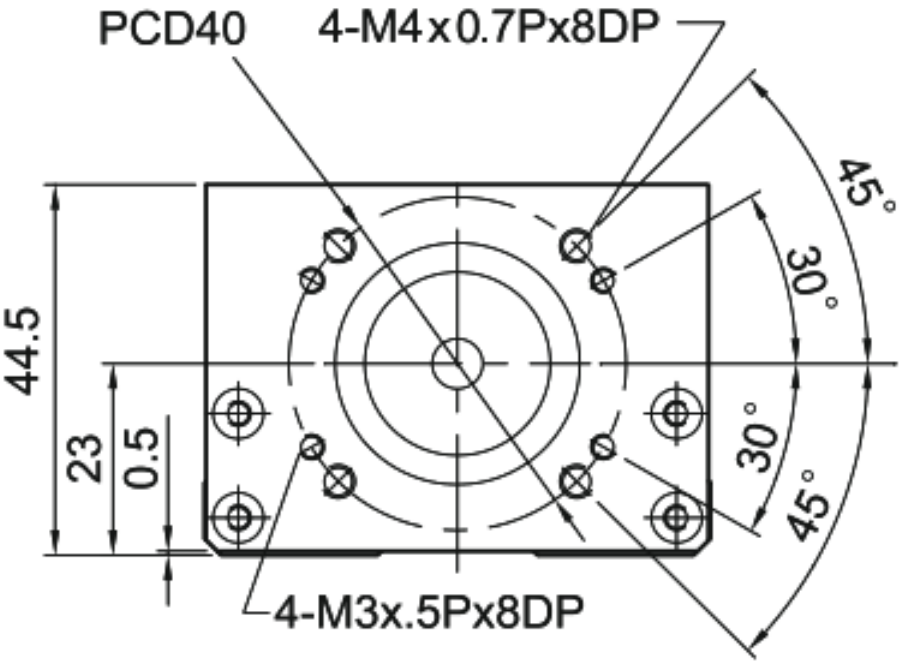

MKK60 · F1 · ຕົ້ນຕໍ F1

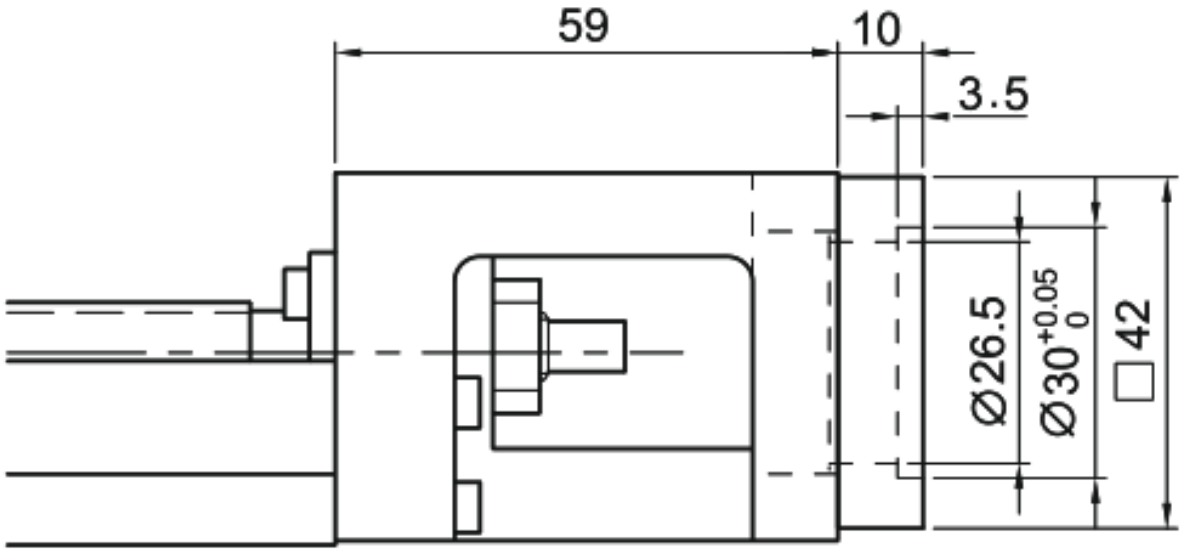

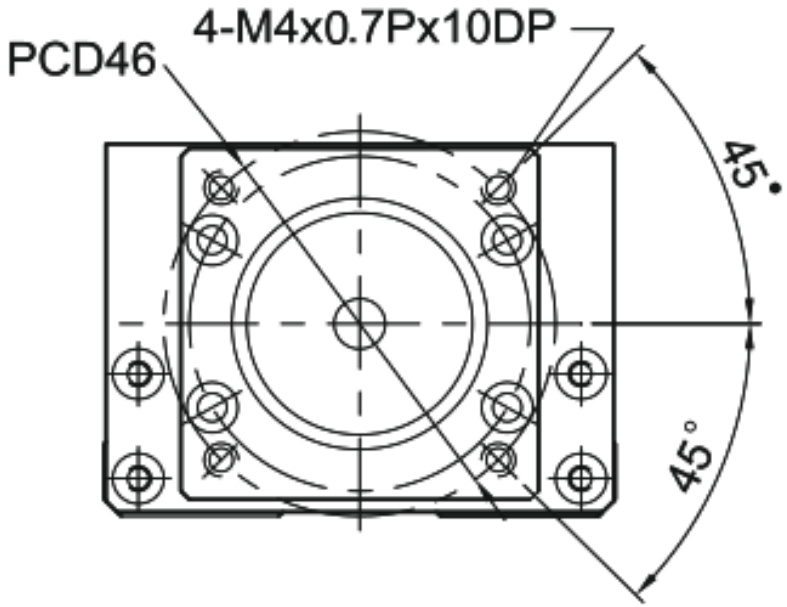

MKK60 · F2 · ຕົດຕັ້ງ F2

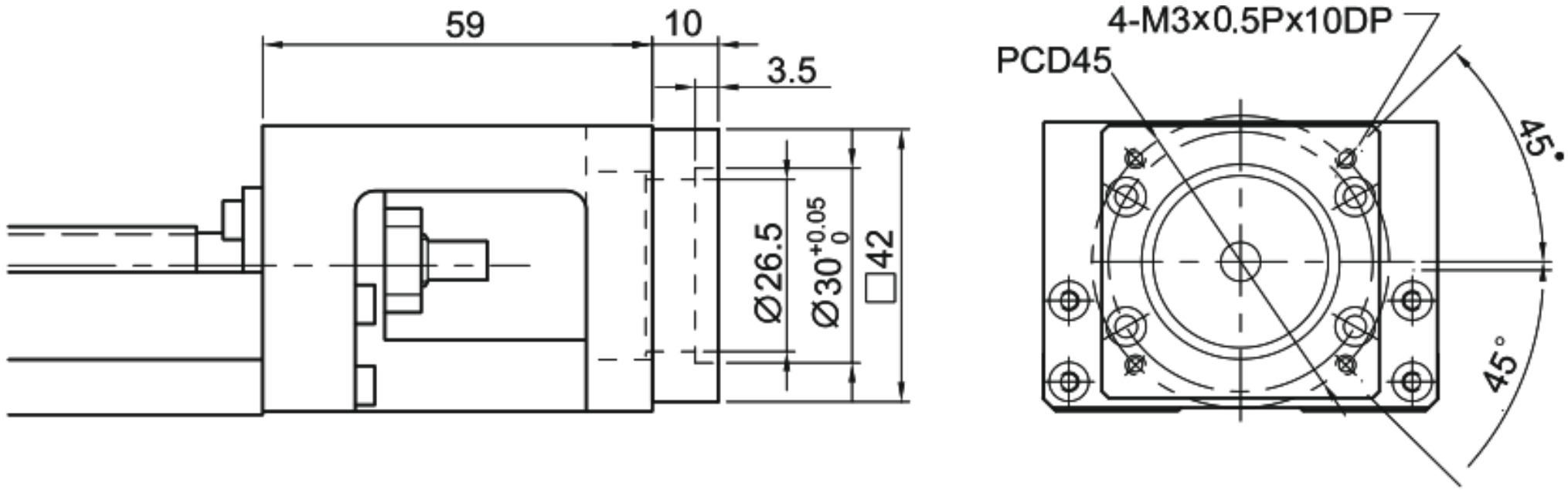

MKK60 · F3 · ติดตั้ง F3

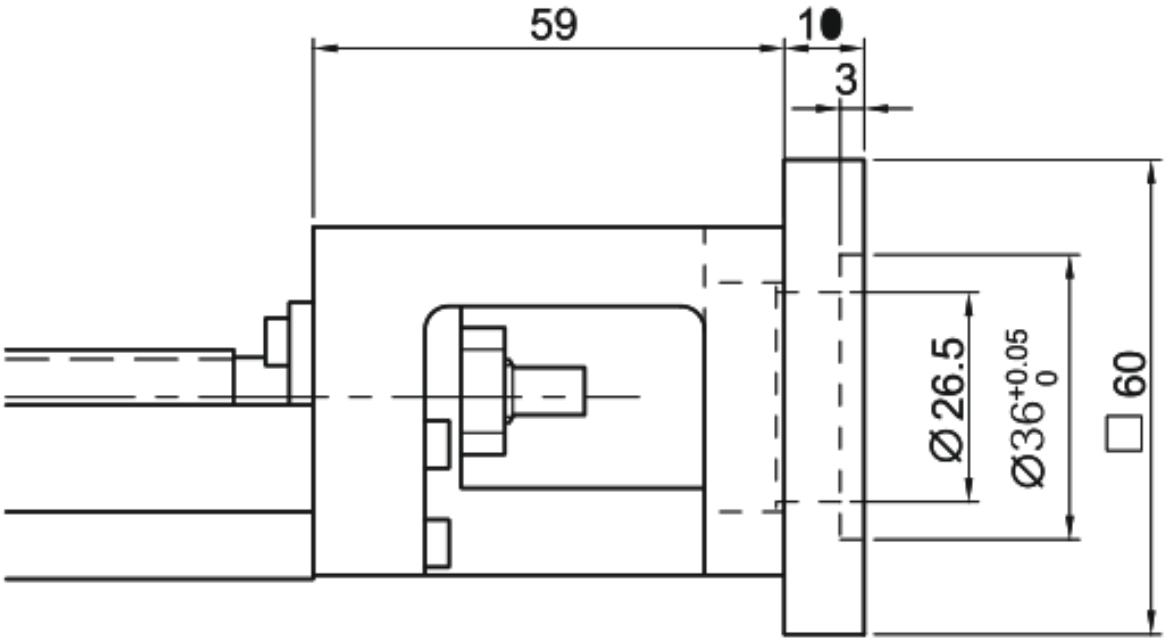

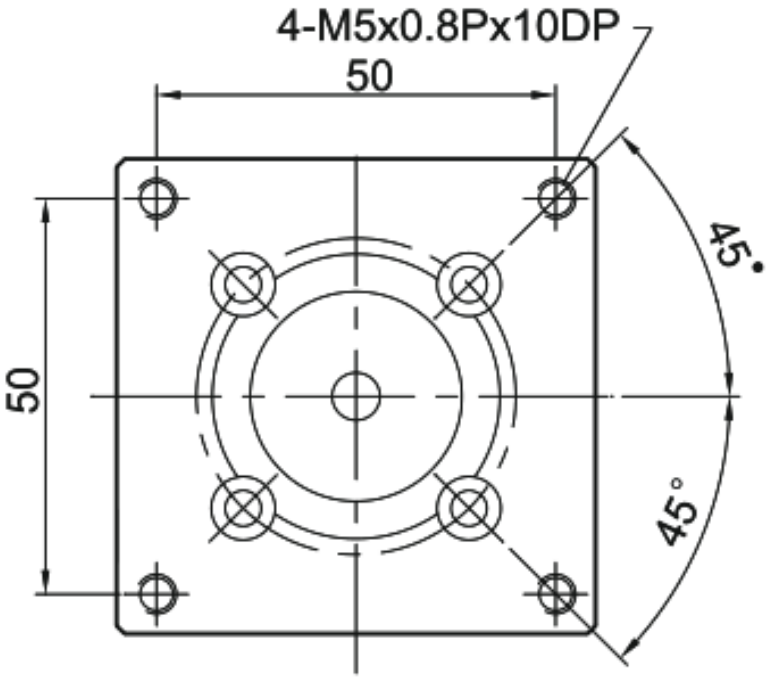

MKK60 · F4 · ຕົວຕ້ານ F4

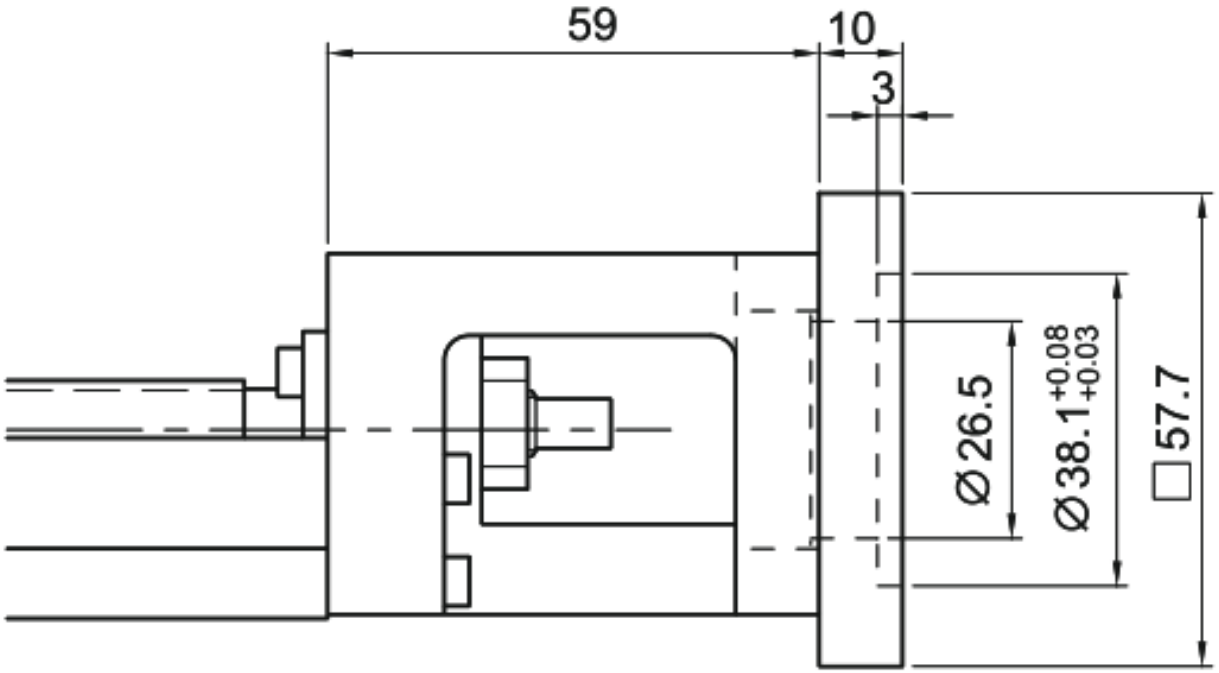

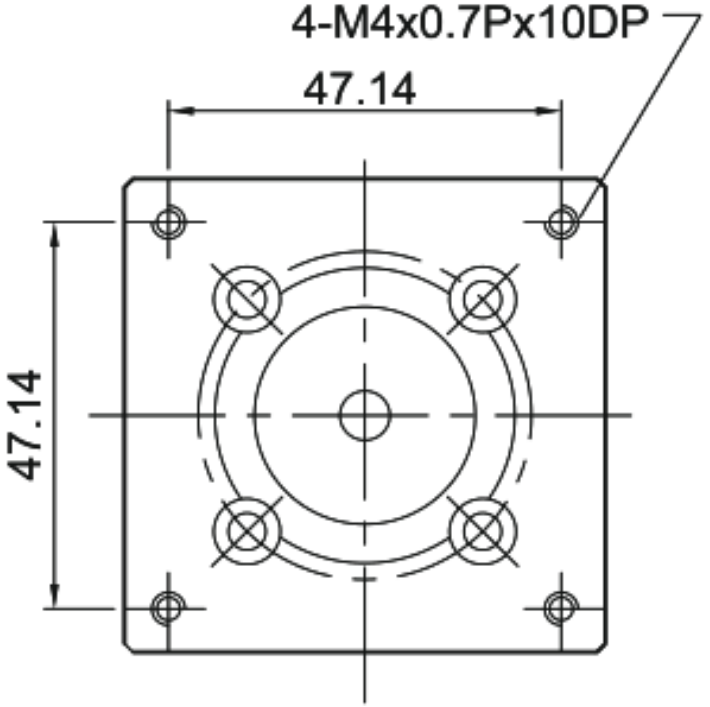

MKK60 · F5 · ຕົວຕ້ານ F5

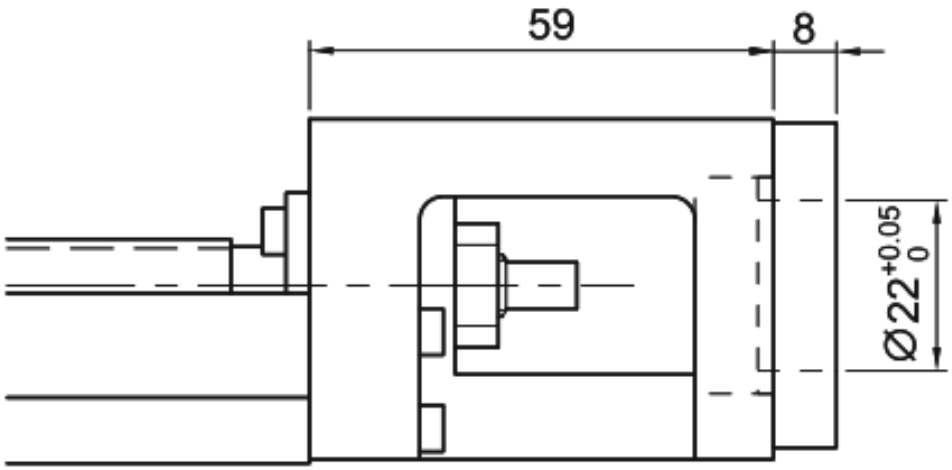

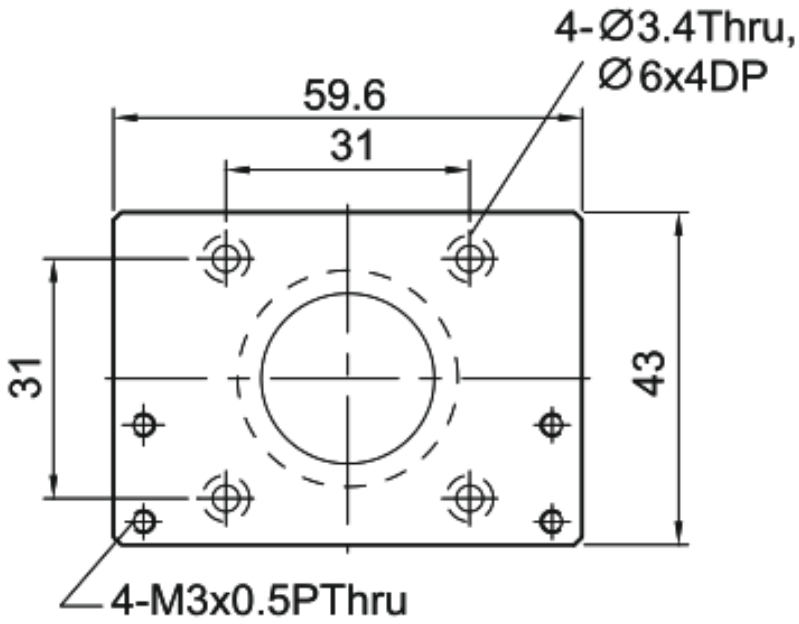

MKK60 · F6 · ຕົດຕັ້ງ F6

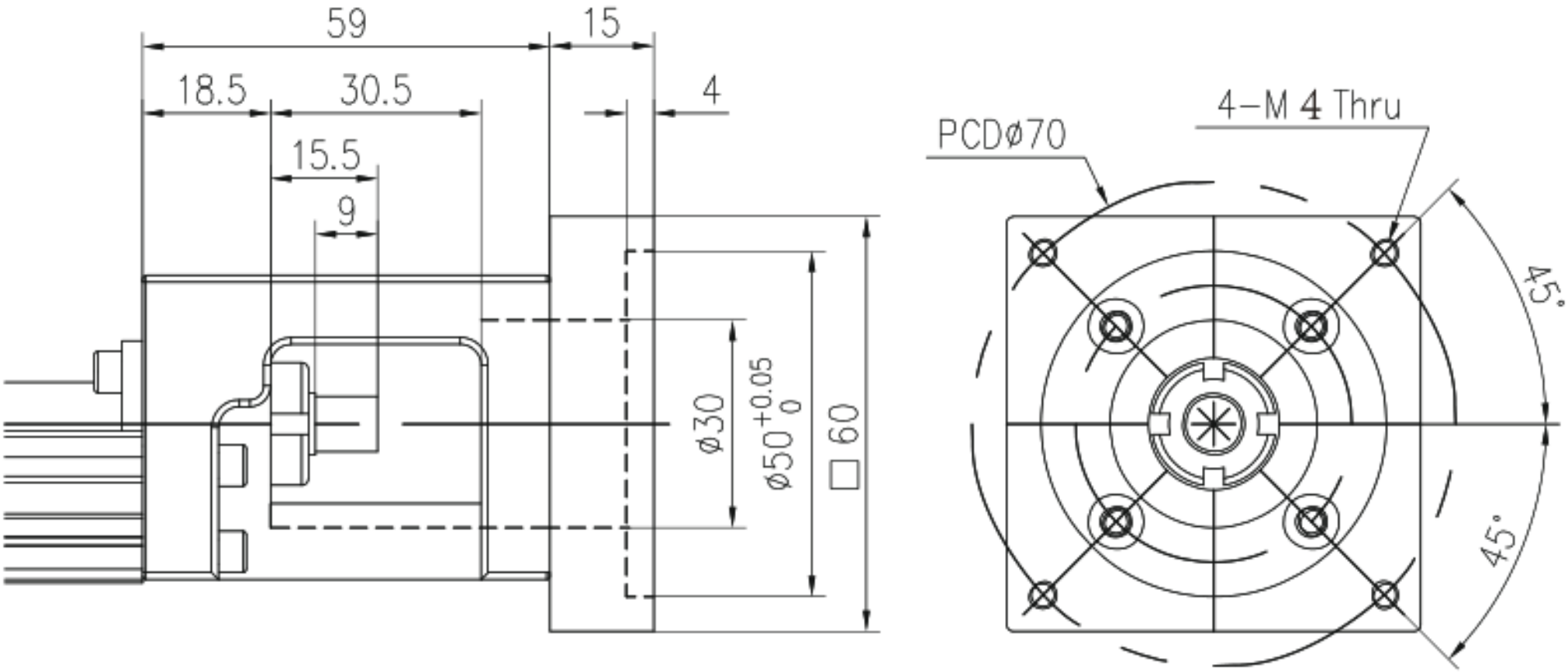

MKK60 · F7 · ຕົດຕັ້ງ F7

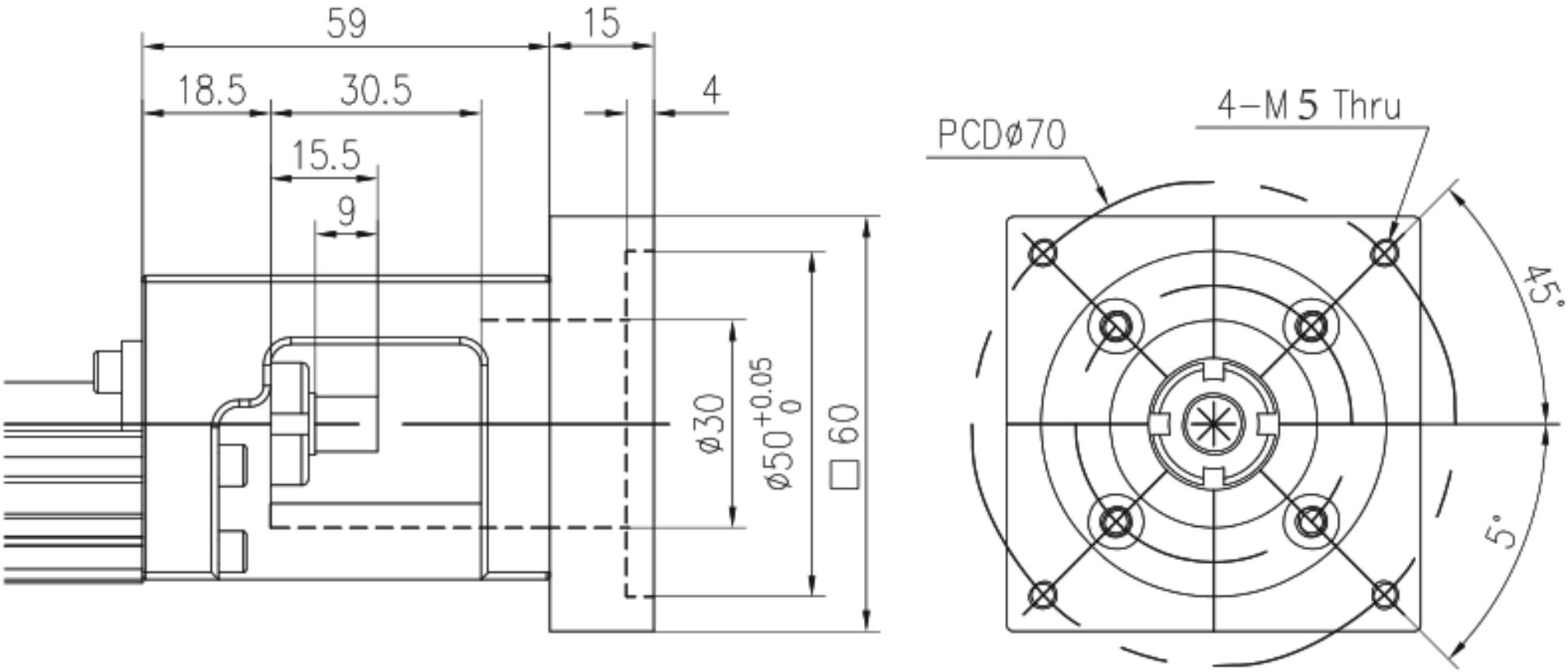

MKK60 · H0 · ຕົ້ນຕໍ H0

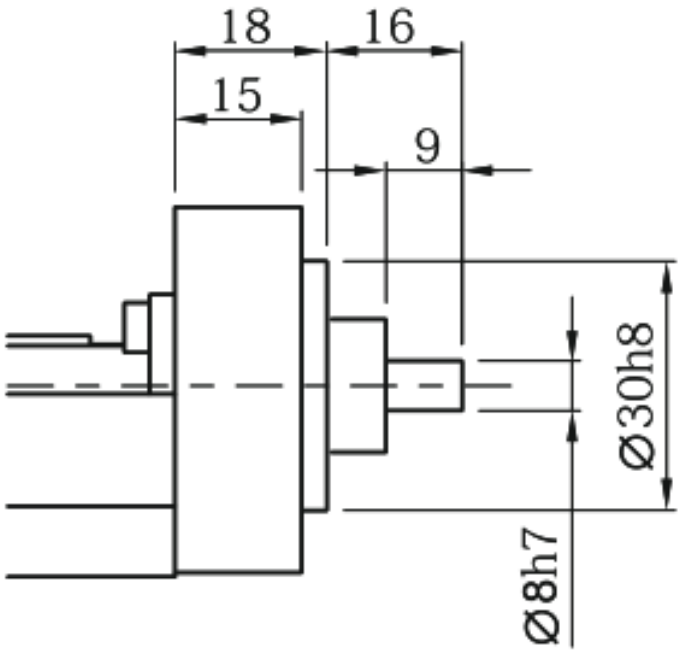

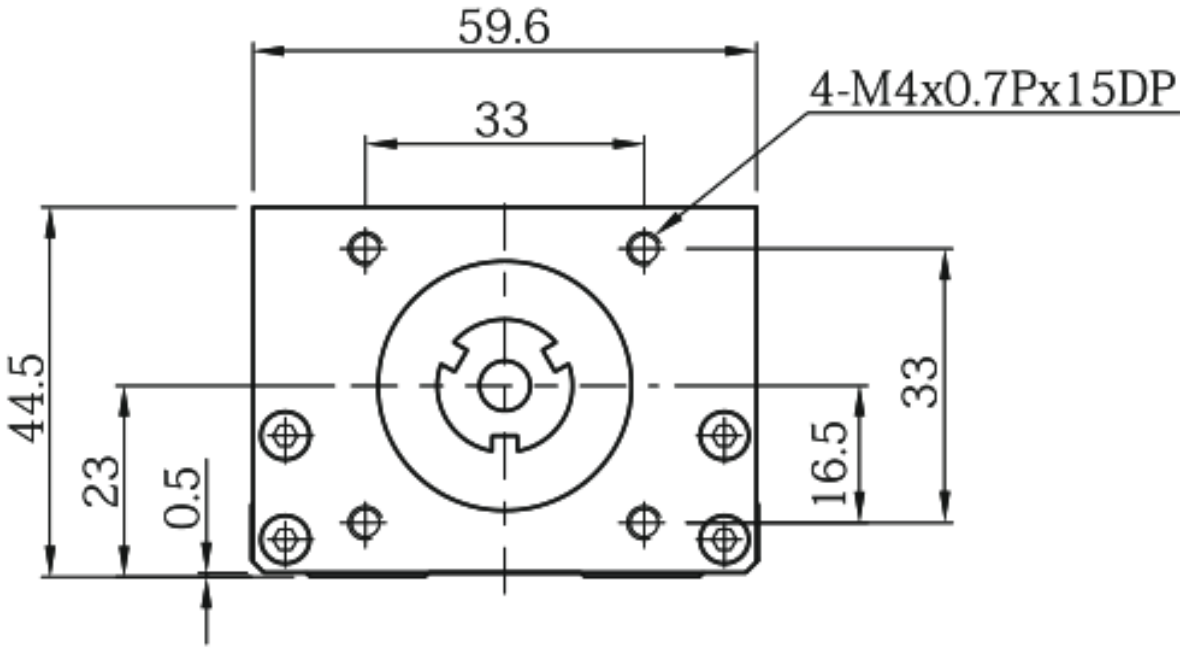

MKK60 · H1 · ຕົດຕັ້ງ H1

DP

