# MD135 치수

치수 및 설치 뷰. 단위는 각 뷰에 인쇄된 라벨입니다.

이 도면들은 스트로크를 선정하지 않습니다. 주문하는 구성에 대해 장착을 확인하십시오.

좌측 L: 4 뷰. 뷰 1, 뷰 2, 뷰 3, 단면 플랜지

우측 R: 4 뷰. 뷰 1, 뷰 2, 뷰 3, 단면 플랜지

좌측 L: 1 뷰. 공학 개요

우측 R: 1 뷰. 공학 개요

## MD135 · 좌측 L · 뷰 1

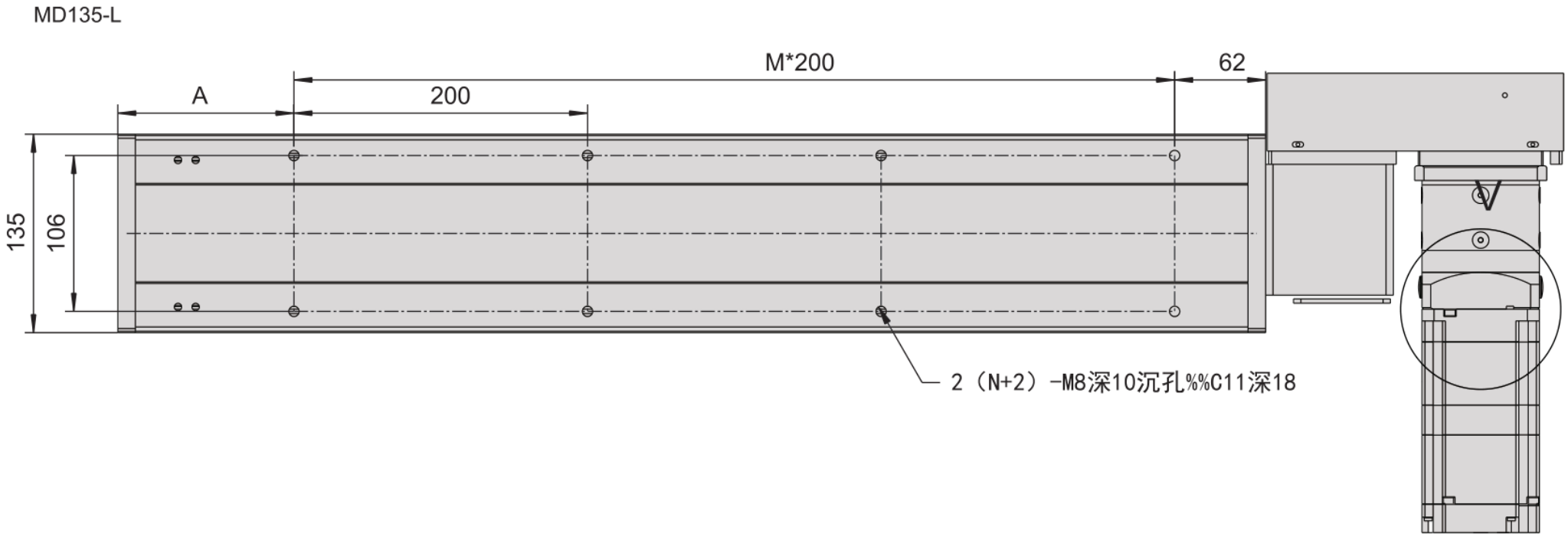

## MD135 · 좌측 L · 뷰 2

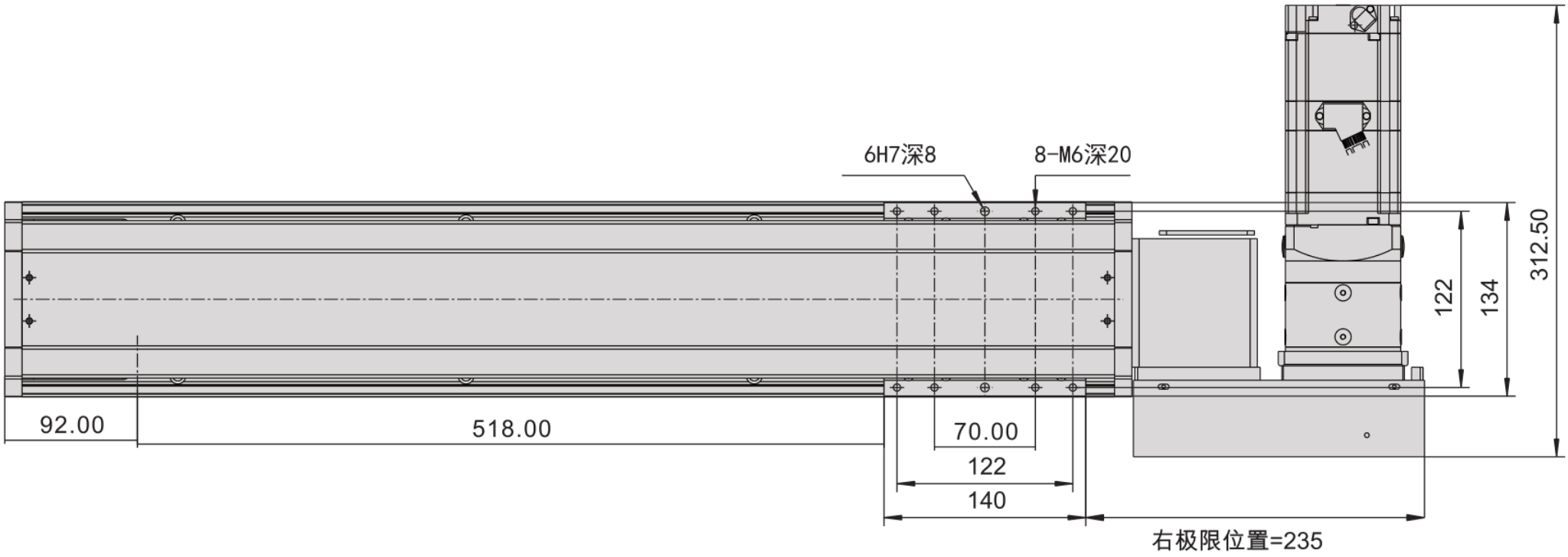

## MD135 · 좌측 L · 뷰 3

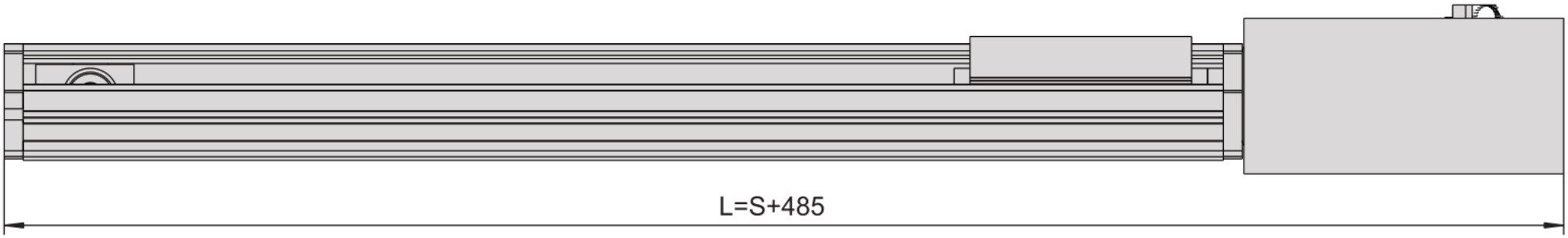

## MD135 · 좌측 L · 단면 플랜지

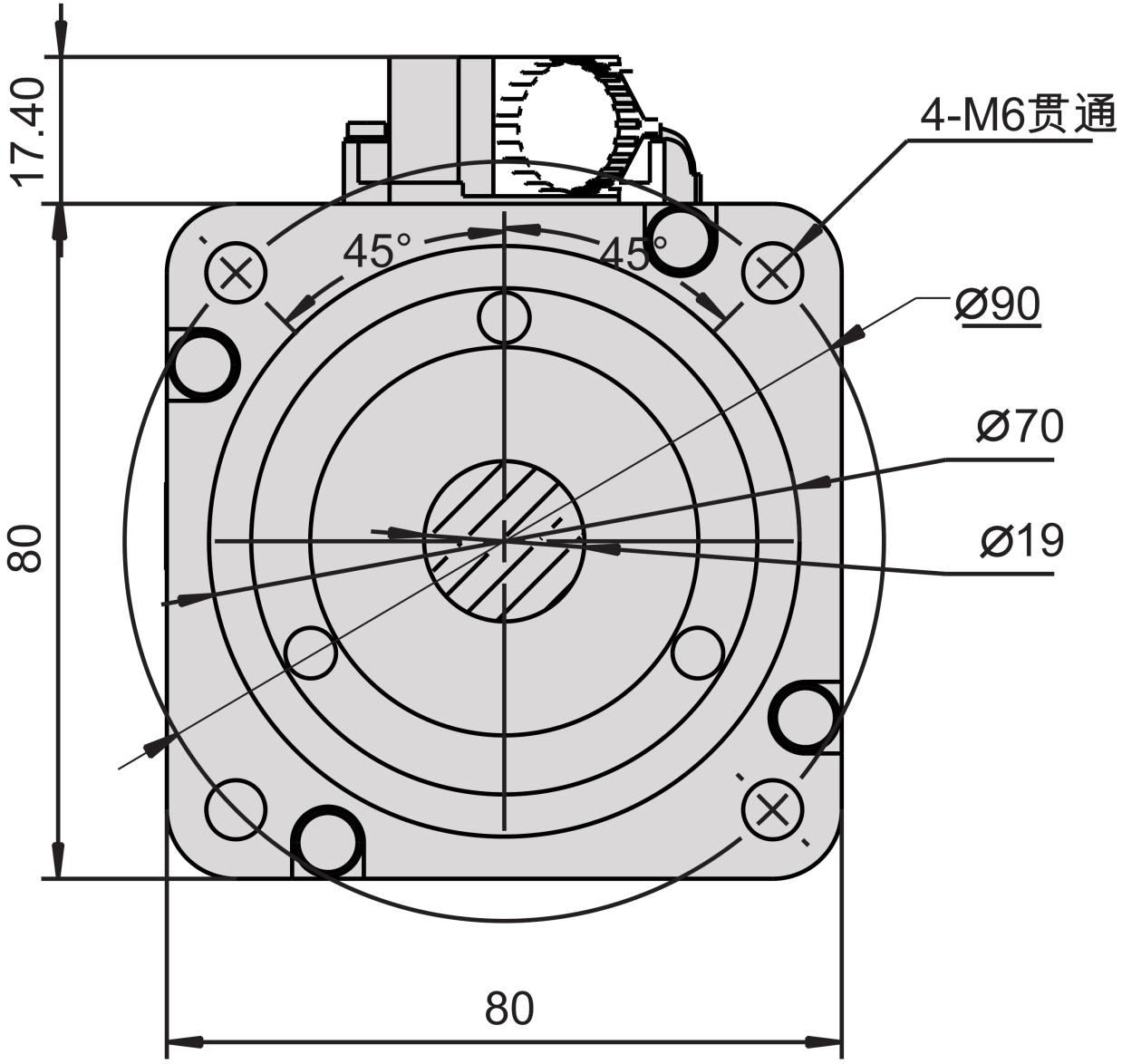

## MD135 · 우측 R · 뷰 1

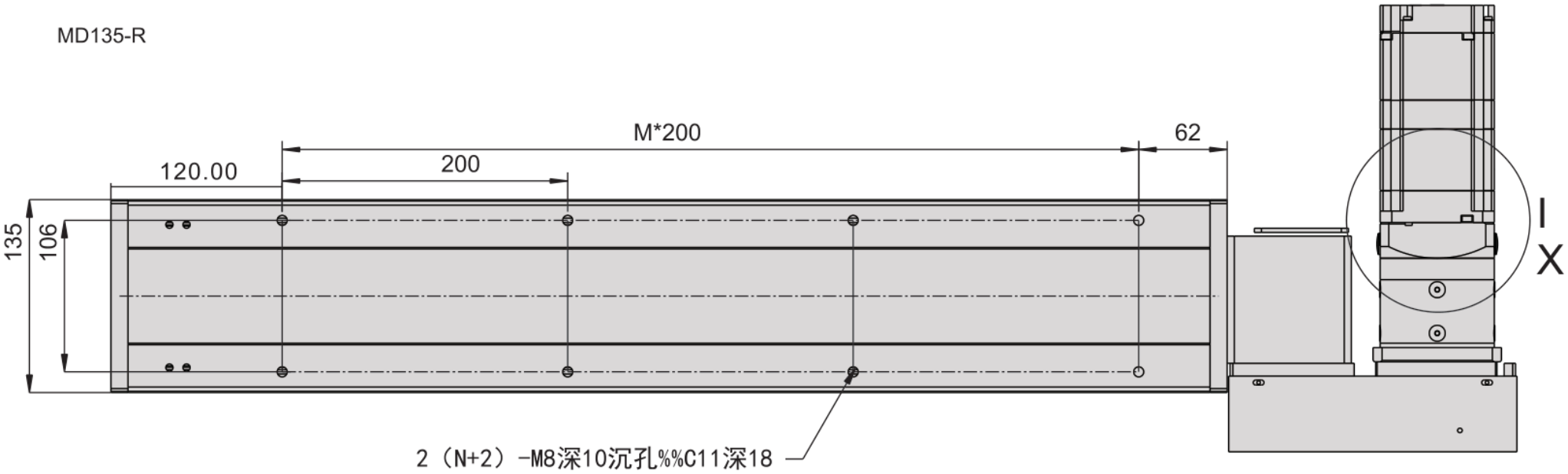

## MD135 · 우측 R · 뷰 2

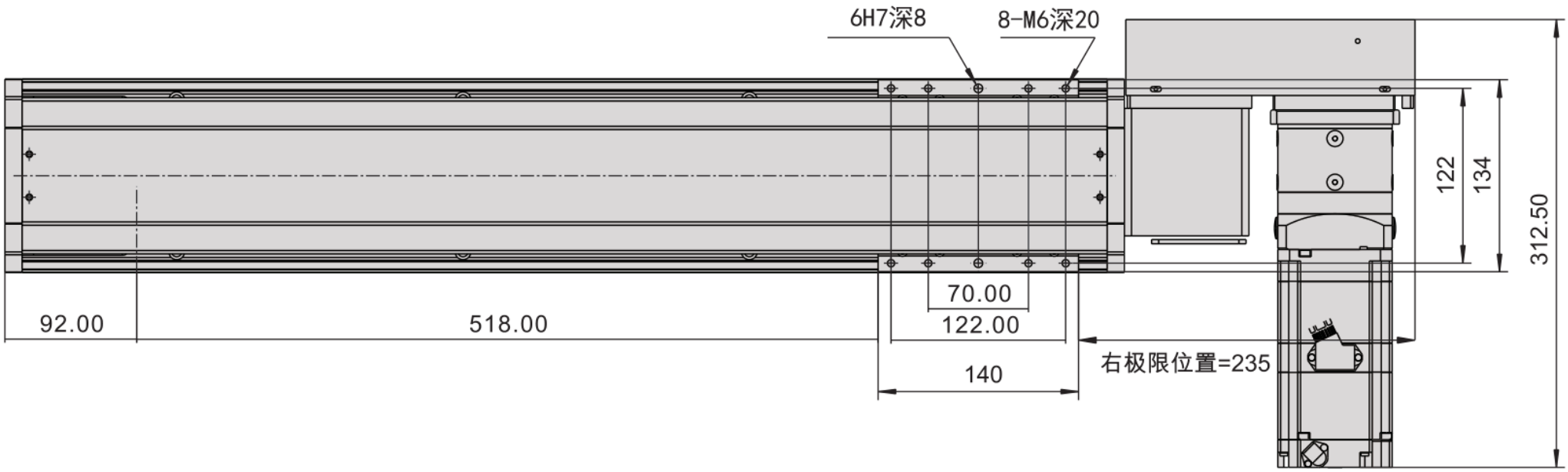
6H7深8
8-M6深20
122
134
312.50
92.00
518.00
70.00
122.00
140
右极限位置=235

## MD135 · 우측 R · 뷰 3

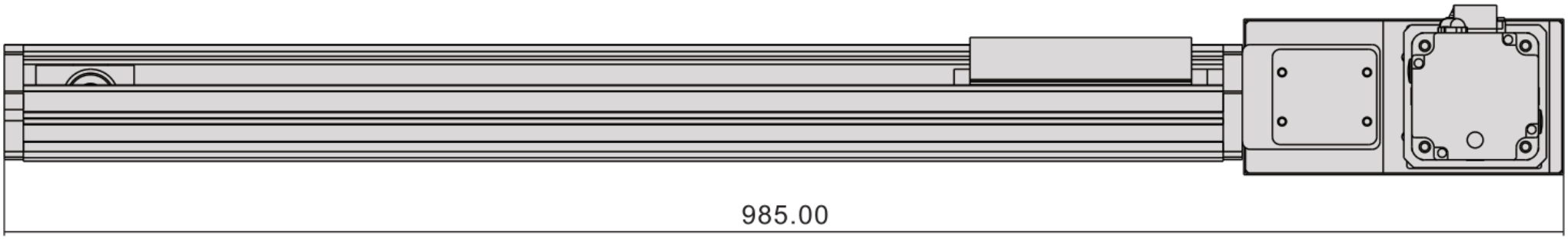




## MD135 · 우측 R · 단면 플랜지

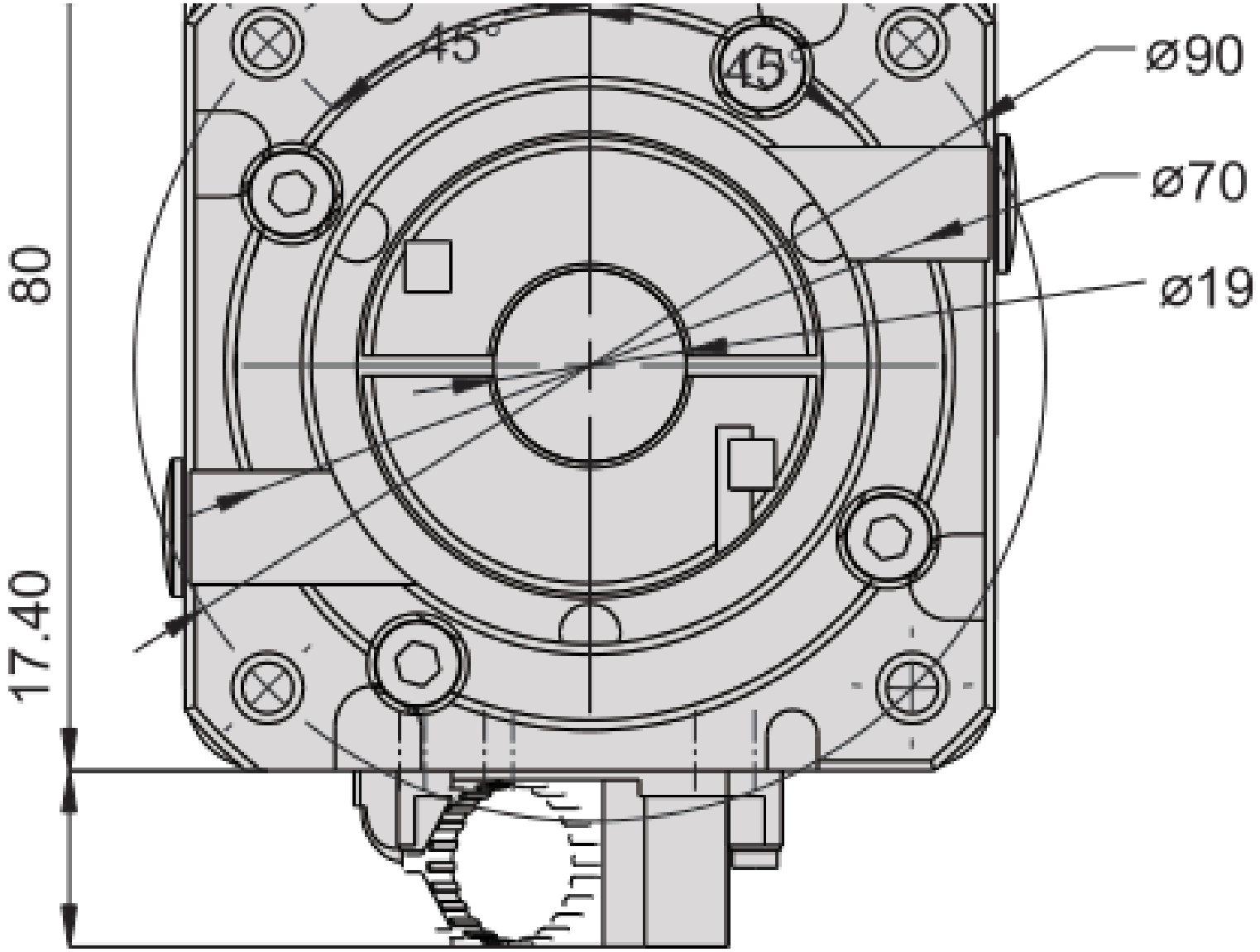

## MD135 · 좌측 L · 공학 개요

MD135-L

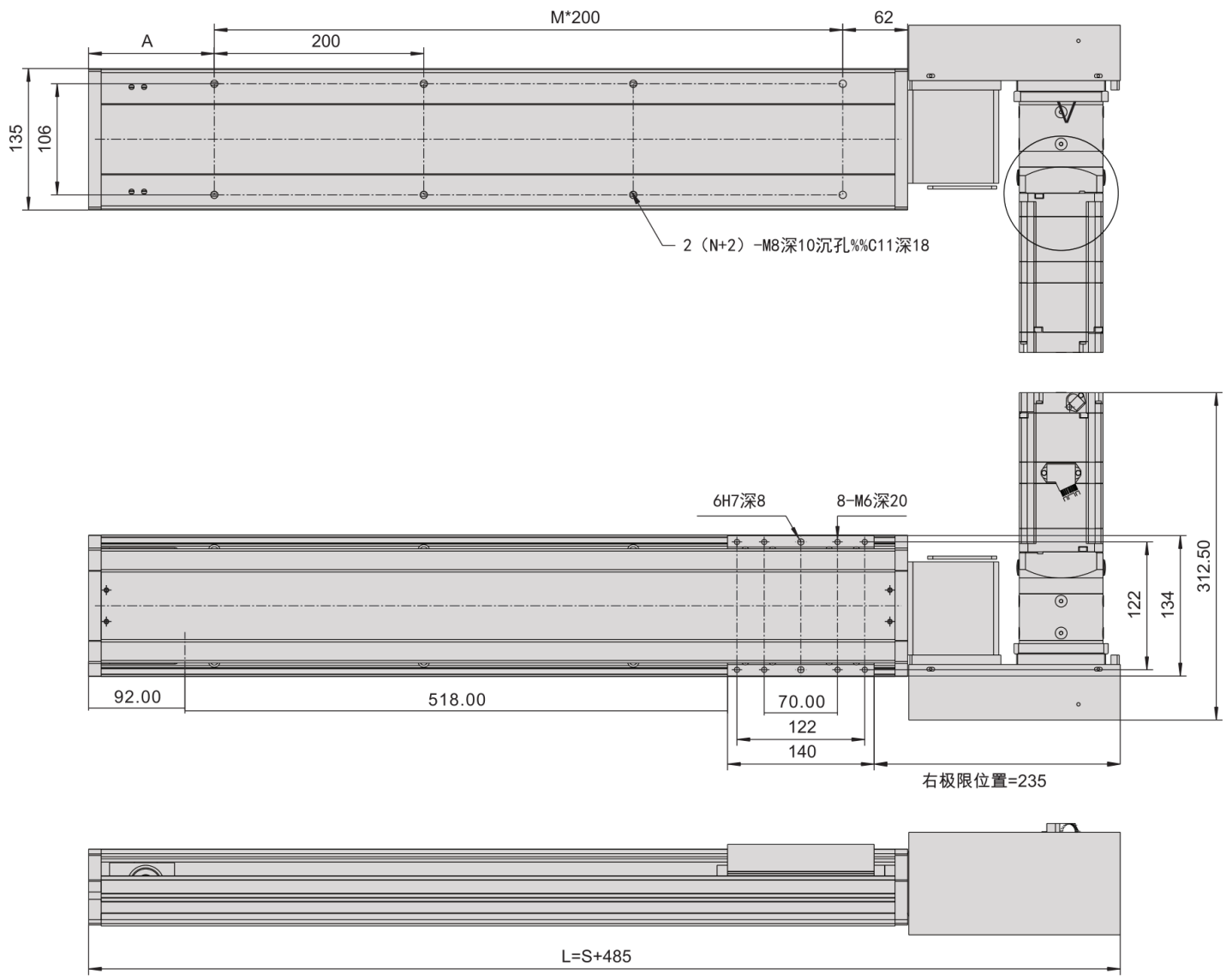

## MD135 · 우측 R · 공학 개요

