MDC12 ขนาด

มุมมองขนาดและการติดตั้ง หน่วยคือป้ายที่พิมพ์บนแต่ละมุมมอง

รูปเหล่านี้ไม่ได้เลือกช่วงชัก ยืนยันการติดตั้งกับโครงแบบที่สั่ง

ซ้าย L: 4 มุมมอง. มุมมอง 1, มุมมอง 2, มุมมอง 3, หน้าแปลนหน้าตัด

ขวา R: 4 มุมมอง. มุมมอง 1, มุมมอง 2, มุมมอง 3, หน้าแปลนหน้าตัด

ซ้าย L: 1 มุมมอง. ภาพรวมวิศวกรรม

ขวา R: 1 มุมมอง. ภาพรวมวิศวกรรม

MDC12 · ซ้าย L · มุมมอง 1

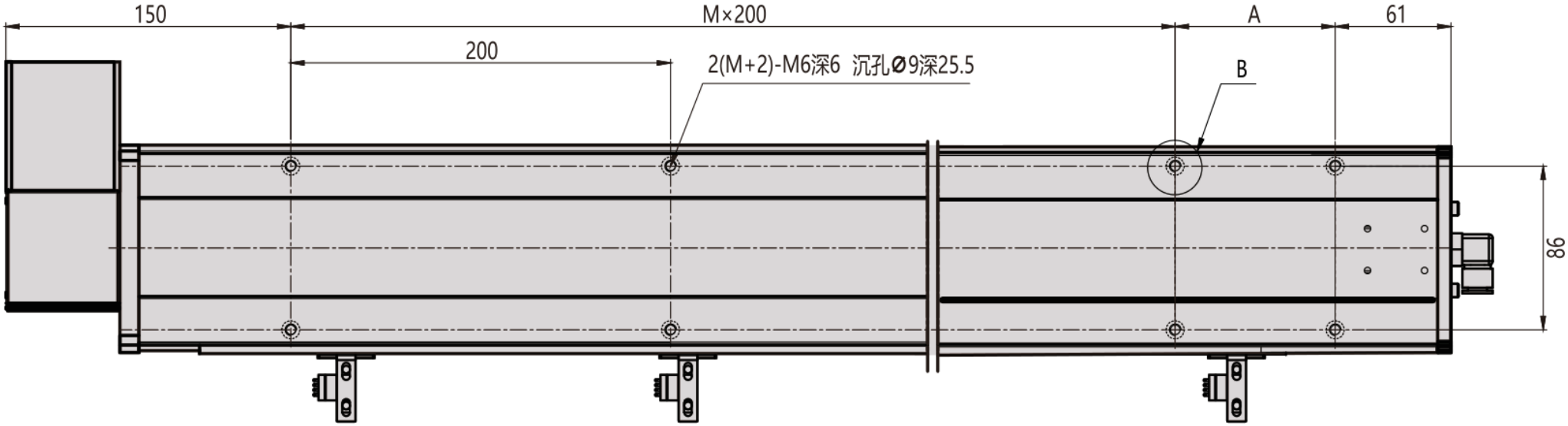

MDC12 · ซ้าย L · มุมมอง 2

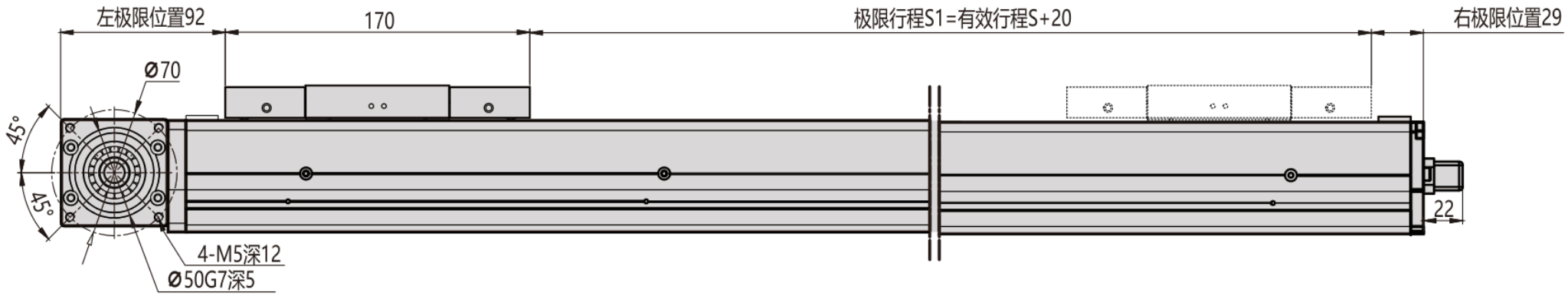

MDC12 · ซ้าย L · มุมมอง 3

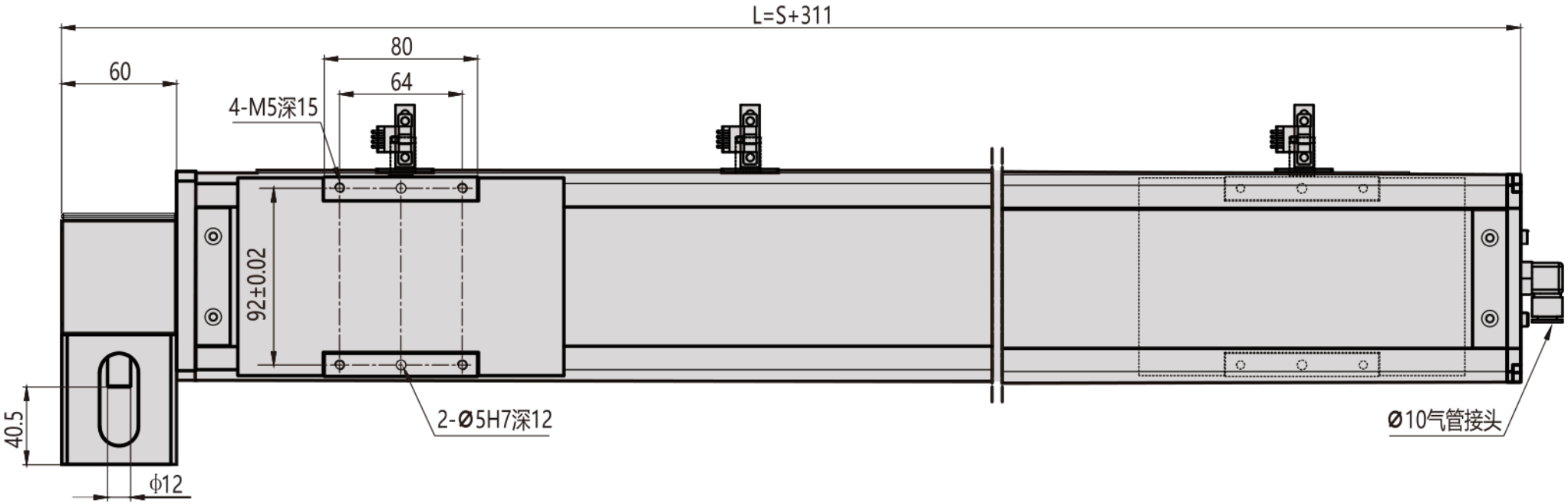

MDC12 · ซ้าย L · หน้าแปลนหน้าตัด

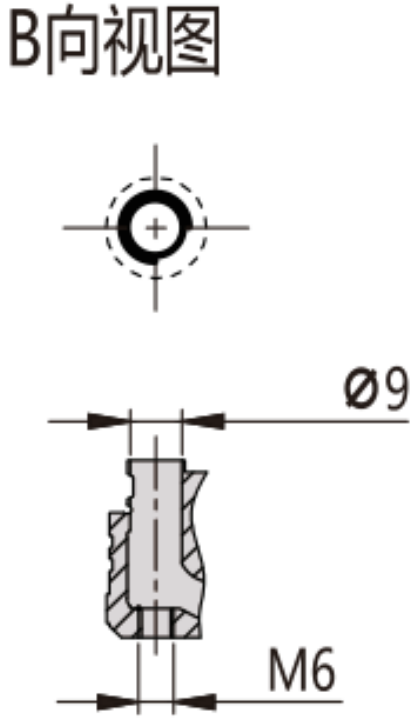

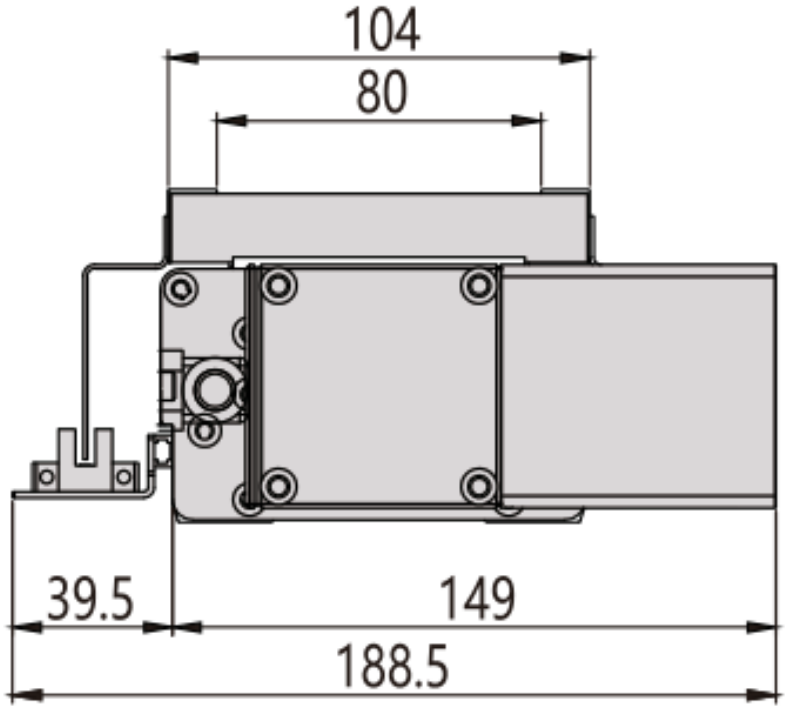

MDC12 · ขวา R · มุมมอง 1

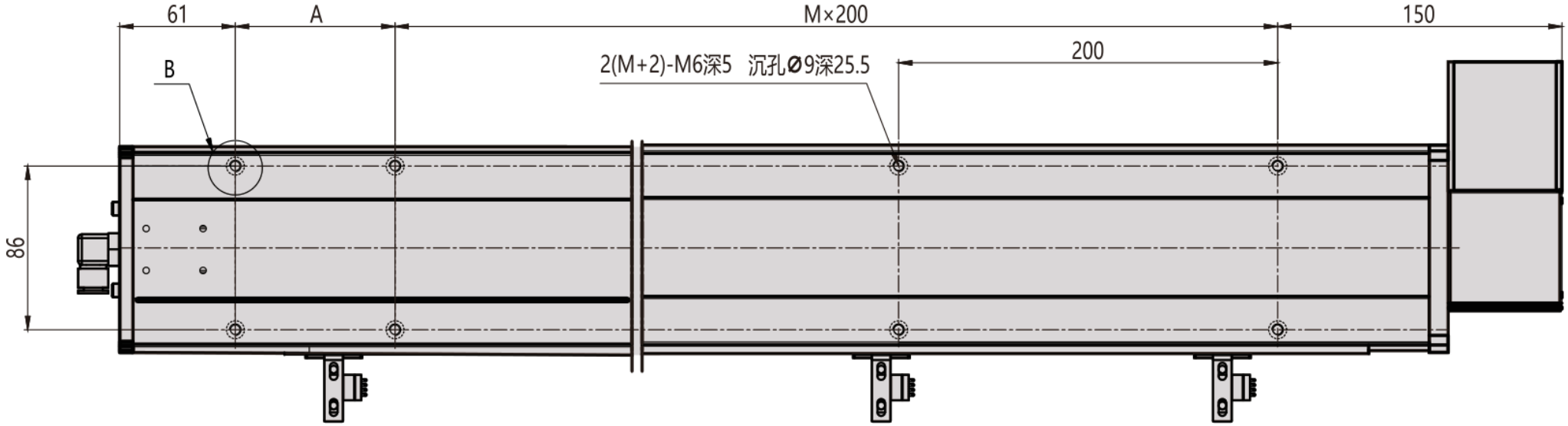

MDC12 · ขวา R · มุมมอง 2

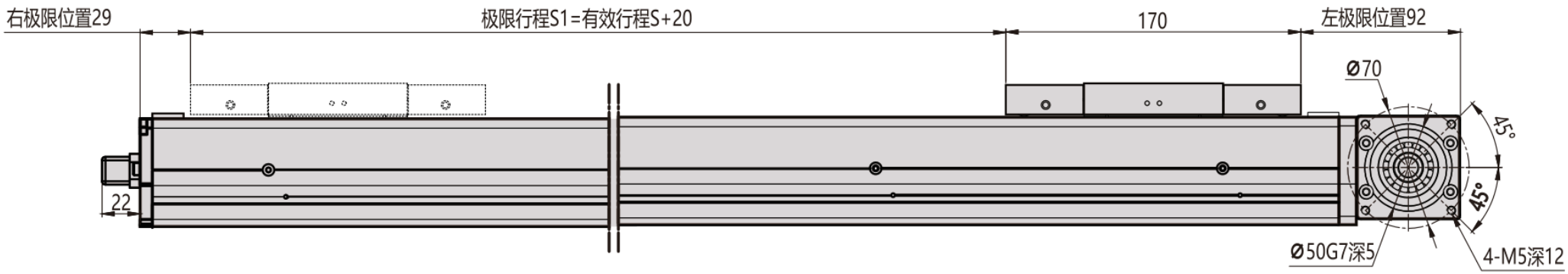

MDC12 · ขวา R · มุมมอง 3

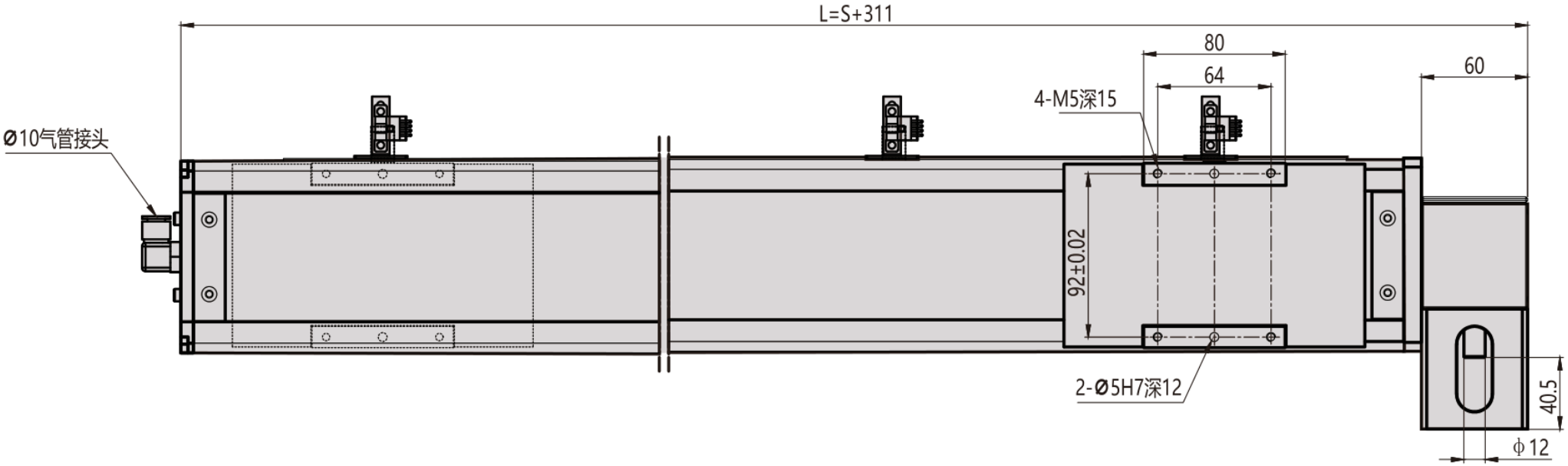

MDC12 · ขวา R · หน้าแปลนหน้าตัด

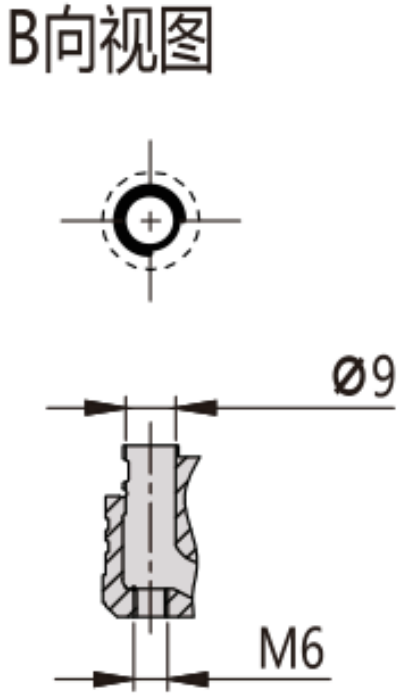

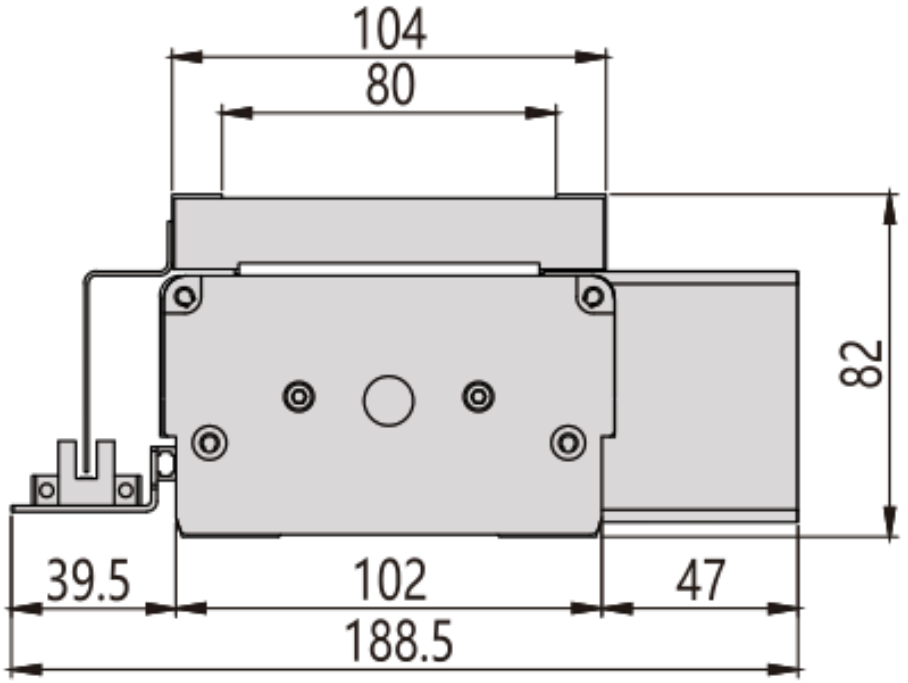

MDC12 · ซ้าย L · ภาพรวมวิศวกรรม

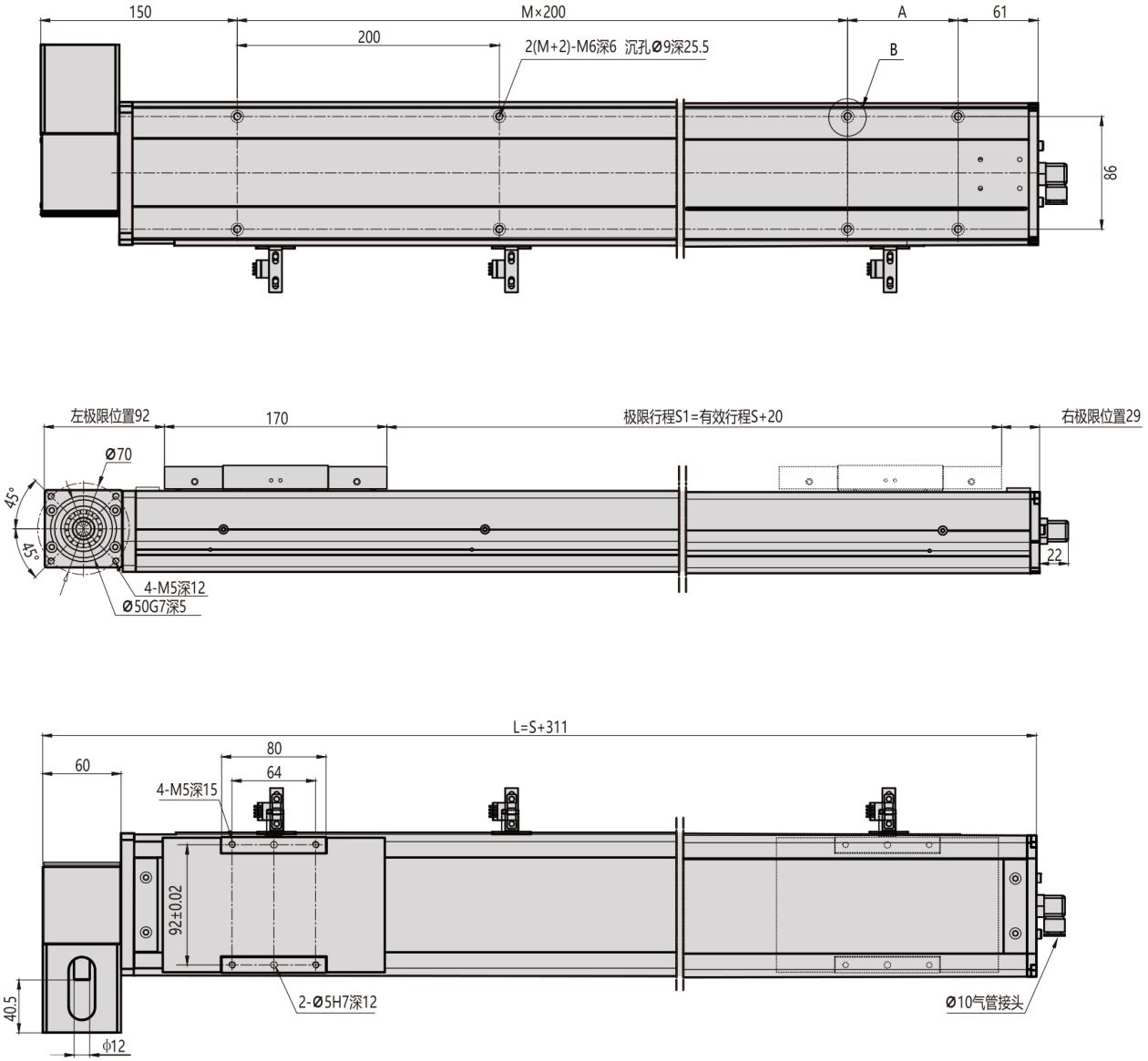

MDC12 · ขวา R · ภาพรวมวิศวกรรม

