EDA60Z

أسطوانة كهربائية سيرفو عالية الدقة والتحميل بشوط قابل للتخصيص EDA60Z

المنتج

أسطوانة كهربائية سيرفو للحركة الخطية الموجّهة في آلة أو خط إنتاج.

المواصفات الفنية

مفتاح نهاية الشوط	مفتاح مغناطيسي
السرعة القصوى المسموح بها	**<=500 mm/s**
أقصى قوة دفع مسموح بها	**<=5kN**
زاوية دوران قضيب المكبس	**+/-0.3 deg**
الطول القابل للتمديد	**<=800 mm**
القطر الداخلي	**phi50 mm**

الاختيار

اختر الدفع والشوط والسرعة كحمل تشغيل واحد. لا يعني حد الكتالوج الأقصى أن الحدود الأخرى تنطبق معاً. أكد خطوة البرغي وتركيب المحرك والتخفيض والوصلة الحملية قبل الطلب.

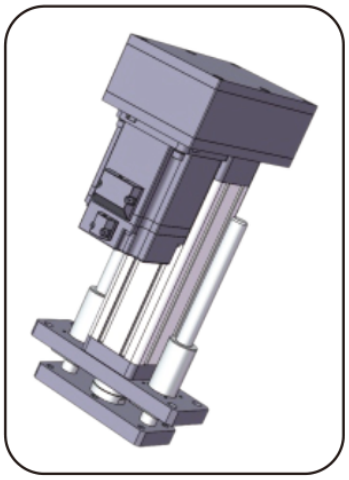

إيضاح المنتج

المعلمات الأساسية

(ملاحظة: يجب الجمع بين الدفع والشوط والسرعة حسب الاستخدام الفعلي، ولا يمكن استخدام القيم الحدّية الثلاث معاً.)

مفتاح نهاية الشوط	السرعة المسموحة القصوى	زاوية دوران قضيب المكبس مفتاح الحد	السرعة القصوى المسموح بها	الطول القابل للتمديد	أقصى قوة دفع مسموح بها	القطر الداخلي	القطر الخارجي
مفتاح مغناطيسي		+/-0.3 deg	<=500 mm/s	<=800 mm	<=5KN	phi50 mm	61x61mm

خيارات الدفع والمحرك

مخفضات يمكن مواءمتها	مخفضات يمكن مواءمتها	مواصفات المحرك التي يمكن تركيبها مباشرة	مواصفات المحرك التي يمكن تركيبها مباشرة	نسبة سرعة العجلة المتزامنة (الدخل: الخرج)	نسبة سرعة العجلة المتزامنة (الدخل: الخرج)	نسبة سرعة العجلة المتزامنة (الدخل: الخرج)	تقدّم اللولب الكروي
60A 80A	60A	80A	86B	2:1	1.5:1	1:1	05mm
60A 80A	60A	80A	86B	2:1	1.5:1	1:1	10mm
60A 80A	60A	80A	86B	2:1	1.5:1	1:1	16mm
60A 80A	60A	80A	86B	2:1	1.5:1	1:1	20mm

emmy@htrobot.com www.htrobot.com

EDA60Z

أسطوانات كهربائية

معلمات البرغي الكروي

(ملاحظة: معلمات البرغي الكروي تنطبق على الأشواط .300mm => للأشواط الأكبر من 300mm يُرجى استشارة كوادرنا الفنية.)

طراز اللولب الكروي	النوع	القطر	تقدّم اللولب الكروي	Ca (KN)	Coa (KN)	صلابة اللولب الكروي	قطر الكرة	عمود اللولب	نسبة النحافة	مستوى الدقة | مستوى الدقةدقة تحديد الموضع	قة تحديد الموضع | مستوى الدقة
SFNU1605-4	برغي كروي	16 mm	05mm	13.5 KN	29.9 KN	32Kgf/um	3.175mm	14K5	1:30	C5/+/-0.01	C7/+/-0.02
SFNU1610-3	برغي كروي	16 mm	10mm	10.8 KN	23.5 KN	26Kgf/um	3.175mm	14K5	1:30	C5/+/-0.01	C7/+/-0.02
SFA1616-1.8	برغي كروي	16 mm	16mm	5.4 KN	11.1 KN	14Kgf/um	2.778mm	14K5	1:30	C5/+/-0.01	C7/+/-0.02
SFA1620-1.8	برغي كروي	16 mm	20mm	5.4 KN	11.4 KN	14Kgf/um	2.778mm	14K5	1:30	C5/+/-0.01	C7/+/-0.02

معلمات المحمل

طراز المحمل	Cr (KN)	Cor (KN)
محمل كروي أخدود عميق 6004-ZZ	9.38 KN	5.03 KN
محمل كروي دفعي 51105	19.6 KN	37 KN

بكرات التوقيت والسير

نسبة سرعة البكرات المتزامنة	مواصفات ترس القيادة	مواصفات الترس المدفوع	عدد أسنان ترس القيادة	عدد أسنان العجلة المُدارة	المسافة بين مركزي البكرتين المتزامنتين	محيط الحزام المتزامن	عرض الحزام المتزامن
1:1	5M20T34	5M20T30	36	36	85mm	350	20mm
1.5:1	5M20T34	5M20T30	24	36	85mm	320	20mm
2:1	5M20T34	5M20T30	24	48	85mm	355	20mm

جدول مطابقة الأبعاد (mm)

نوع توصيل الحمل	phiA	phiB	phiC	C	D	E	F	H	G	M
سن خارجي	phi50	phi35	-	30	50	3	11	-	33	M20x1.5
سن داخلي	phi50	phi35	-	30	20	3	-	-	33	M16
موصل من النوع I	phi50	phi35	phi16	-	95	3	16	32	33	-
محمل عين السمكة	phi50	phi35	phi16	-	61	3	21	-	33	-
وصلة Y	phi50	phi35	phi16	-	95	3	16	32	32	-

emmy@htrobot.com www.htrobot.com