LYD-66D مناظر الرسم

استخدم الأبعاد والشروط المسمّاة. لا تقس الرسوم.

01 الأبعاد

02 التوصيلD ,

03 التوصيلN ,

04 التوصيلP ,

اتصل بـ HTROBOT
emmy@htrobot.com
www.htrobot.com

LYD-66D - الأبعاد

لا تقس الرسم.

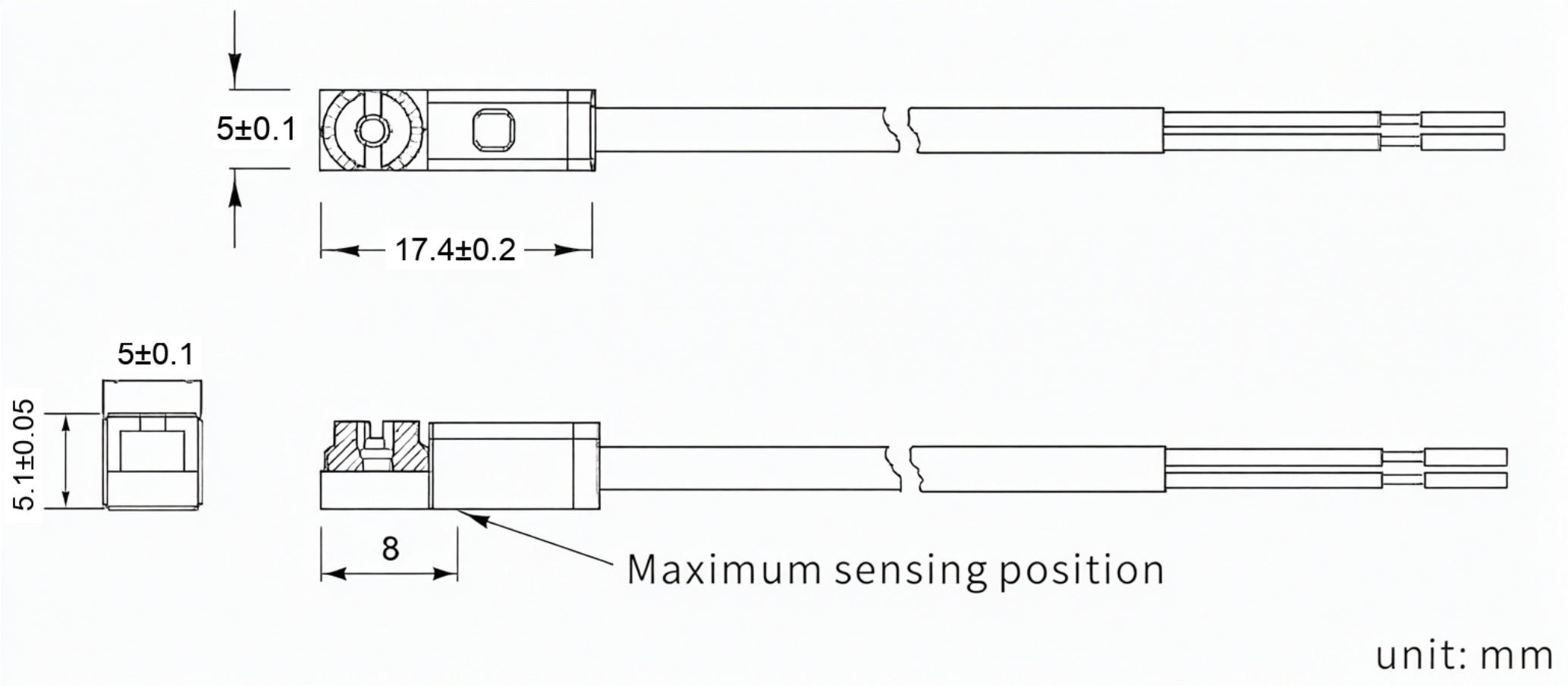

LYD-66D التوصيل، D -

لا تقس الرسم.

LYD-66D /LYD -66D-NC

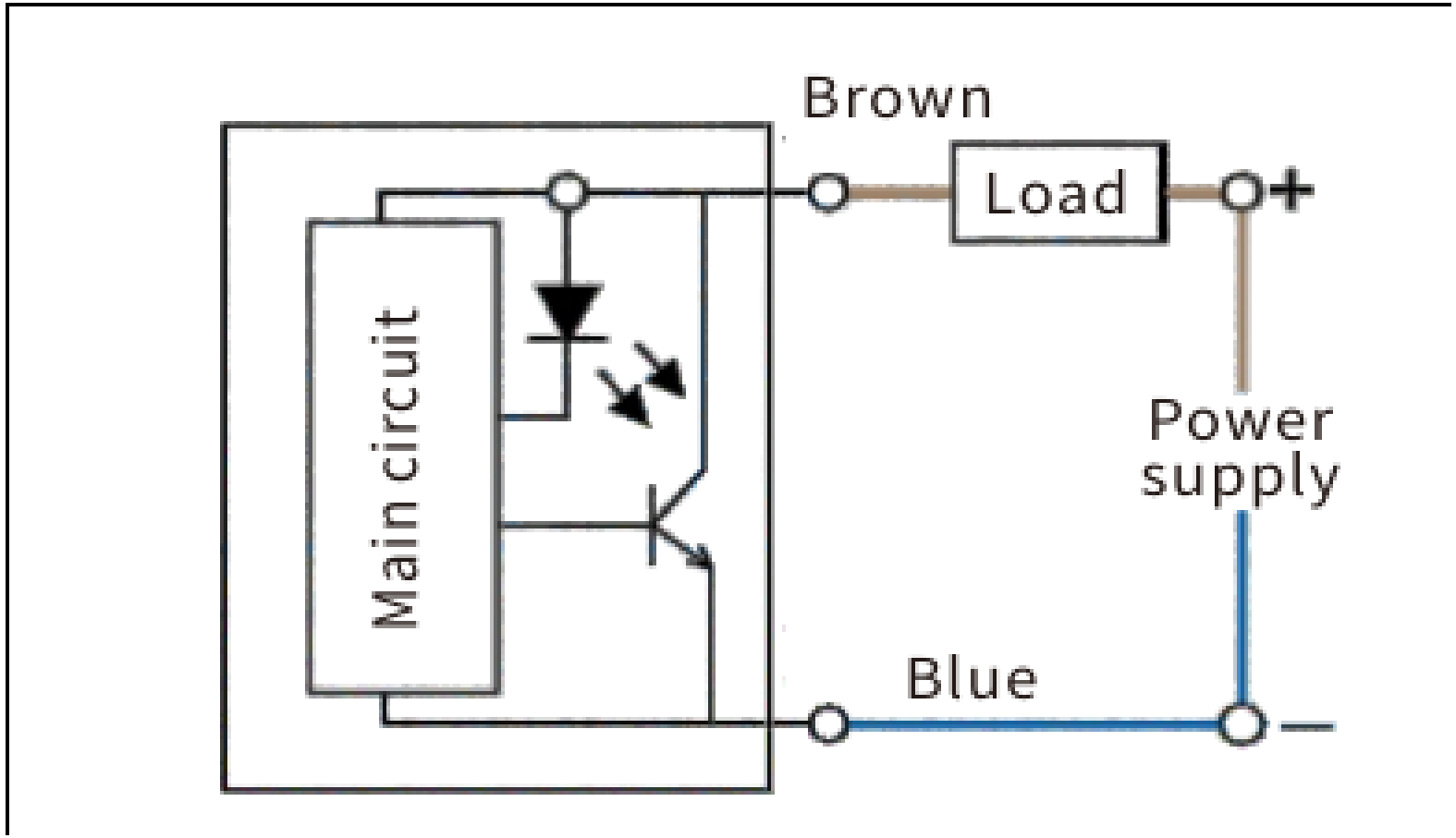

LYD-66D التوصيل، N -

لا تقس الرسم.

LYD-66N /LYD -66N-NC

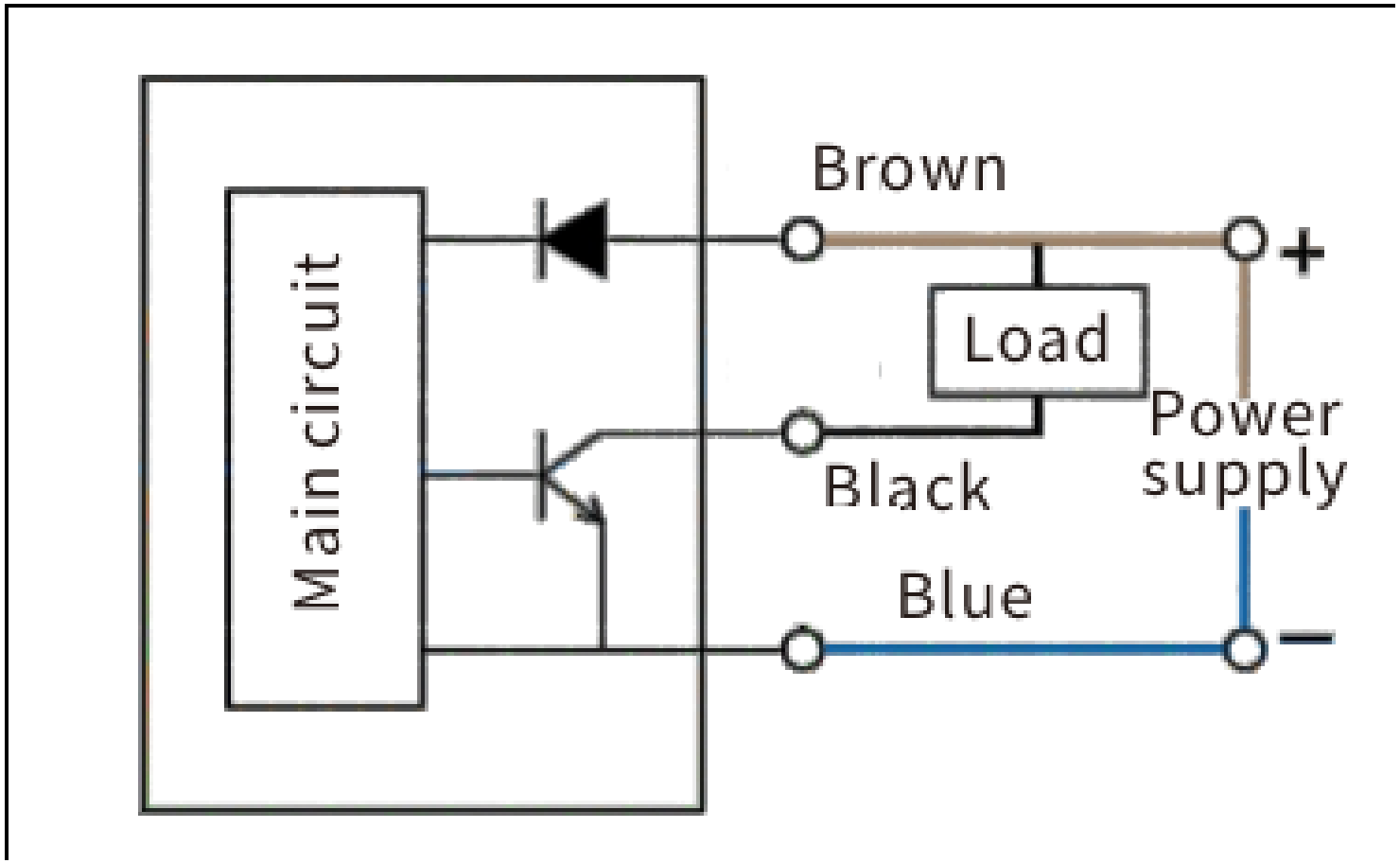

LYD-66D التوصيل، P -

لا تقس الرسم.

LYD-66P /LYD -66P-NC

