КАК ПОЛЬЗОВАТЬСЯ ЭТИМ АТЛАСОМ

Каждый вид — каталожный чертёж указанного варианта или группы отношений. Пользуйтесь напечатанными обозначениями, а не измерениями по масштабу. Это справочные чертежи, не файлы CAD.

EDA75Z / Атлас чертежей

Содержание

R01	1 виды | страницы 2-2
R02	1 виды | страницы 3-3
R05	1 виды | страницы 4-4
R04	1 виды | страницы 5-5
R07	1 виды | страницы 6-6
R03	1 виды | страницы 7-7
R06	1 виды | страницы 8-8
L04	1 виды | страницы 9-9
L03	1 виды | страницы 10-10
L07	1 виды | страницы 11-11
L01	1 виды | страницы 12-12
L06	1 виды | страницы 13-13

КОНТАКТ HTROBOT

Эл. почта: emmy@htrobot.com

Сайт: www.htrobot.com

EDA75Z | Размерный чертёж

Каталожный чертёж

EDA75Z R01 размерный чертёж пояснение:L1=выдвижная длина+104,L2=выдвижная длина+253 | R01

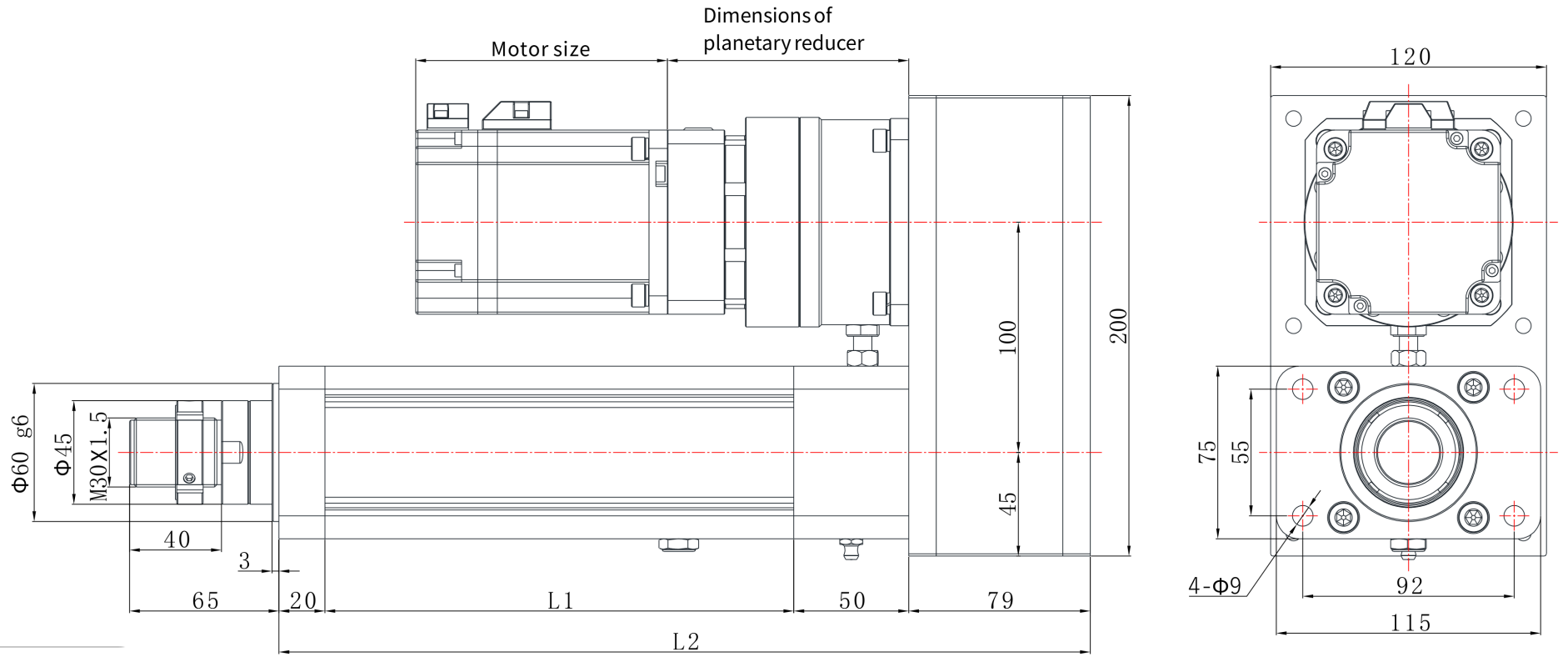

EDA75Z | Размерный чертёж

Каталожный чертёж

EDA75Z R02 размерный чертёж пояснение:L1=выдвижная длина+104,L2=выдвижная длина+253 | R02

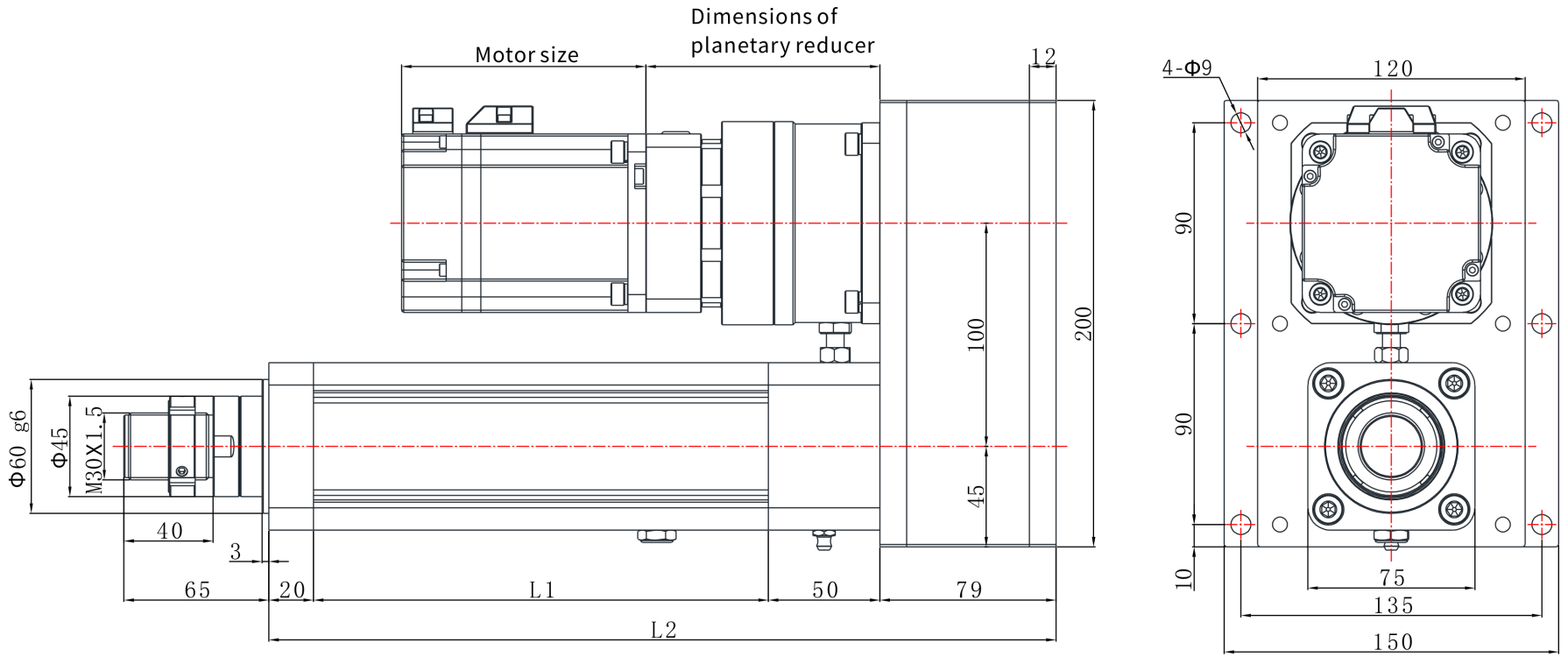

EDA75Z | Размерный чертёж

Каталожный чертёж

EDA75Z R05 размерный чертёж пояснение:L1=выдвижная длина+104,L2=выдвижная длина+405 | R05

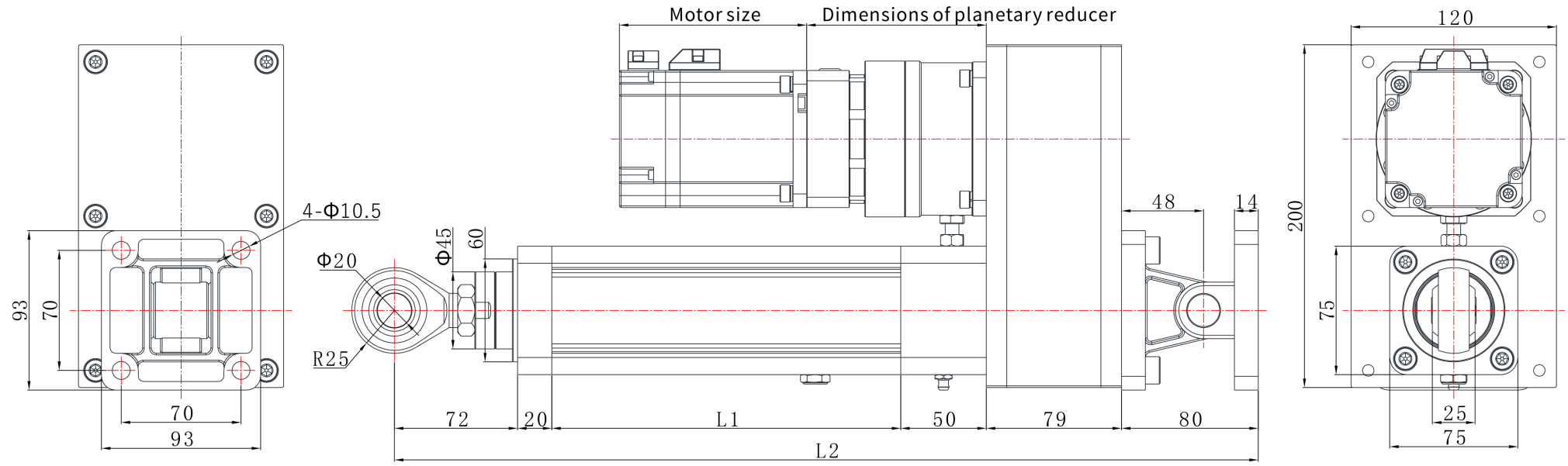

EDA75Z | Размерный чертёж

Каталожный чертёж

EDA75Z R04 размерный чертёж пояснение:L1=выдвижная длина+104,L2=выдвижная длина+253 | R04

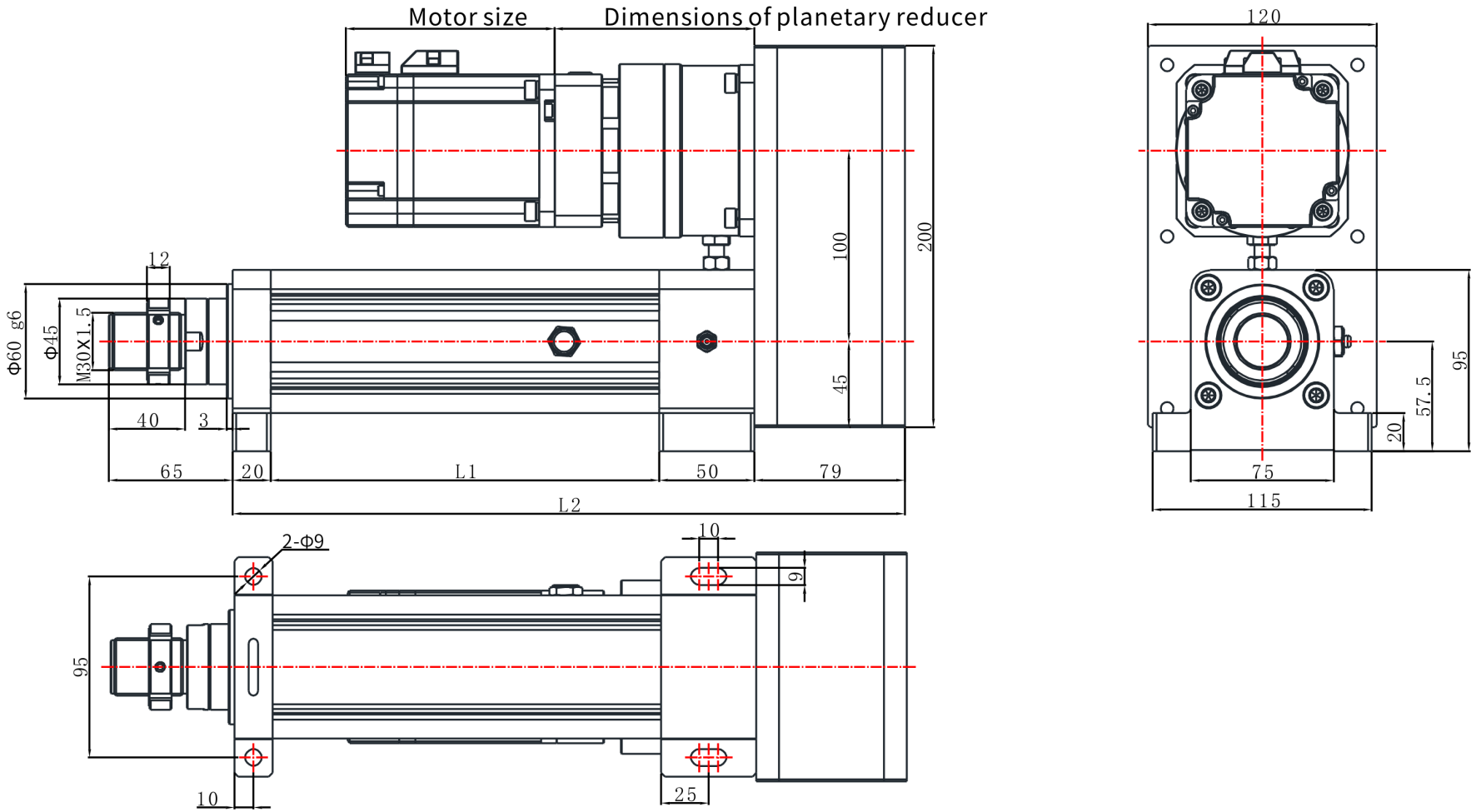

EDA75Z | Размерный чертёж

Каталожный чертёж

EDA75Z R07 размерный чертёж пояснение:L1=выдвижная длина+104,L2=выдвижная длина+263 | R07

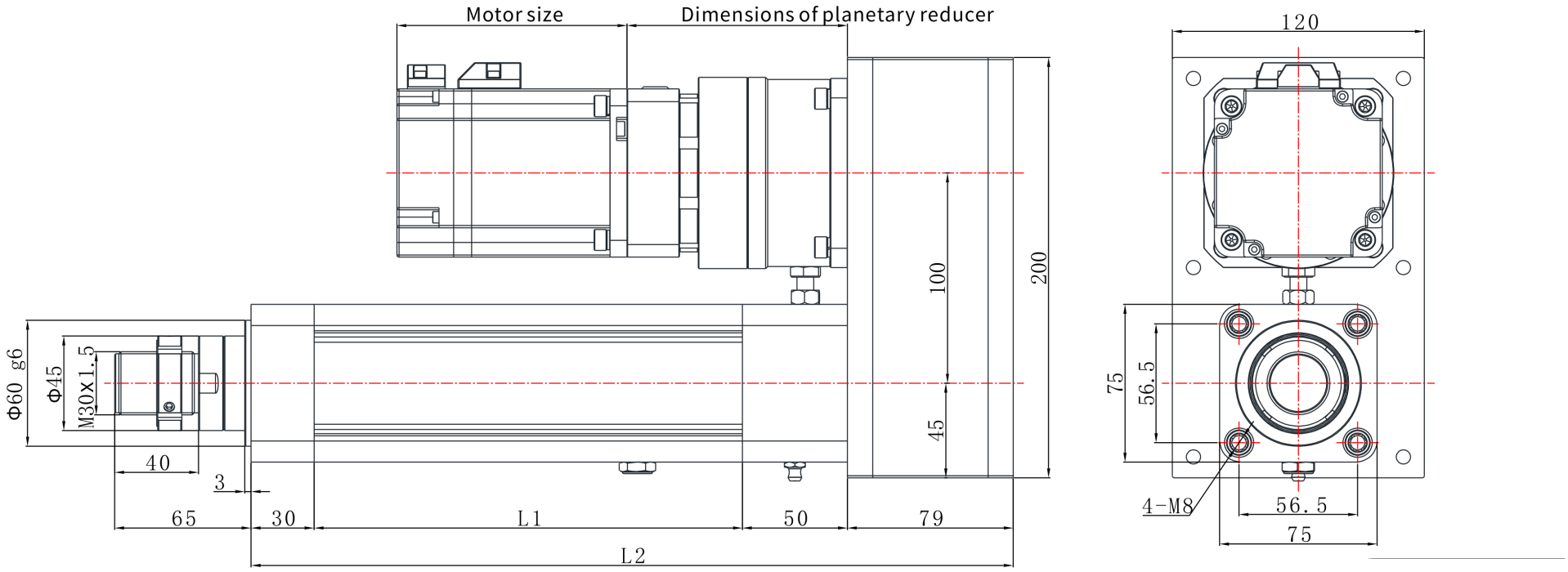

EDA75Z | Размерный чертёж

Каталожный чертёж

EDA75Z R03 размерный чертёж пояснение:L1=выдвижная длина+104,L2=выдвижная длина+253 | R03

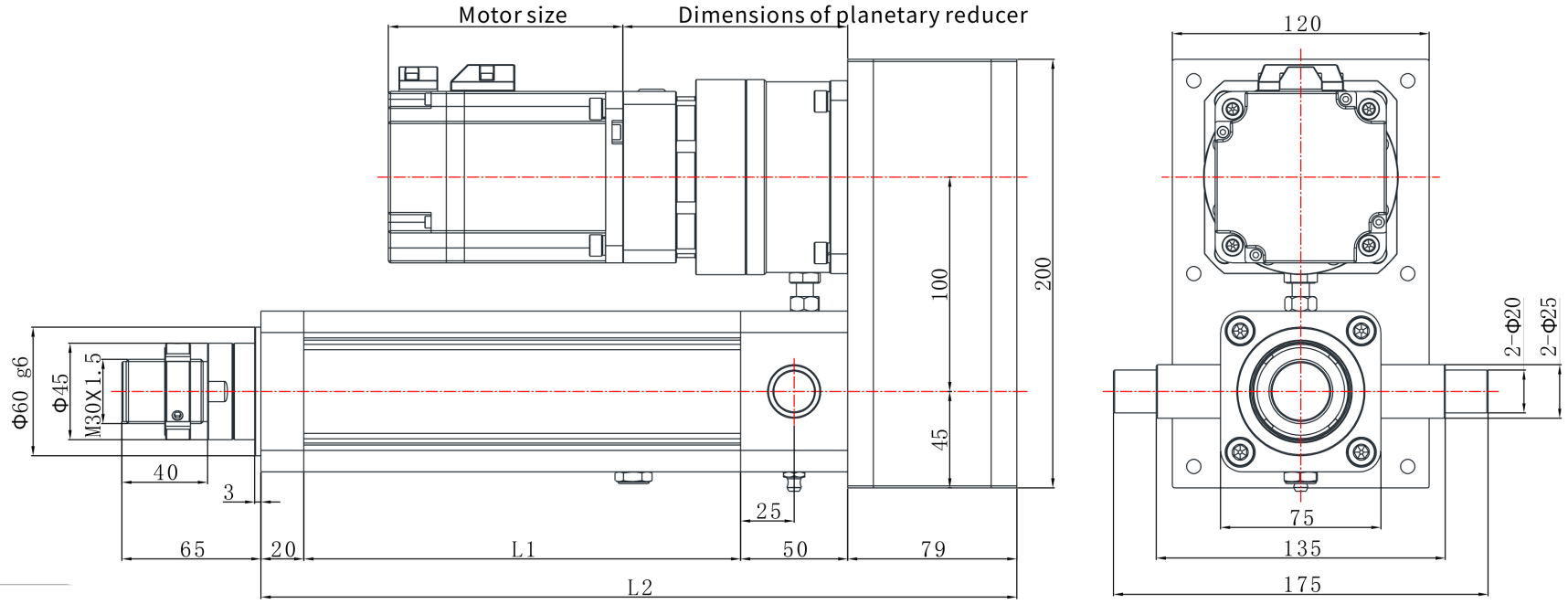

EDA75Z | Размерный чертёж

Каталожный чертёж

EDA75Z R06 размерный чертёж пояснение:L1=выдвижная длина+104,L2=выдвижная длина+314 | R06

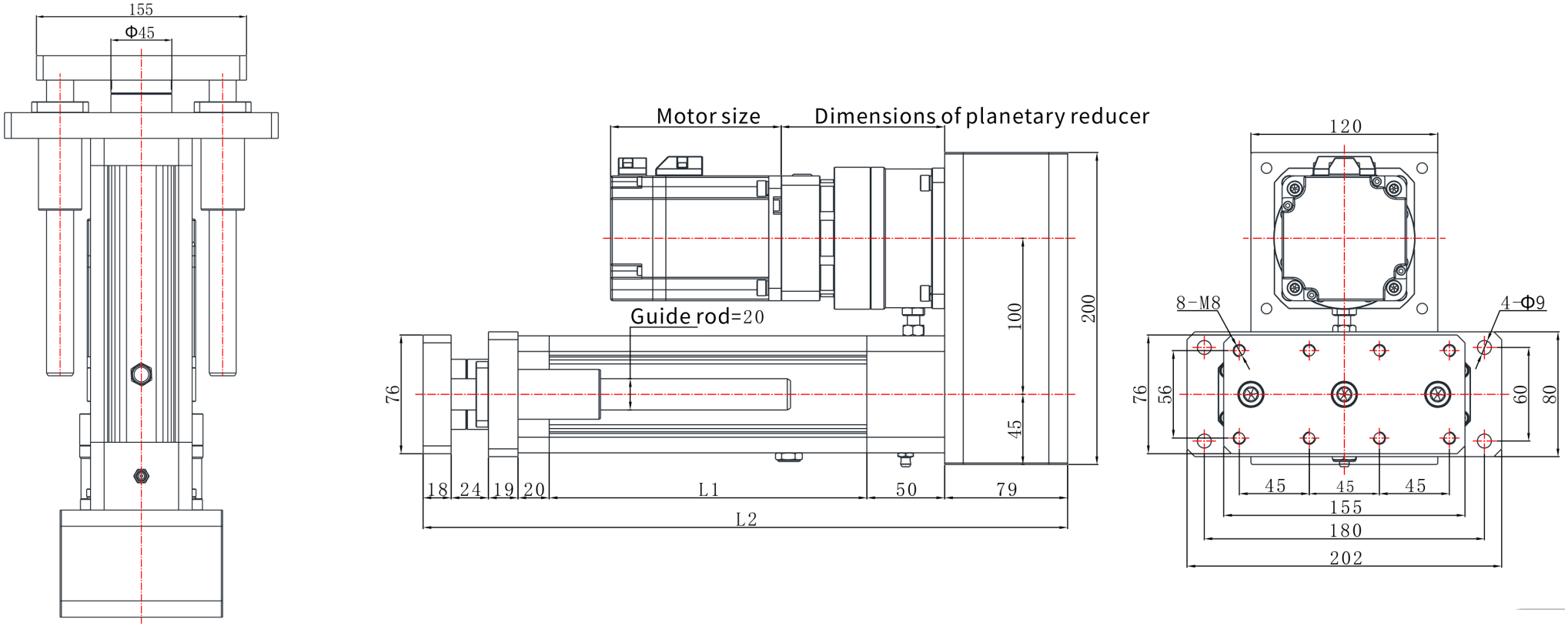

EDA75Z | Размерный чертёж

Каталожный чертёж

EDA75Z L04 размерный чертёж пояснение:L1=выдвижная длина+104,L2=выдвижная длина+245 | L04

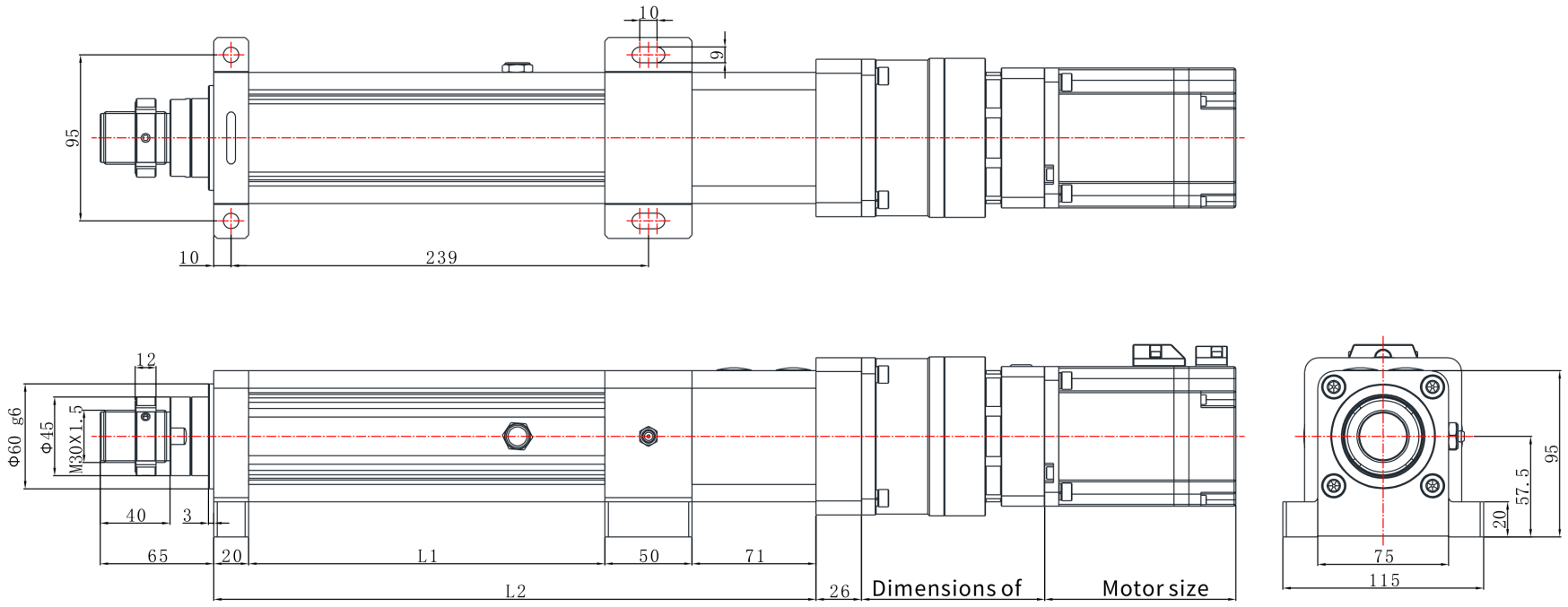

EDA75Z | Размерный чертёж

Каталожный чертёж

EDA75Z L03 размерный чертёж пояснение:L1=выдвижная длина+104,L2=выдвижная длина+245 | L03

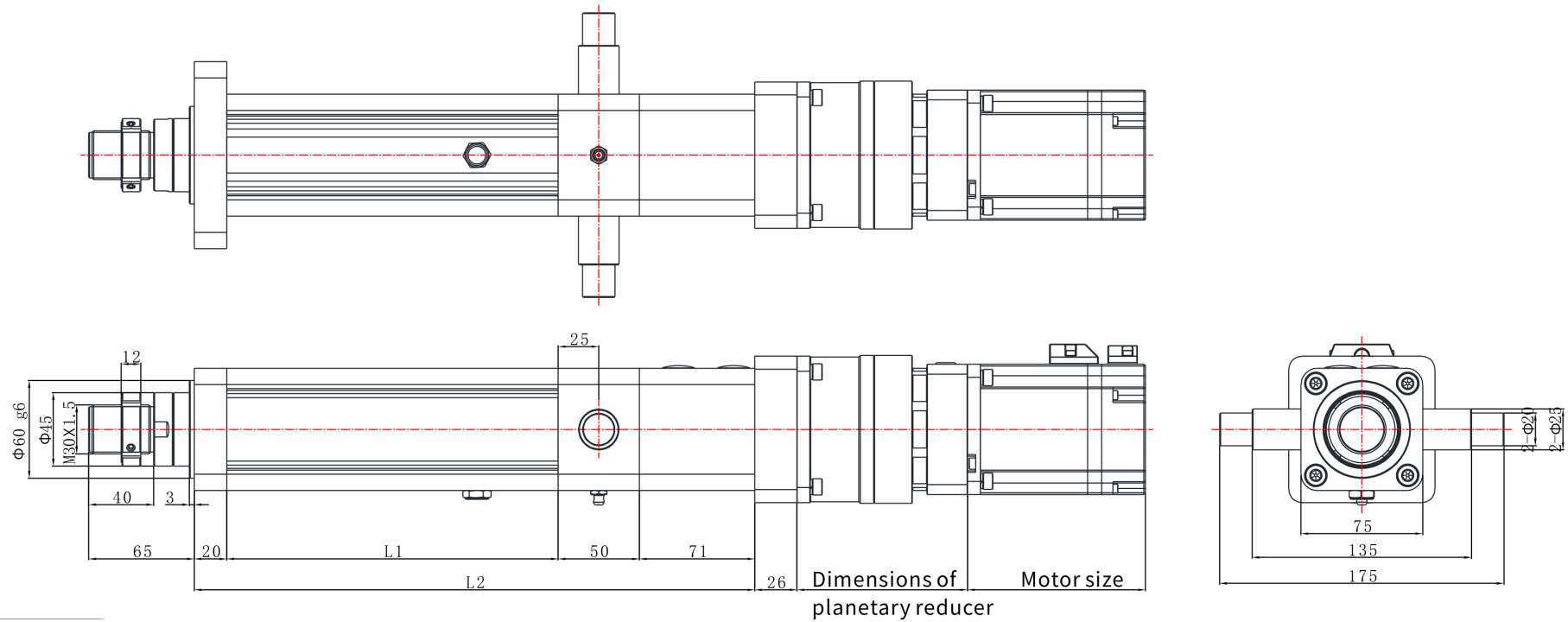

EDA75Z | Размерный чертёж

Каталожный чертёж

EDA75Z L07 размерный чертёж пояснение:L1=выдвижная длина+104,L2=выдвижная длина+255 | L07

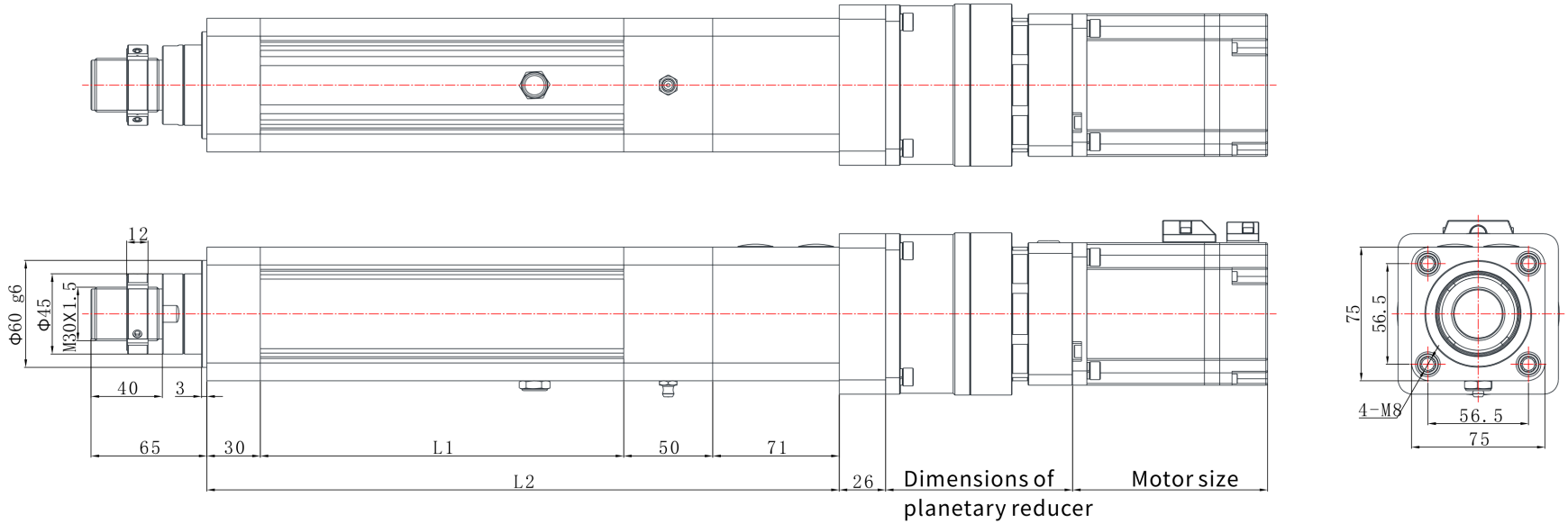

EDA75Z | Размерный чертёж

Каталожный чертёж

EDA75Z L01 размерный чертёж пояснение:L1=выдвижная длина+104,L2=выдвижная длина+245 | L01

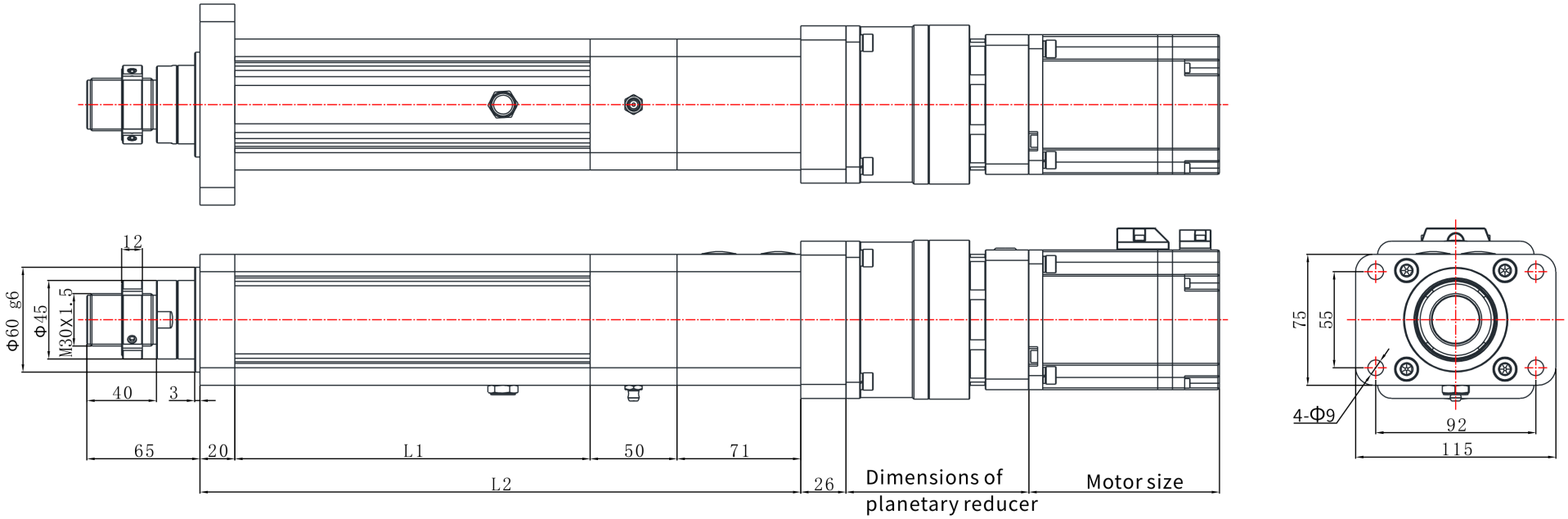

EDA75Z | Размерный чертёж

Каталожный чертёж

EDA75Z L06 размерный чертёж пояснение:L1=выдвижная длина+104,L2=выдвижная длина+306 | L06

