LYD-66D pandangan lukisan

Gunakan dimensi dan syarat berlabel. Jangan skalakan lukisan.

01 Dimensi

02 Pendawaian, D

03 Pendawaian, N

04 Pendawaian, P

HUBUNGI HTROBOT

emmy@htrobot.com **www.htrobot.com**

LYD-66D - Dimensi

Jangan skalakan lukisan.

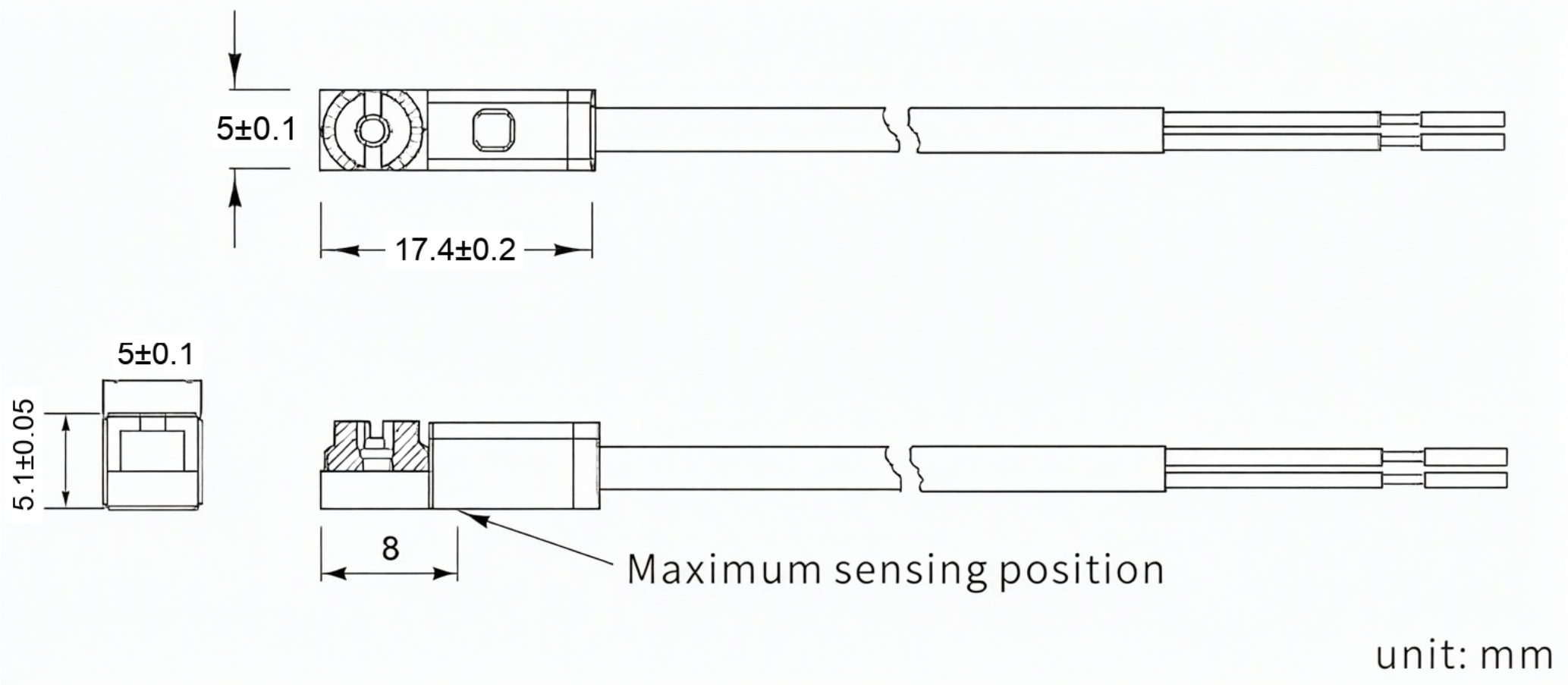

LYD-66D - pendawaian, D

Jangan skalakan lukisan.

LYD-66D /LYD -66D-NC

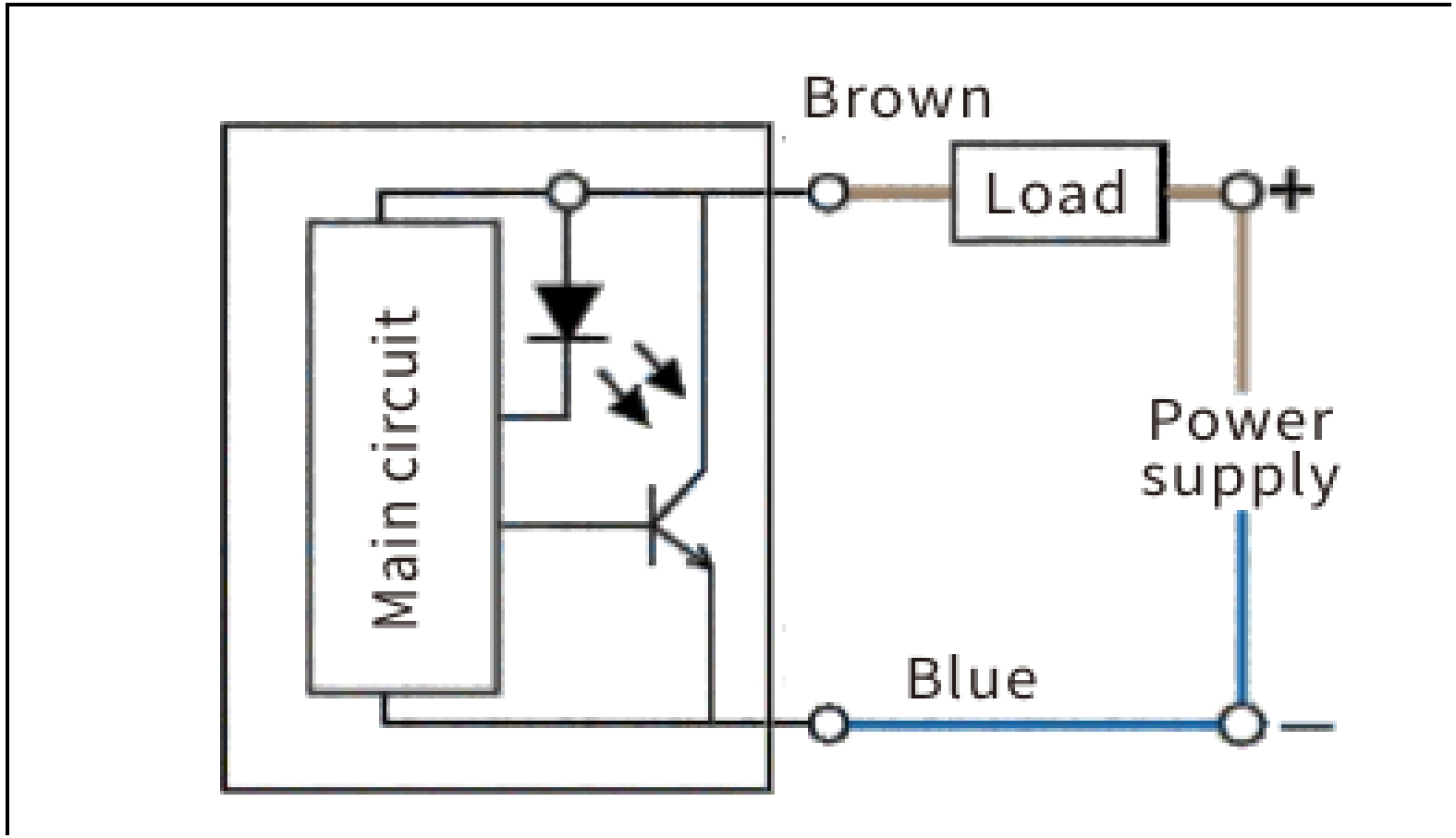

LYD-66D - pendawaian, N

Jangan skalakan lukisan.

LYD-66N /LYD -66N-NC

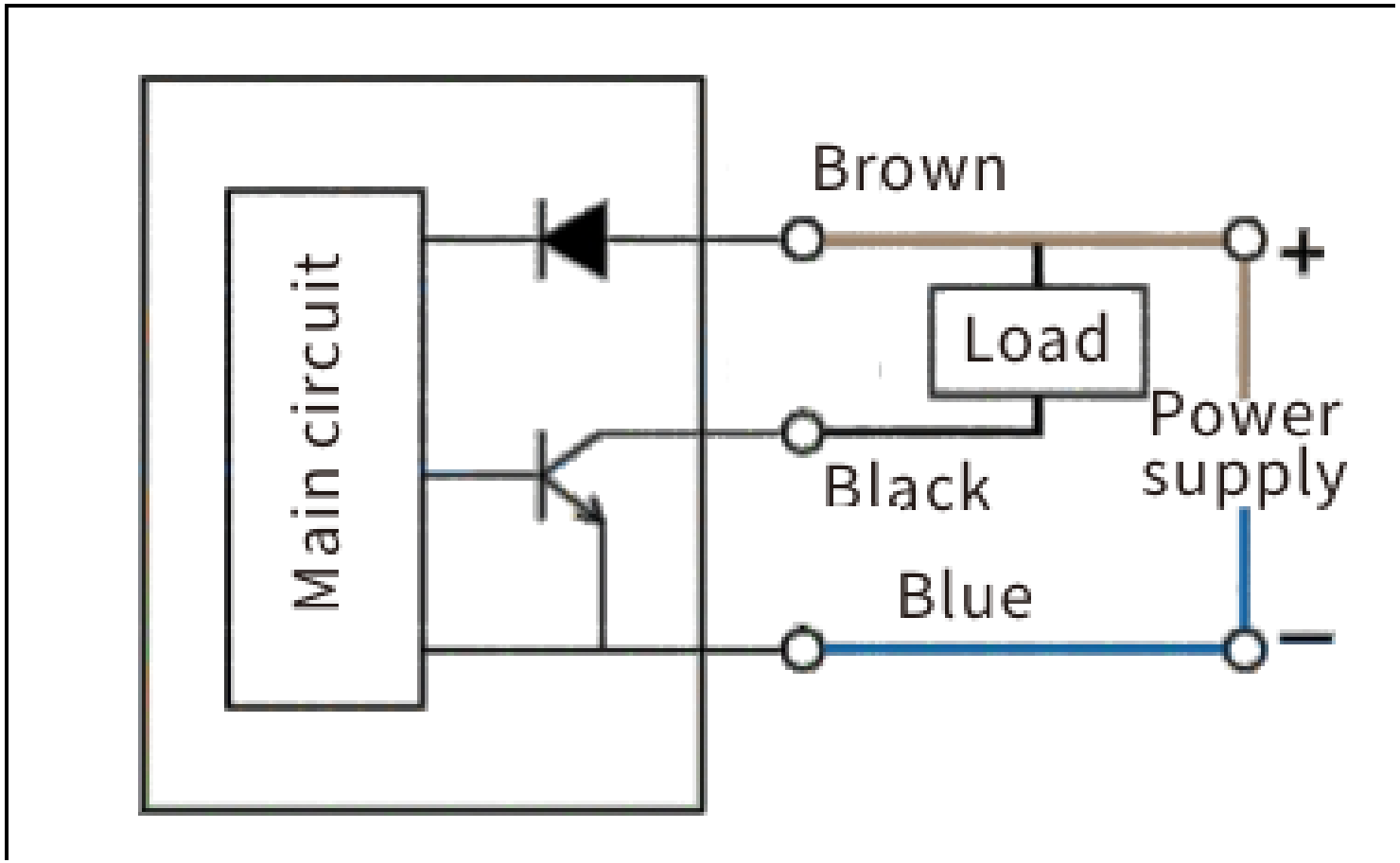

LYD-66D - pendawaian, P

Jangan skalakan lukisan.

LYD-66P /LYD -66P-NC

