EDA40

고정밀·고하중 서보 전동 실린더, 스트로크 맞춤 가능 EDA40

제품

기계 또는 생산 라인의 안내 직선 운동용 서보 전동 실린더.

기술 사양

내경	**phi30 mm**
리미트 스위치	마그네틱 스위치
최대 허용 속도	**<=250 mm/s**
최대 허용 추력	**<=0.5kN**
피스톤 로드 회전각	**+/-0.3 deg**
신장 가능 길이	**<=360 mm**

선정

추력, 스트로크, 속도는 하나의 듀티로 선택하십시오. 카탈로그 최댓값이 다른 최댓값의 동시 적용을 뜻하지 않습니다. 주문 전에 스크루 리드, 모터 설치, 감속, 하중 연결을 확인하십시오.

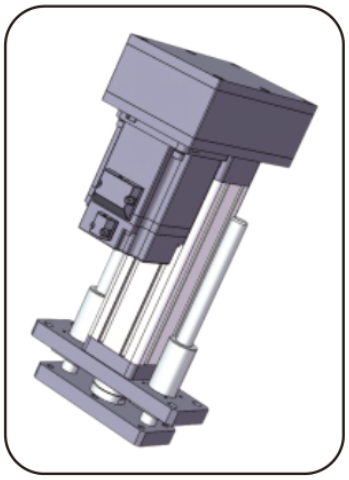

제품 일러스트

기본 매개변수

(참고: 추력, 스트로크, 속도는 실제 사용과 함께 맞춰야 하며, 세 항목의 상한값을 동시에 쓸 수 없습니다.)

외경	내경	최대 허용 추력	신장 가능 길이	최대 허용 속도	최대 허용 속도 피스톤 로드 회전각 리밋 스위치	리미트 스위치
40x40 mm	phi30 mm	<=0.5KN	<=360 mm	<=250 mm/s	+/-0.3 deg	마그네틱 스위치

드라이브 및 모터 옵션

볼스크루 리드	동기 휠 속도비 (입력: 출력)	동기 휠 속도비 (입력: 출력)	동기 휠 속도비 (입력: 출력)	직접 설치 가능한 모터 사양	직접 설치 가능한 모터 사양	조합 가능한 감속기
04mm	1:1	1.5:1	2:1	40A	42B	NO
05mm	1:1	1.5:1	2:1	40A	42B	NO

EDA40

전동 실린더

볼 스크루 매개변수

(참고: 볼 스크루 매개변수는 스트로크 〈= 300mm에 적용됩니다. 300mm보다 큰 스트로크는 당사 기술 담당자에게 문의하십시오.)

볼스크루 모델	유형	직경	볼스크루 리드	Ca (KN)	Coa (KN)	볼스크루 강성	볼 직경	스크루 샤프트	세장비	정밀도 등급	위치 정확도
BSH1204-3.5	볼스크루	12 mm	04mm	7.8 KN	16.1 KN	23Kgf/um	2.5mm	8K3	1:30	C5/+/-0.01	C7/+/-0.02
BSH1205-3.5	볼스크루	12 mm	05mm	7.8 KN	16.1 KN	23Kgf/um	2.5mm	8K3	1:30	C5/+/-0.01	C7/+/-0.02

베어링 매개변수

베어링 모델	Cr (KN)	Cor (KN)
깊은 홈 볼 6900-2RSx2	2.7 KN	1.27 KN

타이밍 풀리 및 벨트

동기 풀리 속도비	구동 기어 사양	피동 기어 사양	구동 기어 잇수	종동 휠 잇수	동기 풀리 중심 거리	동기 벨트 둘레	동기 벨트 폭
1:1	3M10T21	3M10T15	30	30	47.5mm	186	10mm
1.5:1	3M10T21	3M10T15	20	30	47.5mm	171	10mm
2:1	3M10T21	3M10T15	20	40	47.5mm	186	10mm

치수 대응 표 (mm)

부하 연결 방식	phiA	phiB	phiC	C	D	E	F	H	G	M
수나사	phi34	phi20	-	20	43	3	8	-	17	M12x1.0
암나사	phi34	phi20	-	16	15	3	-	-	17	M10
I형 커넥터	phi34	phi20	phi10	-	65	3	10	15	17	-
피시아이 베어링	phi34	phi20	phi10	-	45	3	14	-	17	-
Y 조인트	phi34	phi20	phi10	-	65	3	10	40	19	-

emmy@htrobot.com www.htrobot.com