MS21 الأبعاد

مناظر الأبعاد والتركيب. الوحدات هي التسميات المطبوعة على كل منظر.

هذه الرسوم لا تختار شوطاً. أكّد التركيب مقابل التكوين الذي تطلبه.

النوع المفتوح1 : مناظر. منظر 1

النوع المقاوم للغبار2 : مناظر. منظر 1، منظر 2

النوع المفتوح1 : مناظر. نظرة هندسية عامة

النوع المقاوم للغبار1 : مناظر. نظرة هندسية عامة

MS21 · النوع المفتوح · منظر 1

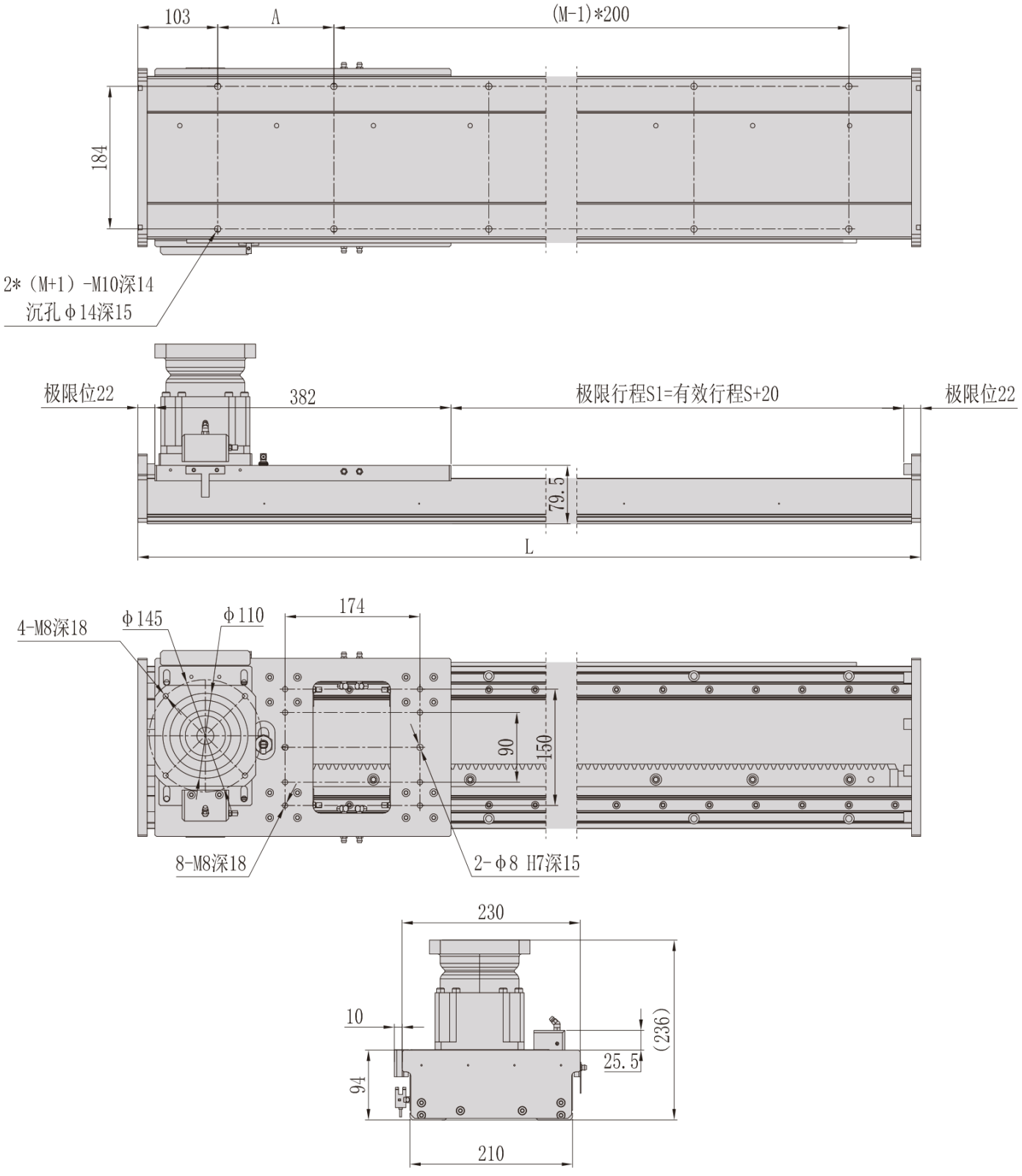

MS21 · النوع المقاوم للغبار · منظر 1

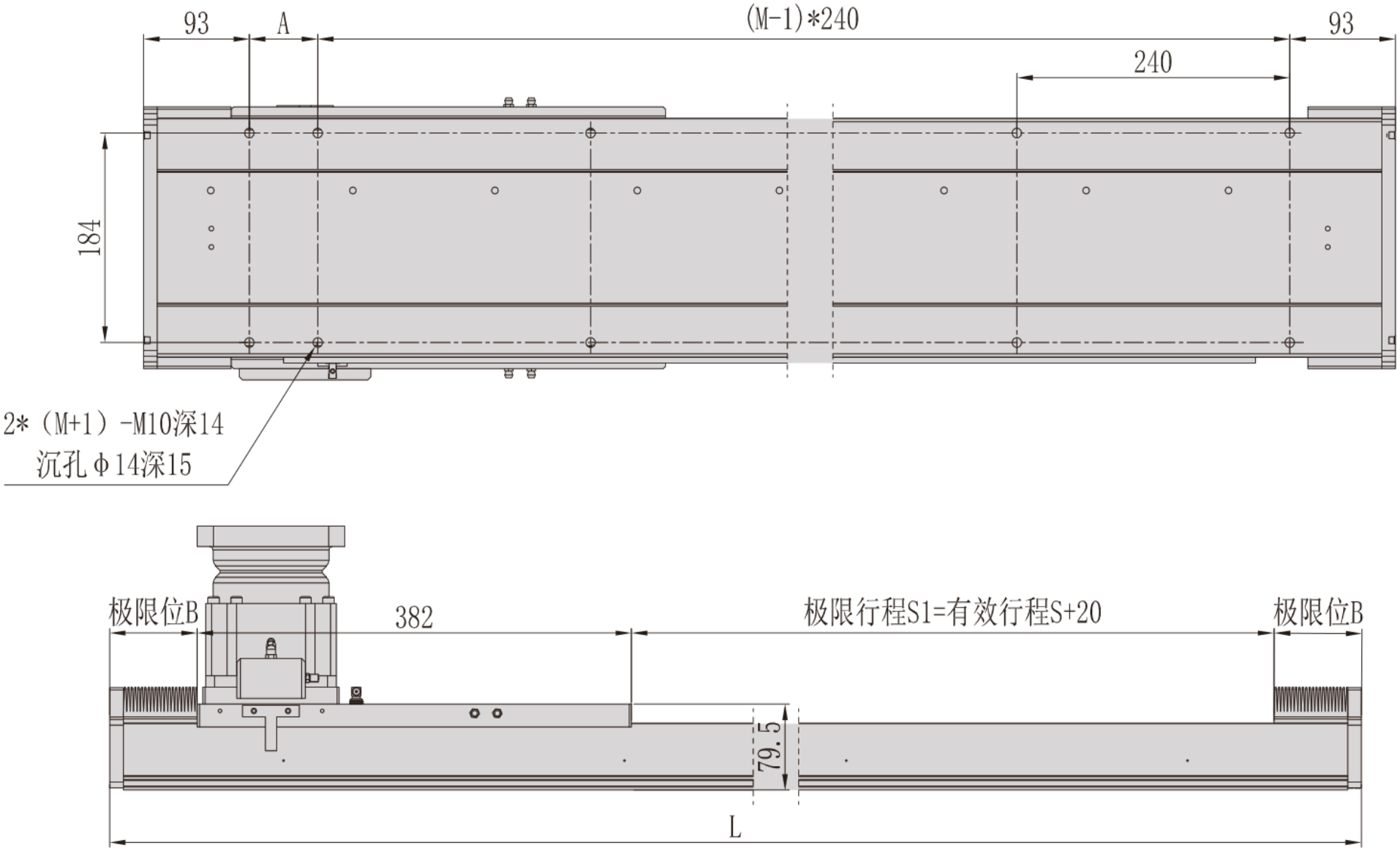

MS21 · النوع المقاوم للغبار · منظر 2

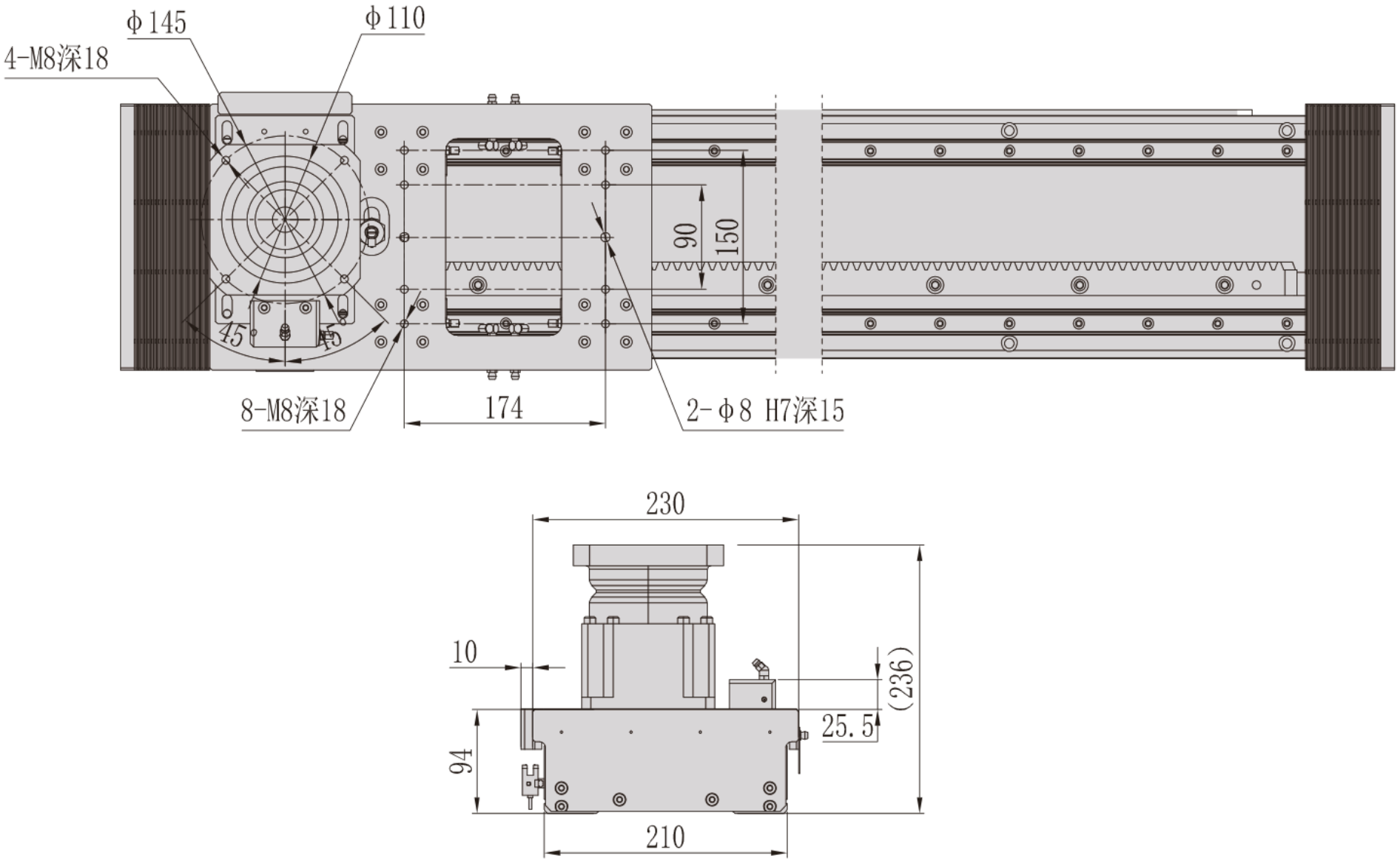

MS21 · النوع المفتوح · نظرة هندسية عامة

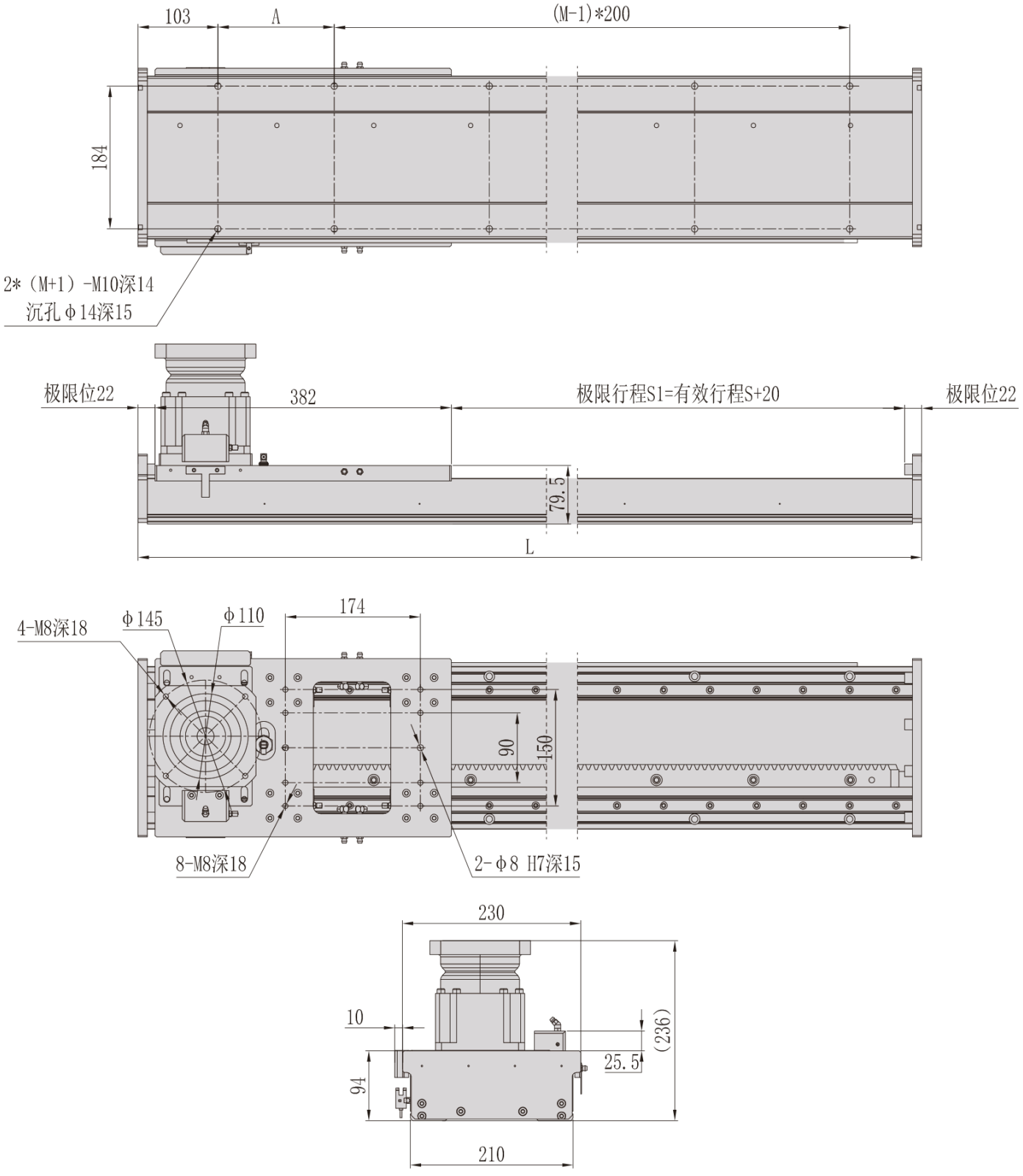

MS21 · النوع المقاوم للغبار · نظرة هندسية عامة

