# MF11 / ປື້ມແຜນ

# ຂະໜາດ ແລະການຕົດຕັ້ງ

ມຸມມອງແຍກຕາມການຕົດຕັ້ງມໍເຕີ.

ຫົວໜ່ວຍແຜນບໍ່ຖືກກວດ; ປ້າຍຂະໜາດເດີມຖືກເກັບ.

ຂະໜາດອ້າງອີງ; ຢືນຢັນການຕົດຕັ້ງ ແລະຊະໂກສໍາລັບການຕັ້ງຄ່າຂອງທ່ານ.

ໃຊ້ຂະໜາດທີ່ຕົດປ້າຍ; ຢ່າວັດແຜນ.

| | |
|---|---|
| ນອກ **C** | 5 ມຸມມອງ \| ໜ້າ 2-4 |
| ໃນ **D** | 5 ມຸມມອງ \| ໜ້າ 5-7 |
| ຊ້າຍ **L** | 5 ມຸມມອງ \| ໜ້າ 8-10 |
| ຂວາ **R** | 5 ມຸມມອງ \| ໜ້າ 11-13 |

ຂໍ້ມູນຈໍາເພາະຜະລິດຕະພັນ ແລະຄໍາແນະນໍາການເລືອກສະໜອງແຍກ.

ສໍາລັບຂະໜາດສະເພາະການຕັ້ງຄ່າ ຫຼືໄຟລ້ CAD ຈົງ, ຕົດຕໍ່ HTROBOT.

# MF11 / ນອກ C

ມຸມມອງ 1

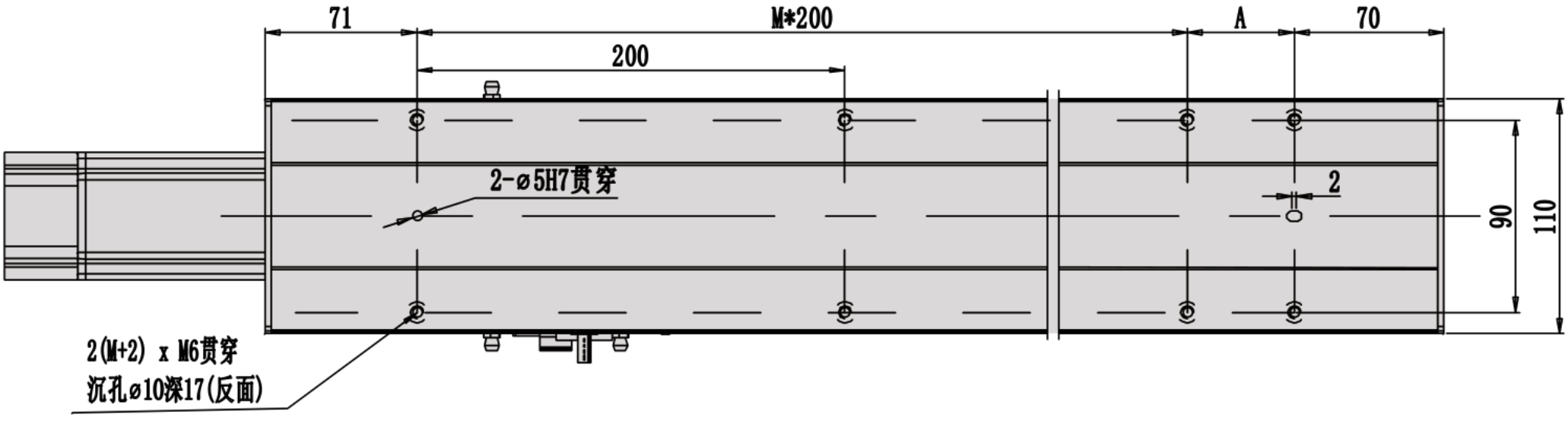


ມຸມມອງ 2

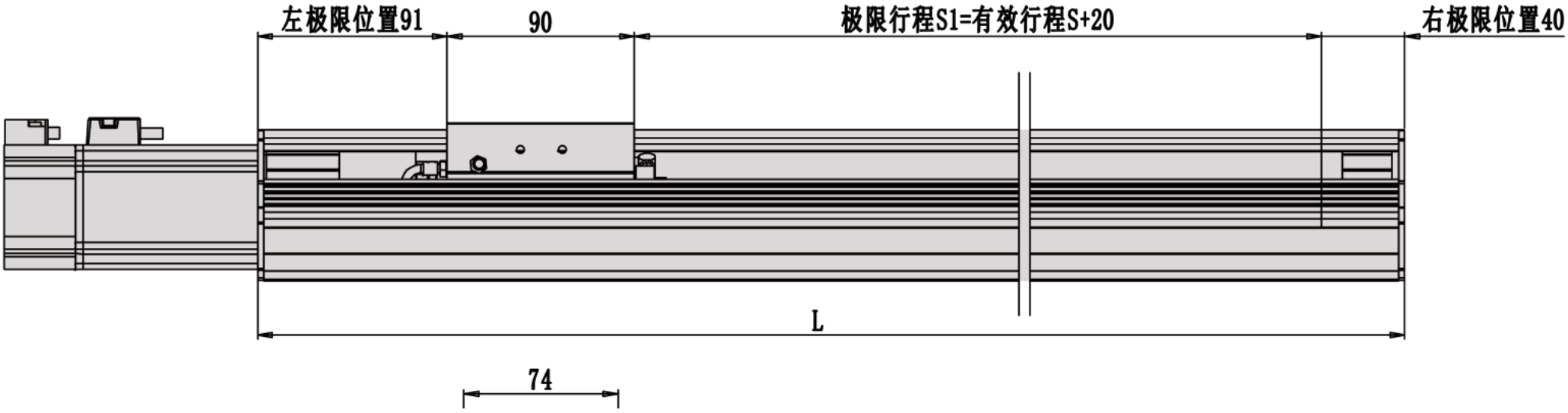


ມຸມມອງ 3

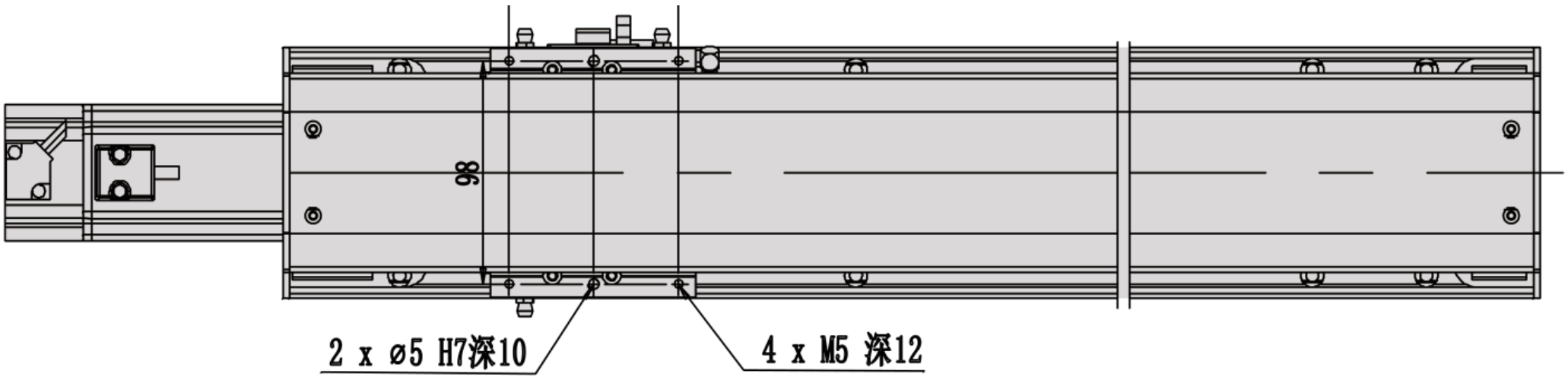

# MF11 / ມອກ C

ແຜ່ນໜ້າຕັດ

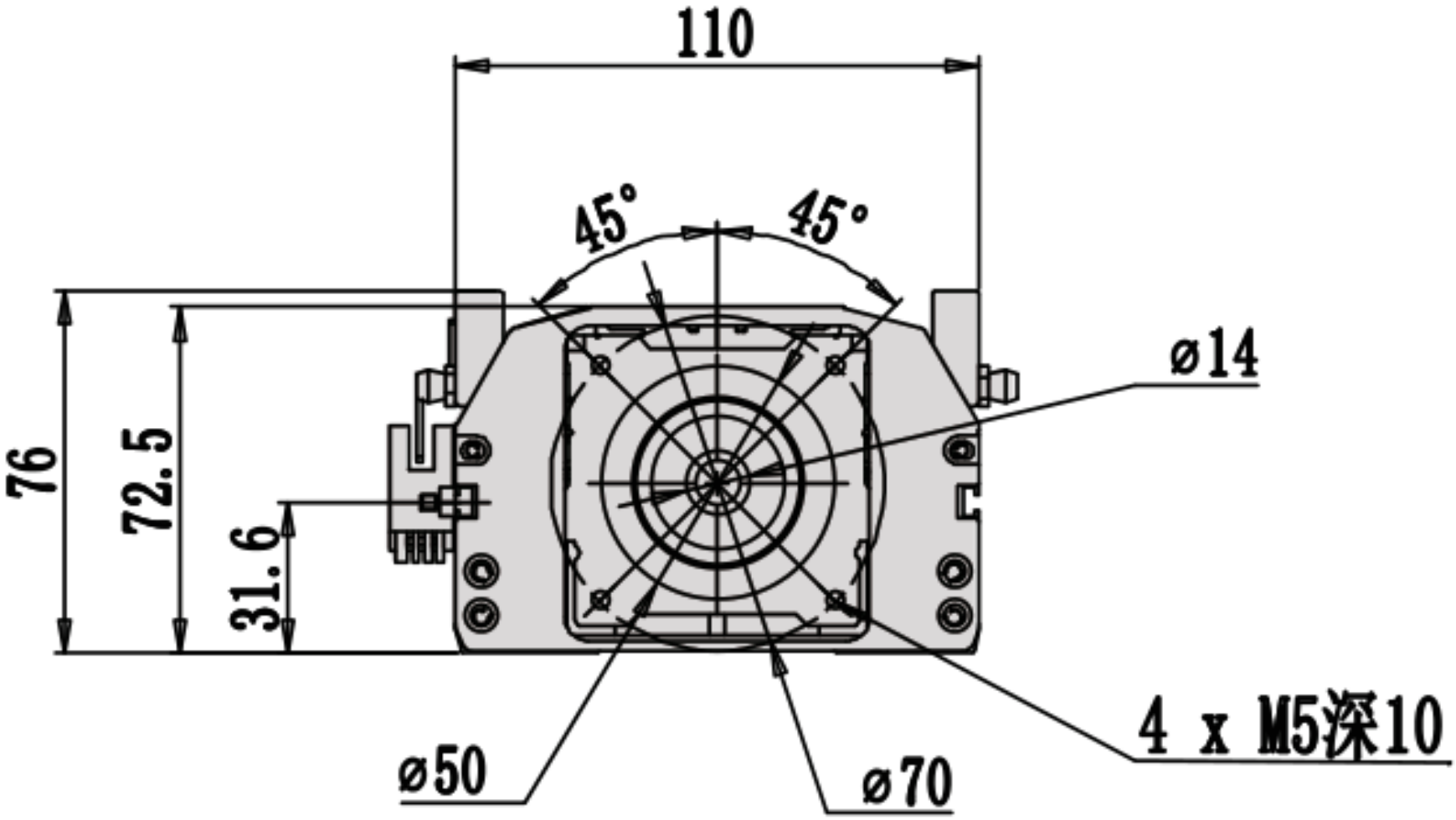

# MF11 / ມອດ C

## ພາບລວມການຕິດຕັ້ງ

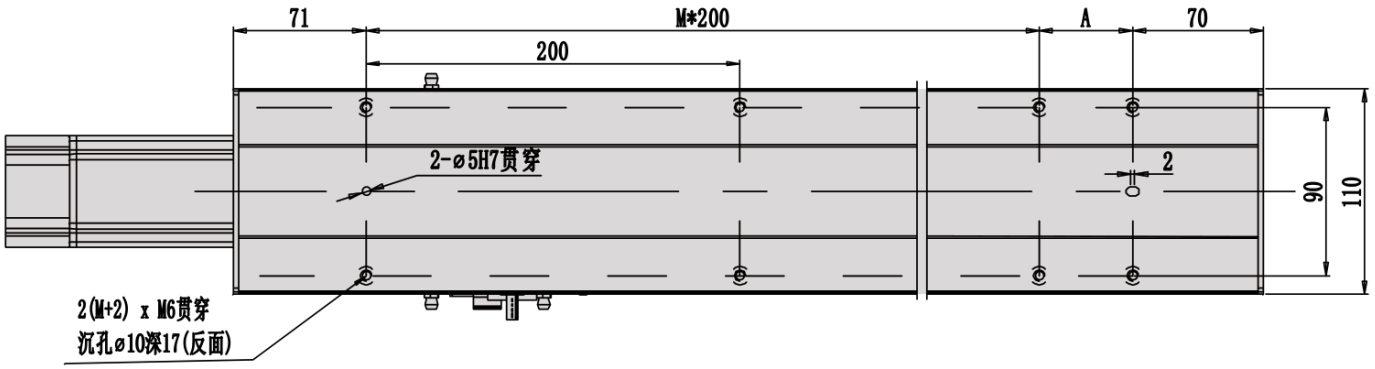


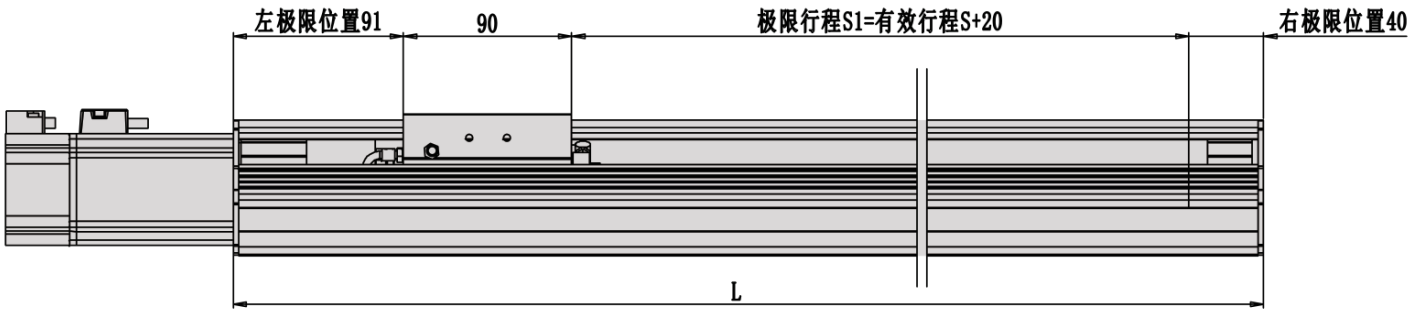


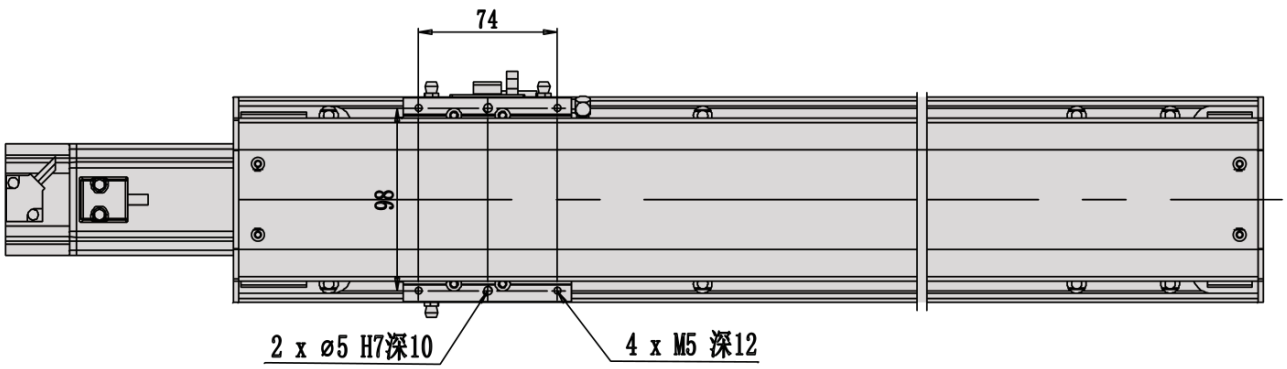

# MF11 / ໃນ D

ມຸມມອງ 1

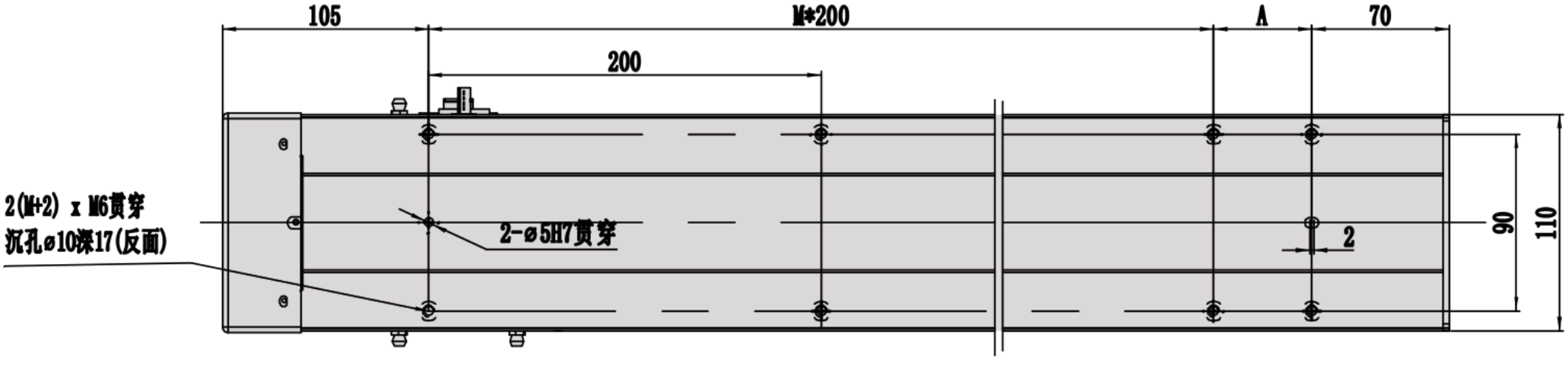


ມຸມມອງ 2

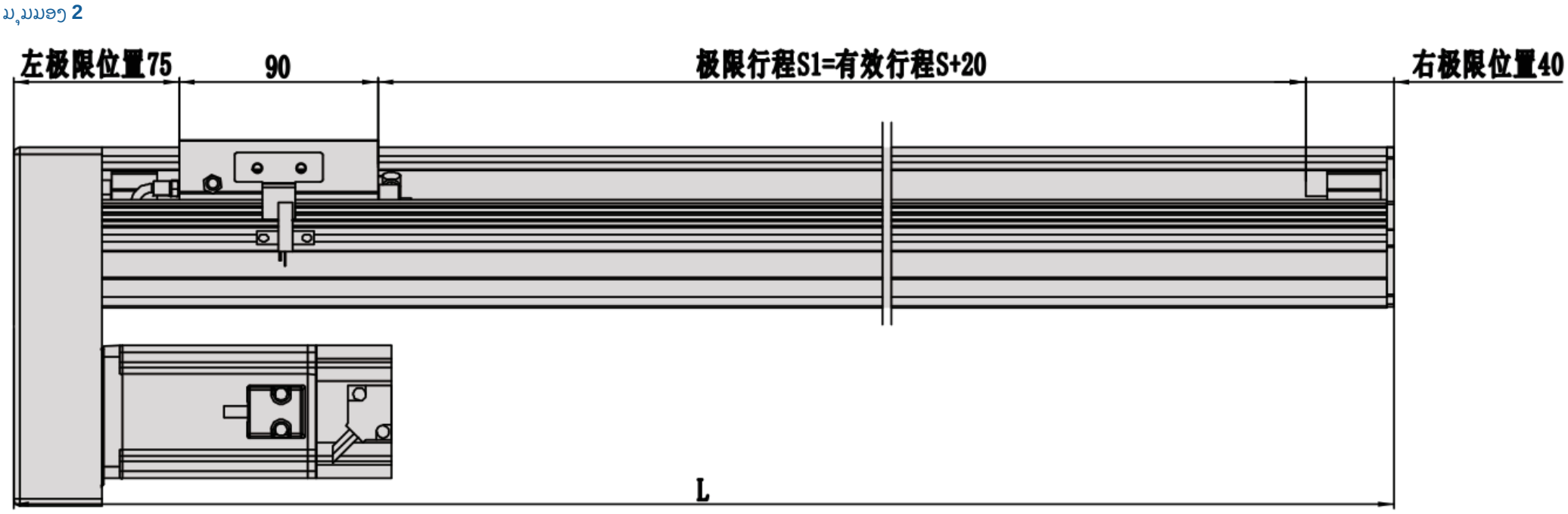


ມຸມມອງ 3

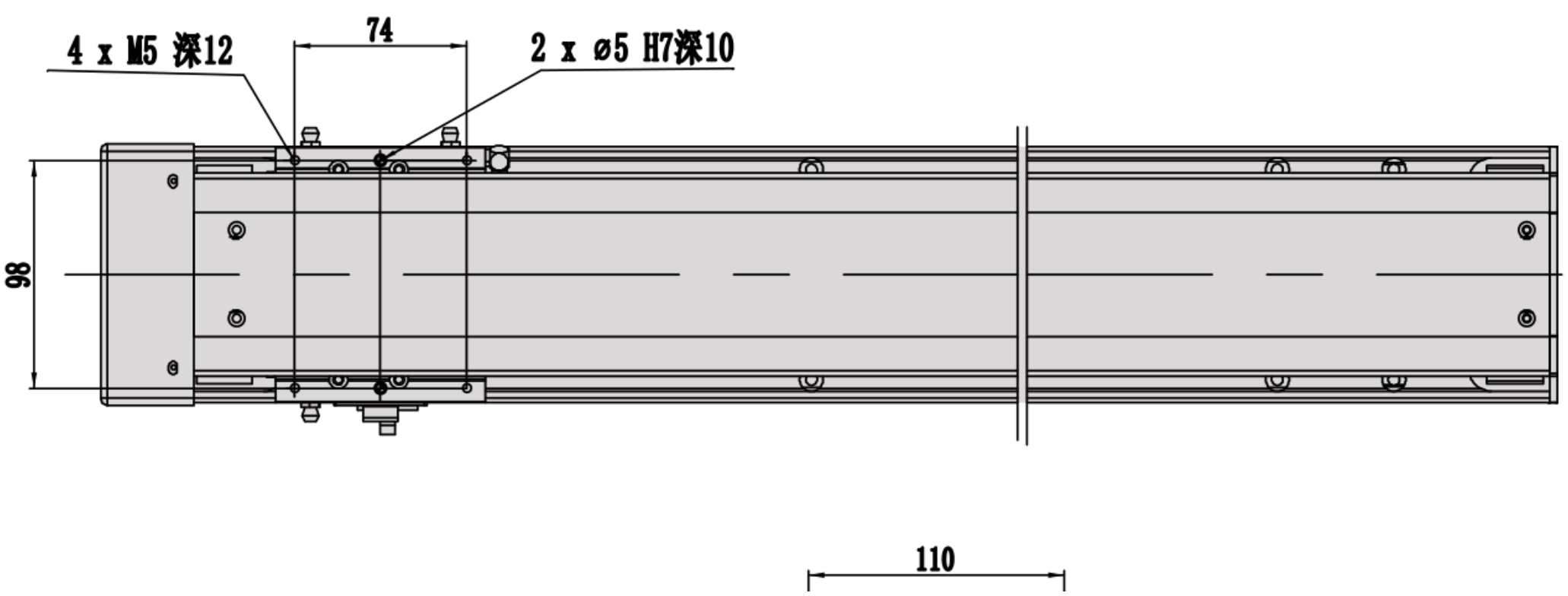

# MF11 / ໃນ D

ແປ່ນໜ້າຕັດ

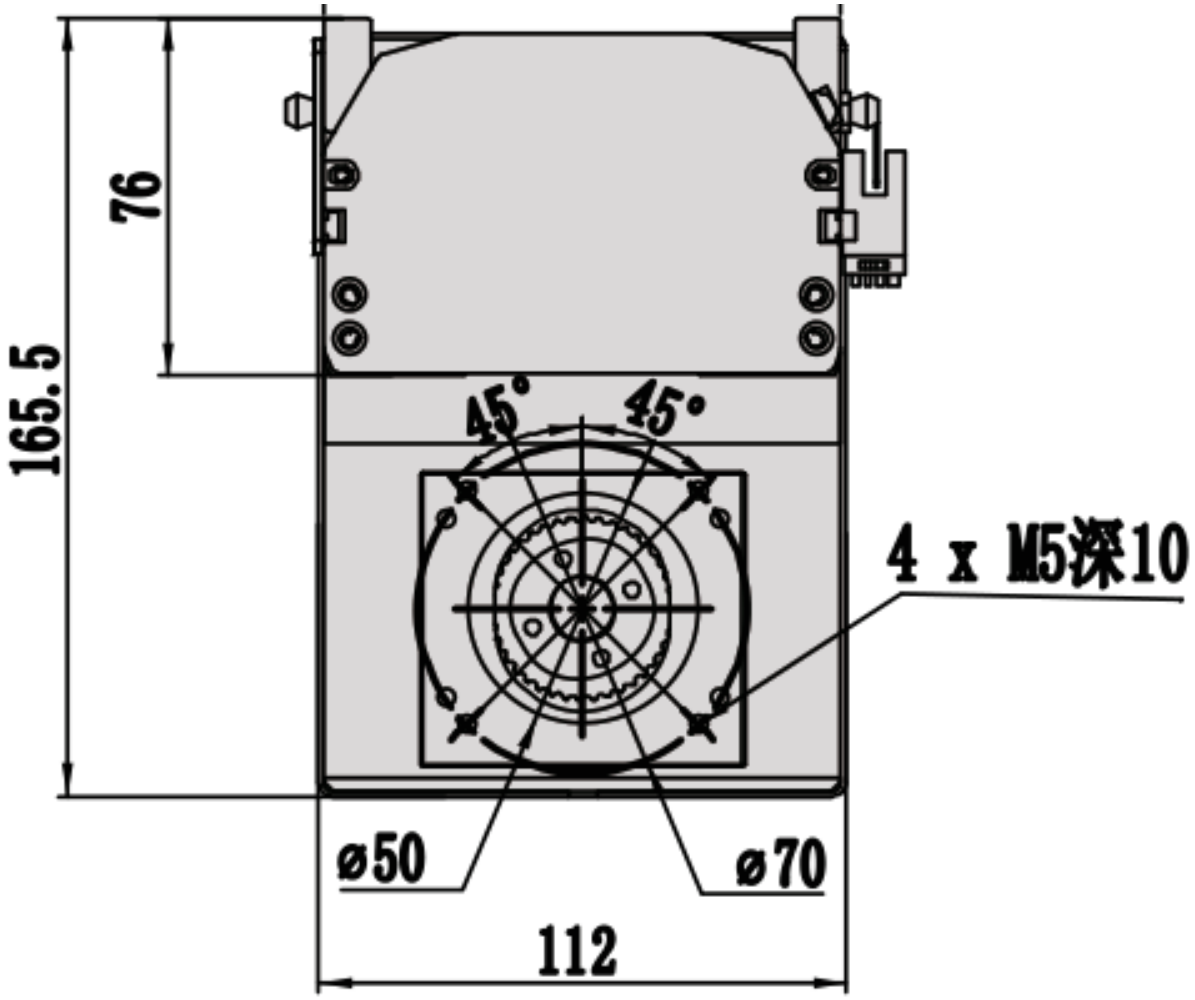

# MF11 / ໃນ D

## ພາບລວມການຕິດຕັ້ງ

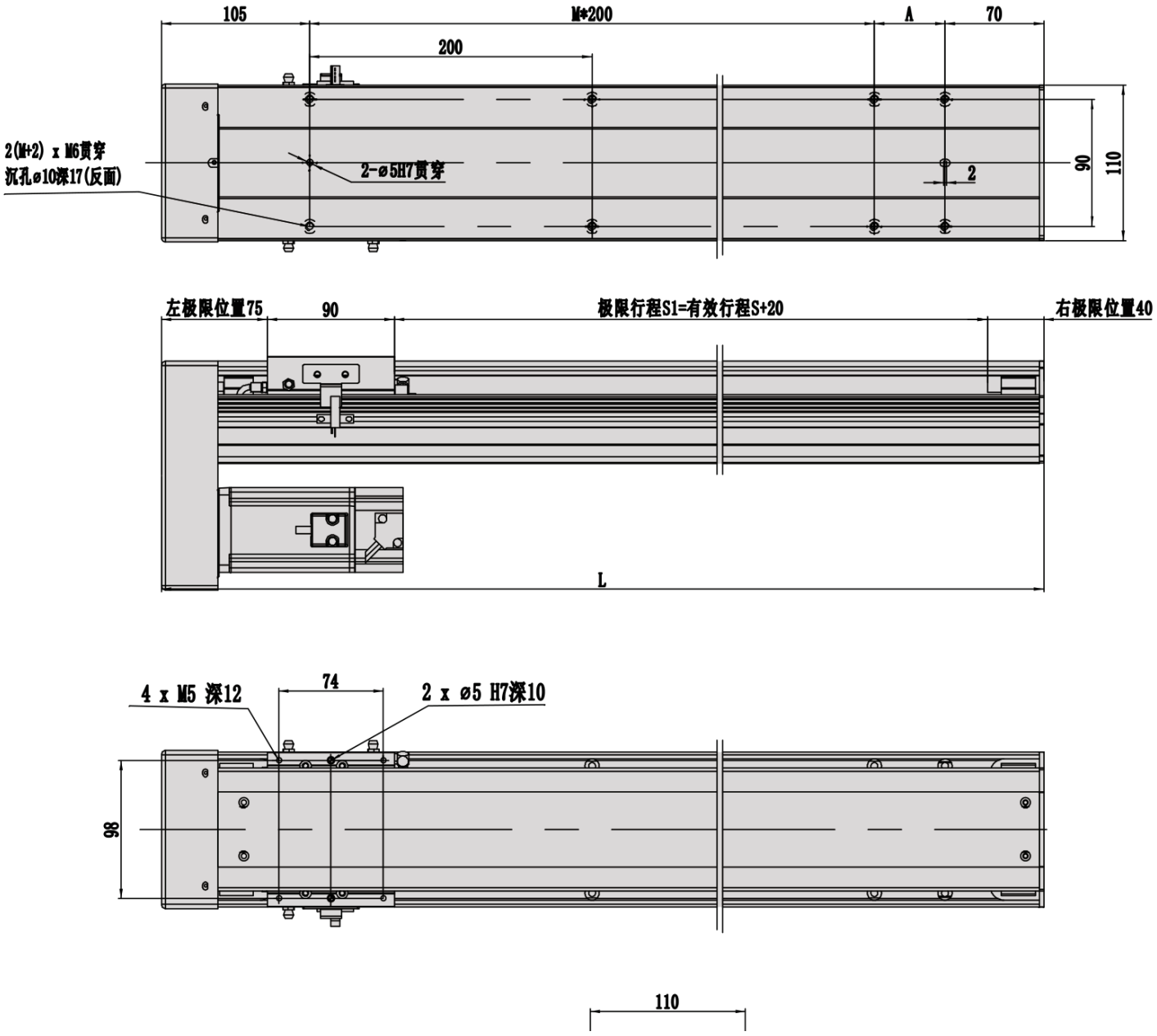

# MF11 / ຊ້າຍ L

ມຸມມອງ 1

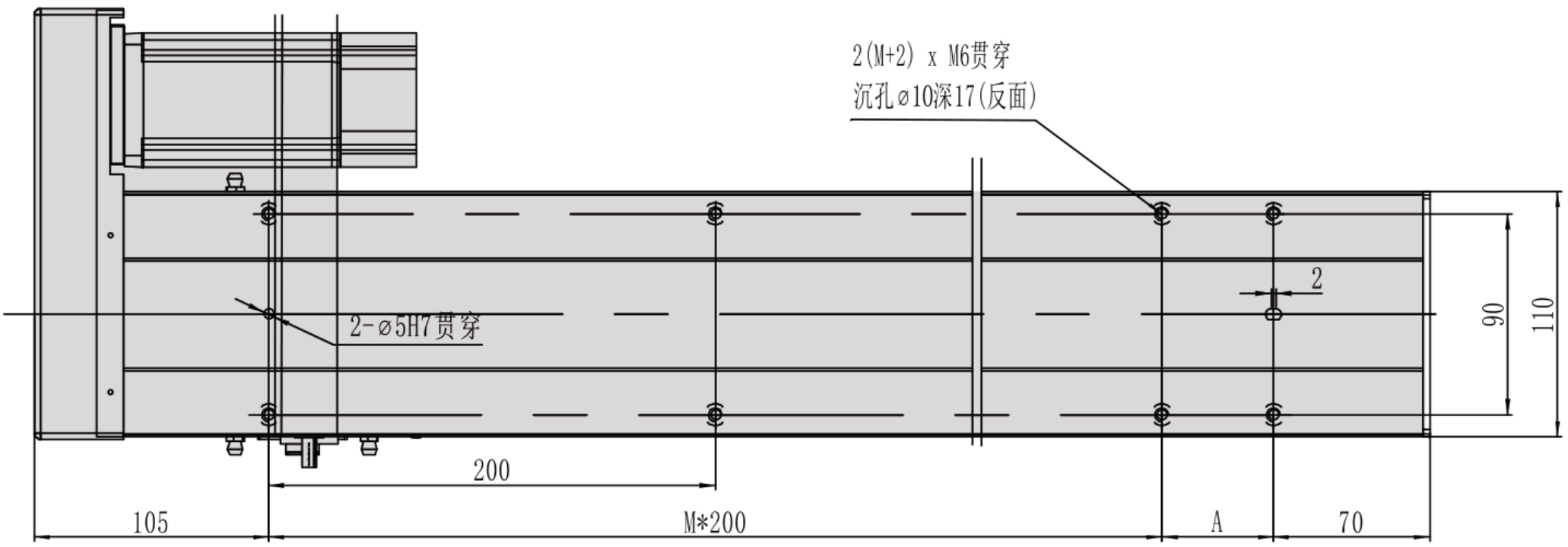


ມຸມມອງ 2

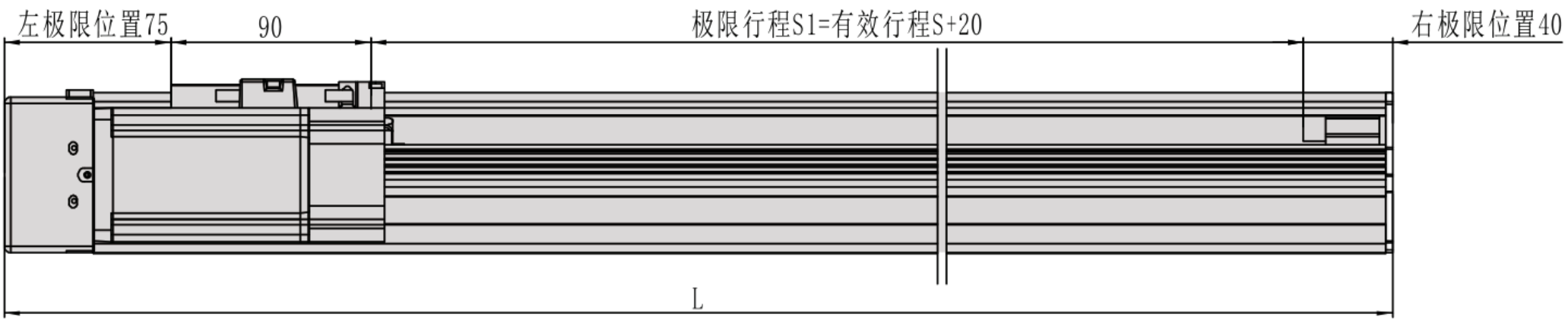


ມຸມມອງ 3

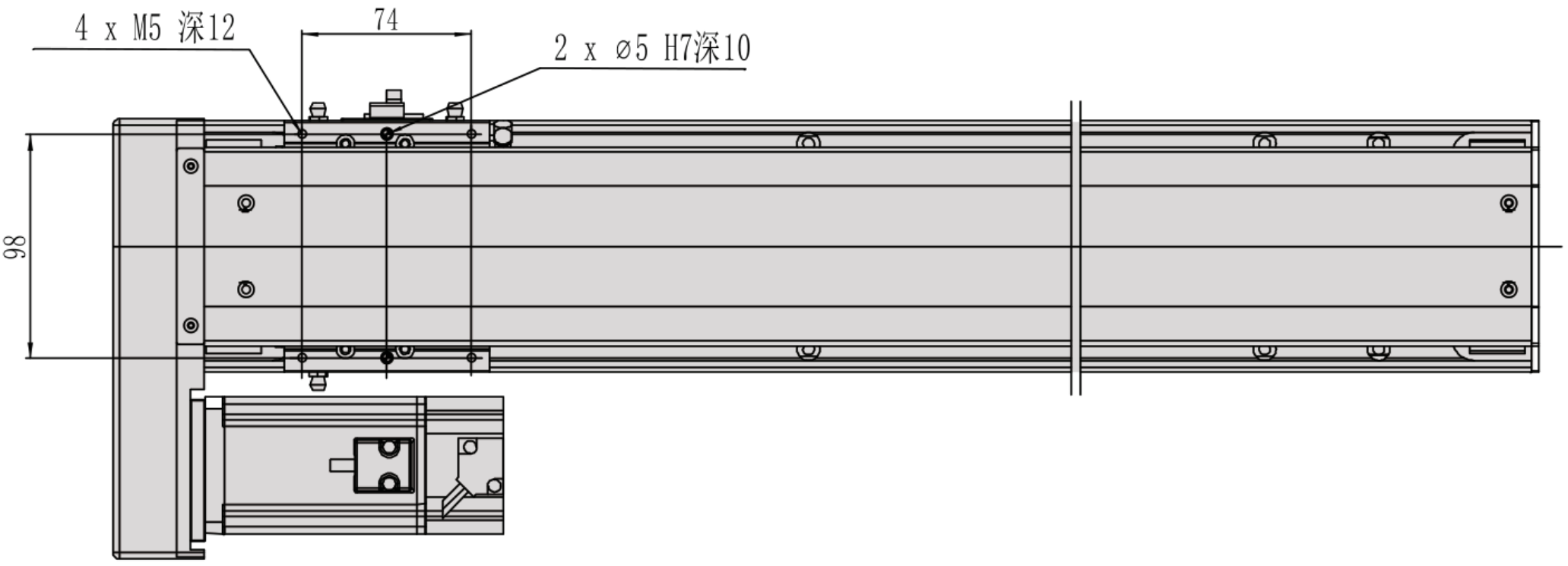

# MF11 / ຊ້າຍ L

ແປນໜ້າຕັດ

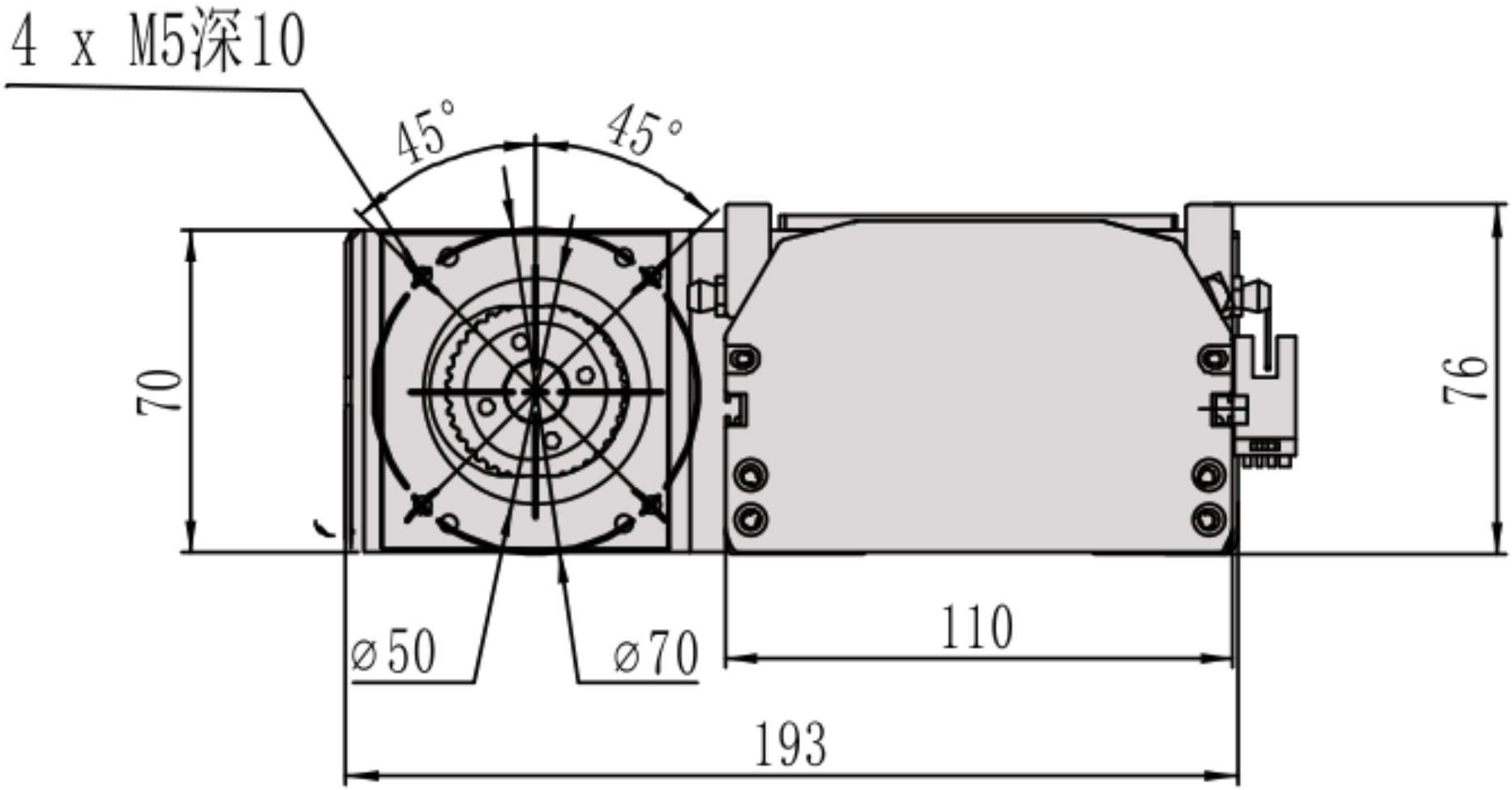

# MF11 / ຊ້າຍ L

## ພາບລວມການຕິດຕັ້ງ

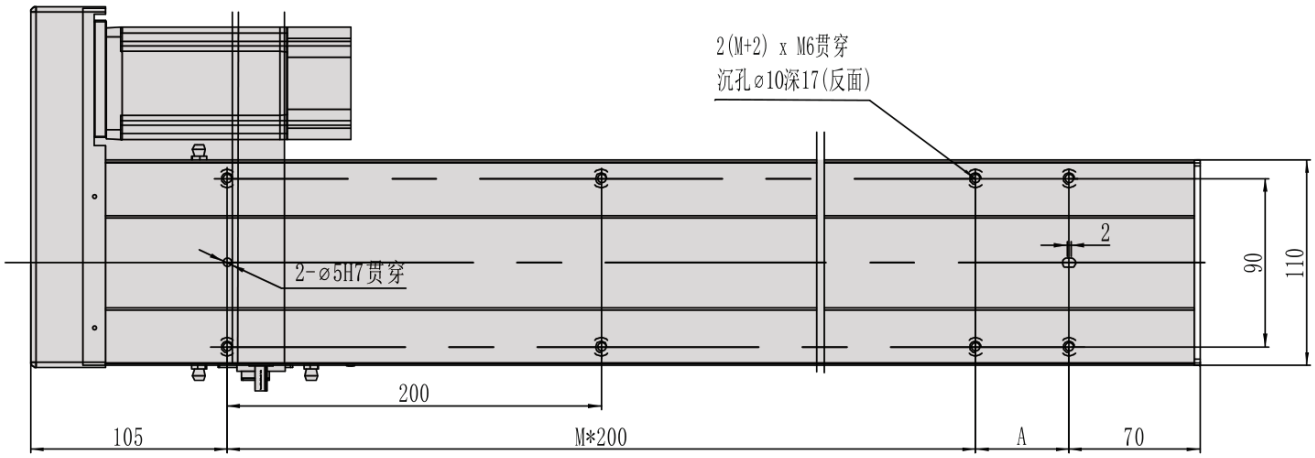


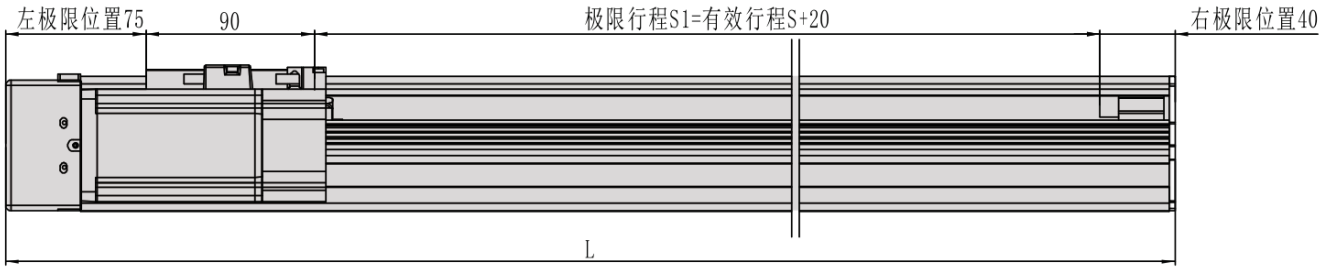


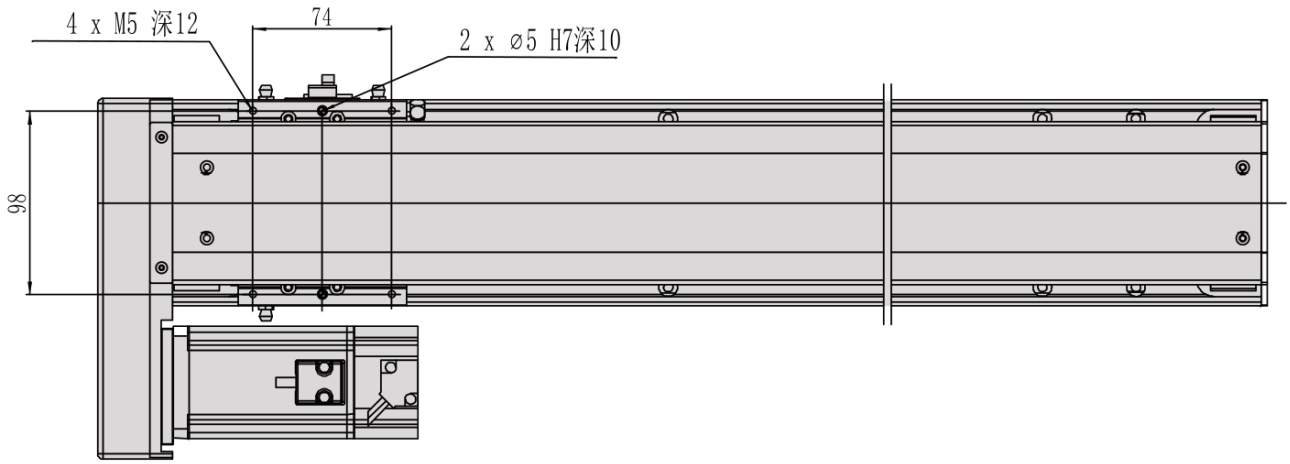

# MF11 / ຂວາ R

ມຸມມອງ 1

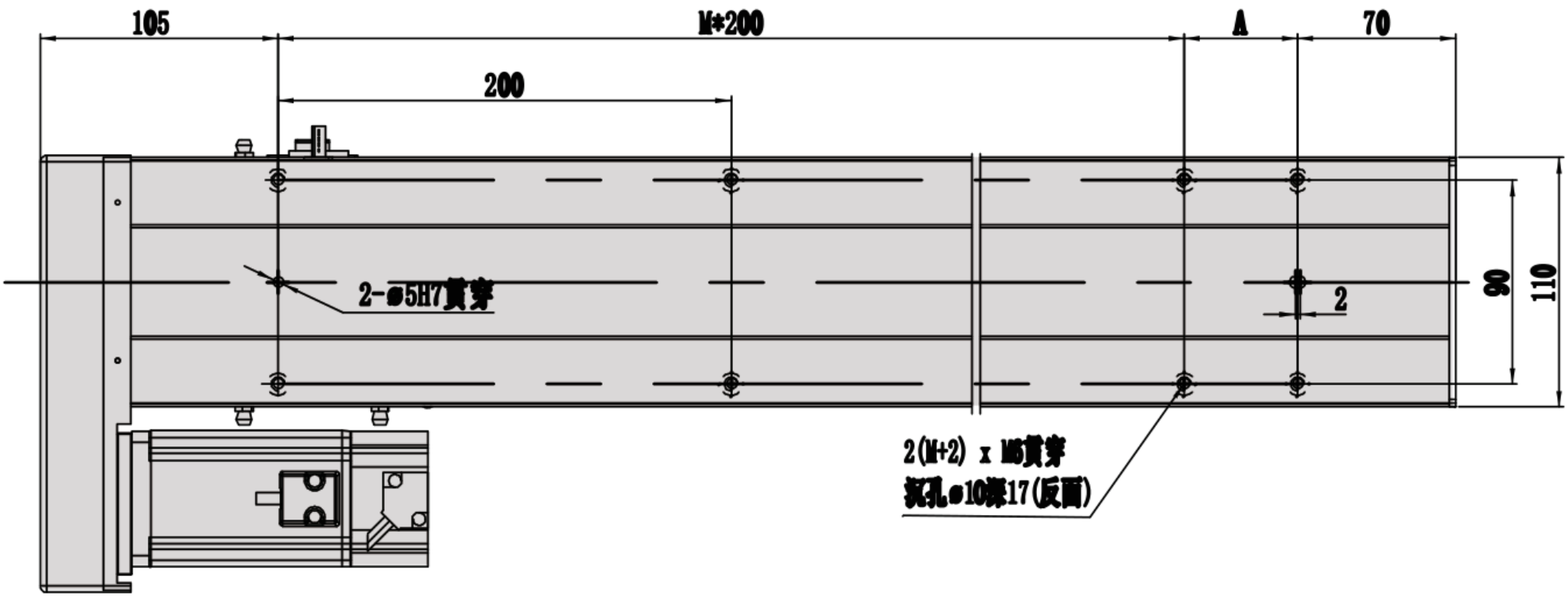


ມຸມມອງ 2

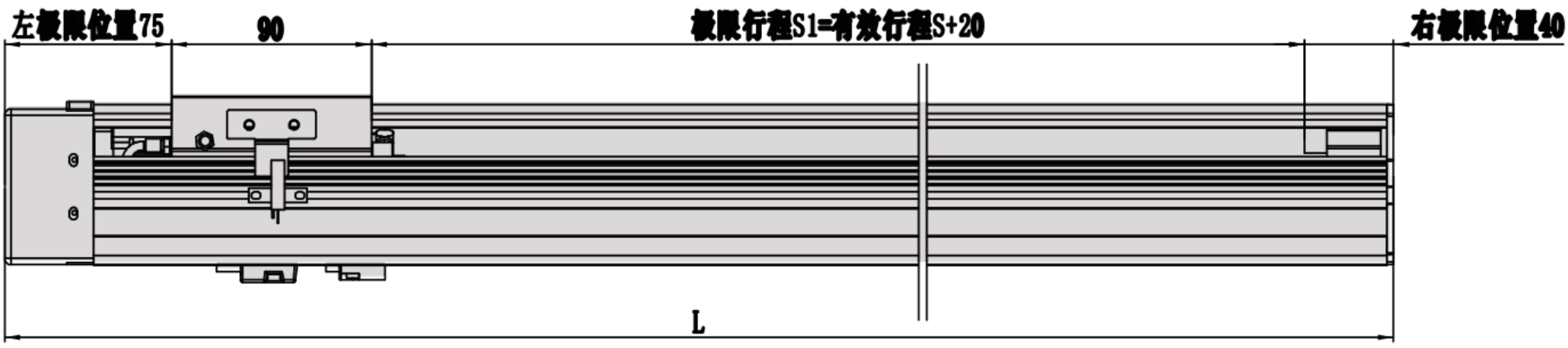


ມຸມມອງ 3

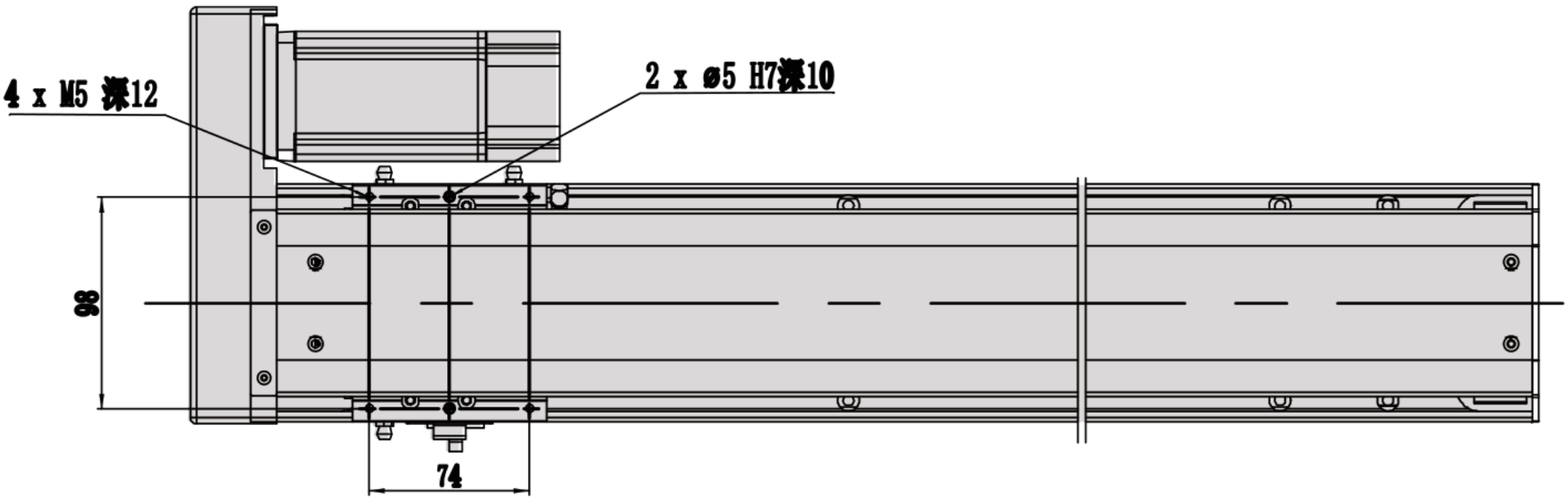

# MF11 / ຂວາ R

ແຜ່ນໜ້າຕັດ

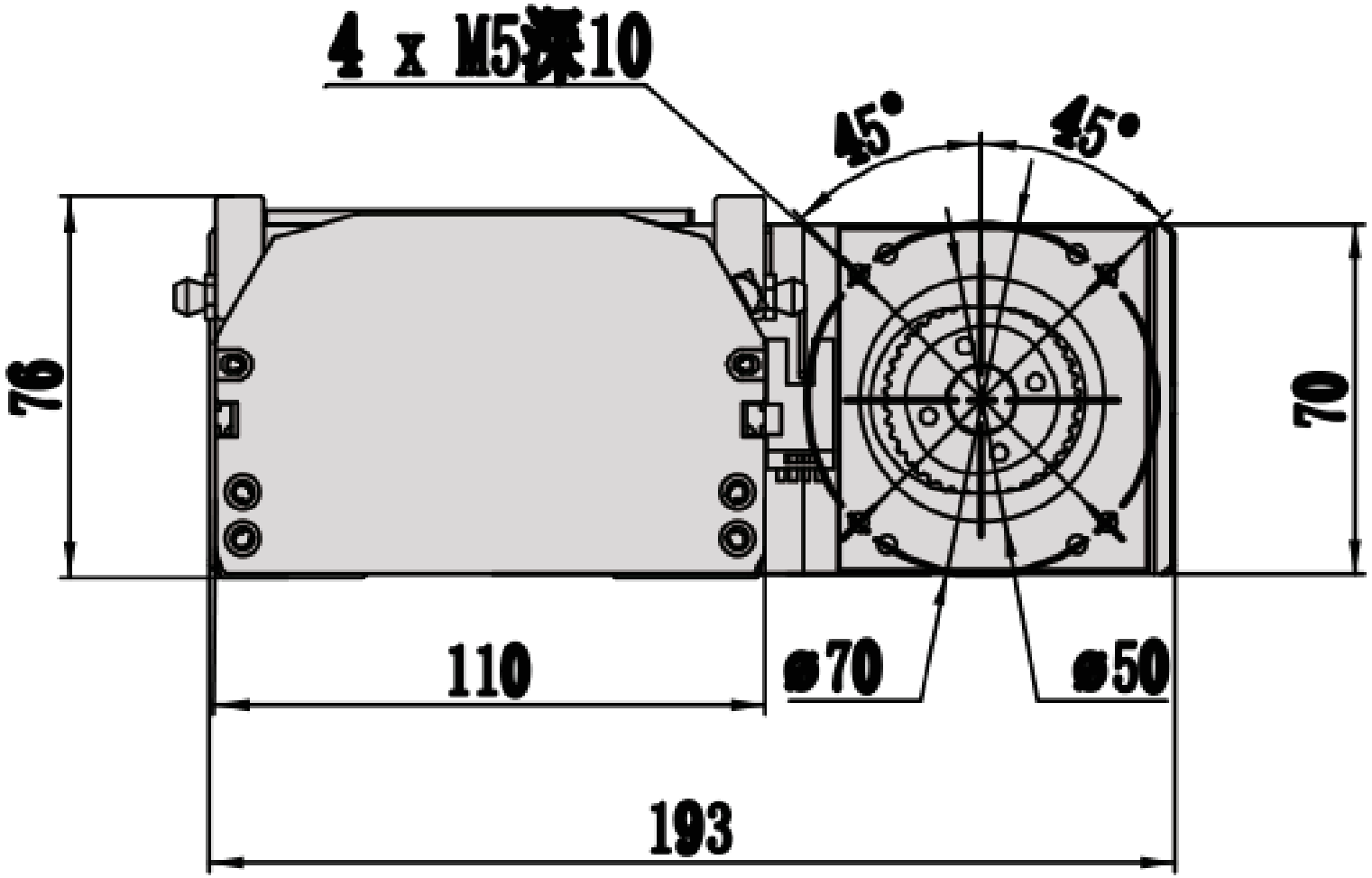

# MF11 / ຂວາ R

ພາບລວມການຕິດຕັ້ງ

