MDC22 ขนาด

มุมมองขนาดและการติดตั้ง หน่วยคือป้ายที่พิมพ์บนแต่ละมุมมอง

รูปเหล่านี้ไม่ได้เลือกช่วงชัก ยืนยันการติดตั้งกับโครงแบบที่สั่ง

ซ้าย L: 2 มุมมอง. มุมมอง 1, หน้าแปลนหน้าตัด

ขวา R: 3 มุมมอง. มุมมอง 1, มุมมอง 2, หน้าแปลนหน้าตัด

ซ้าย L: 1 มุมมอง. ภาพรวมวิศวกรรม

ขวา R: 1 มุมมอง. ภาพรวมวิศวกรรม

MDC22 · ซ้าย L · มุมมอง 1

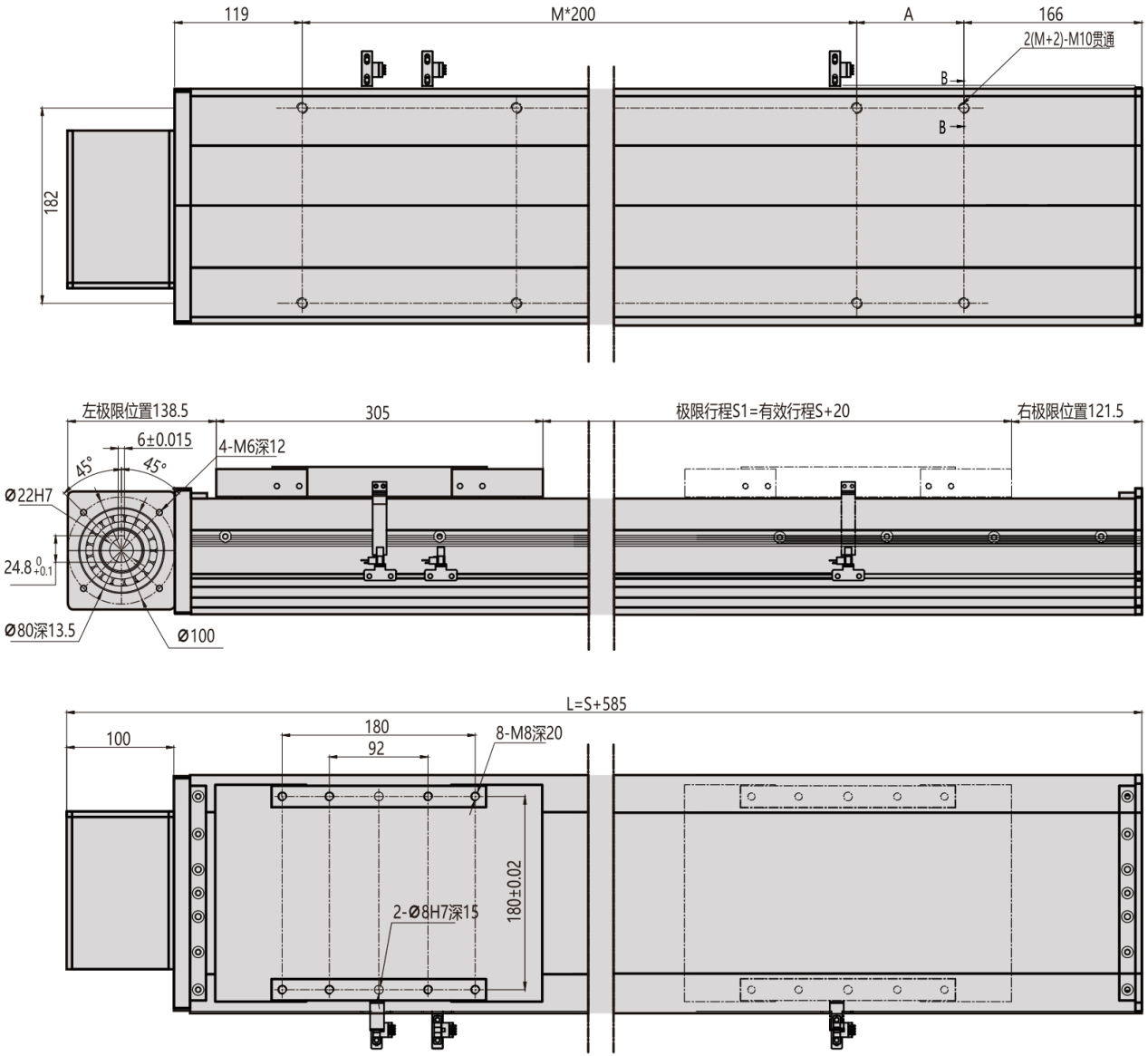

MDC22 · ซ้าย L · หน้าแปลนหน้าตัด

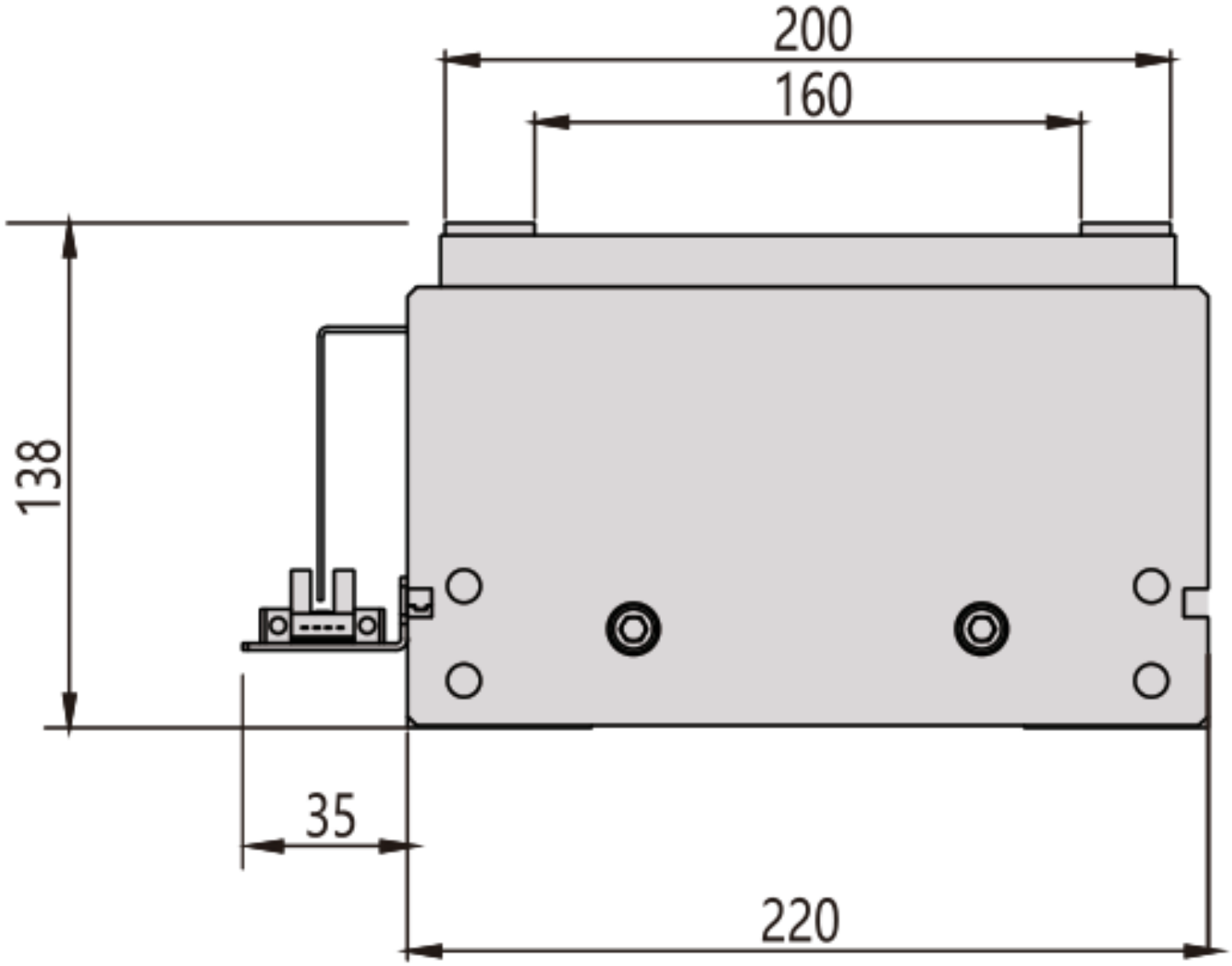

MDC22 · ขวา R · มุมมอง 1

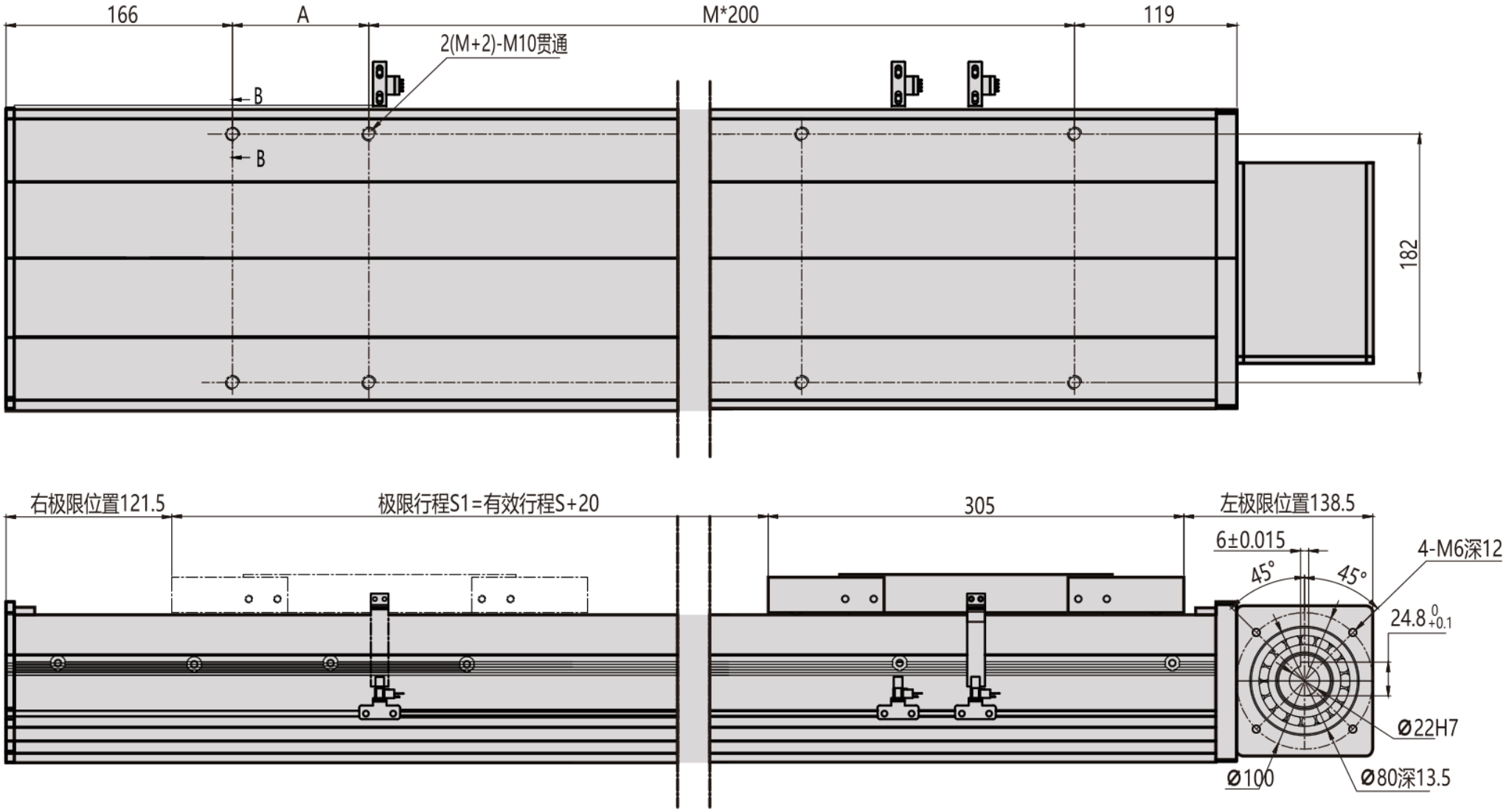

MDC22 · ขวา R · มุมมอง 2

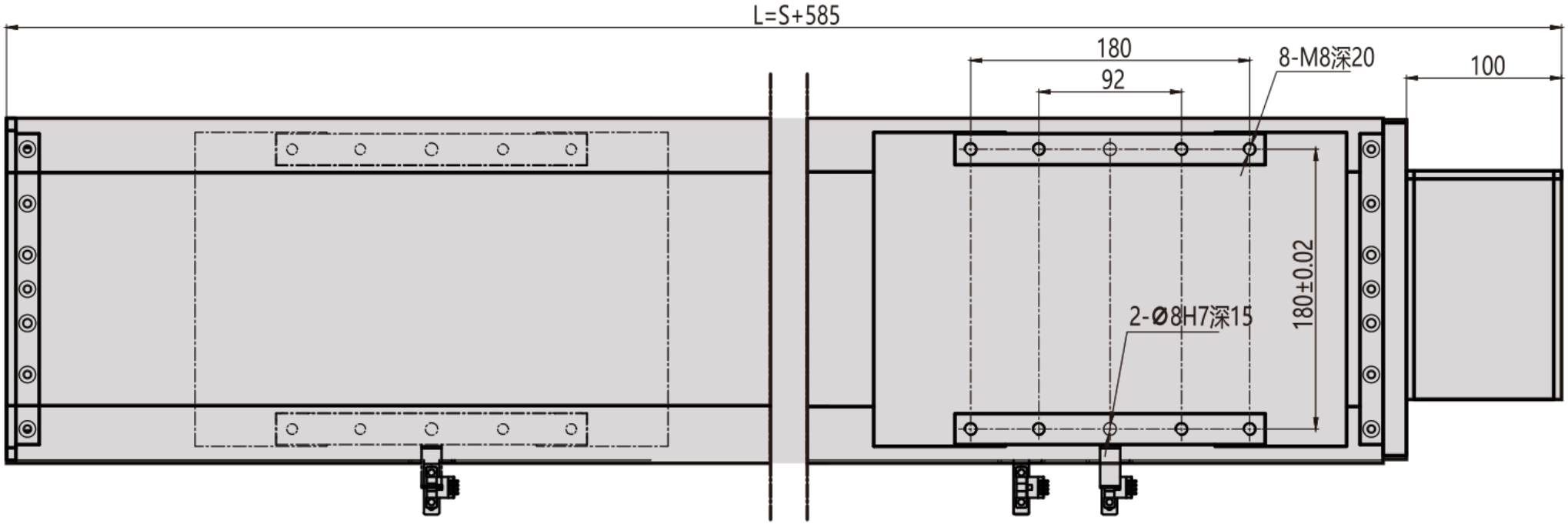

MDC22 · ขวา R · หน้าแปลนหน้าตัด

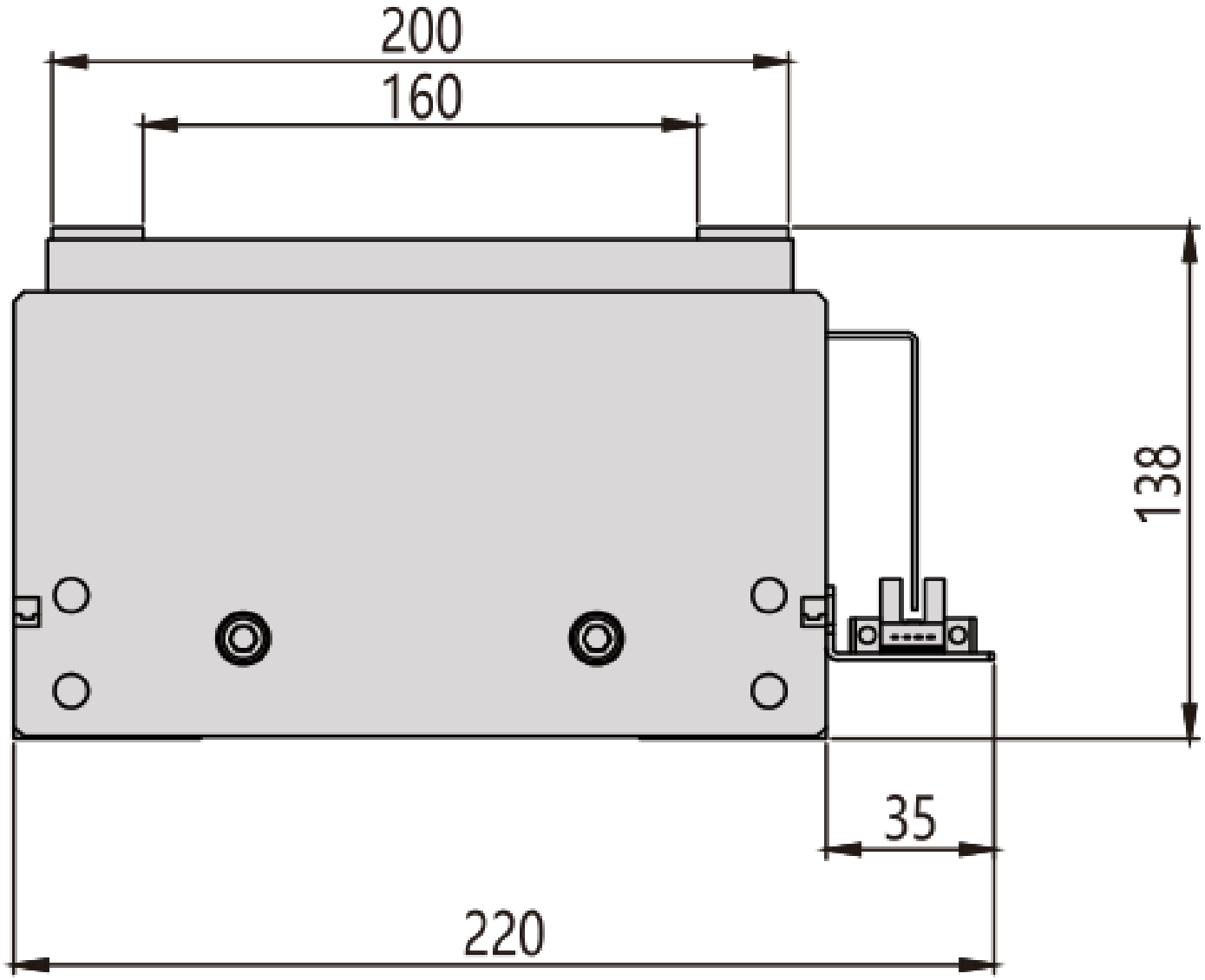

MDC22 · ซ้าย L · ภาพรวมวิศวกรรม

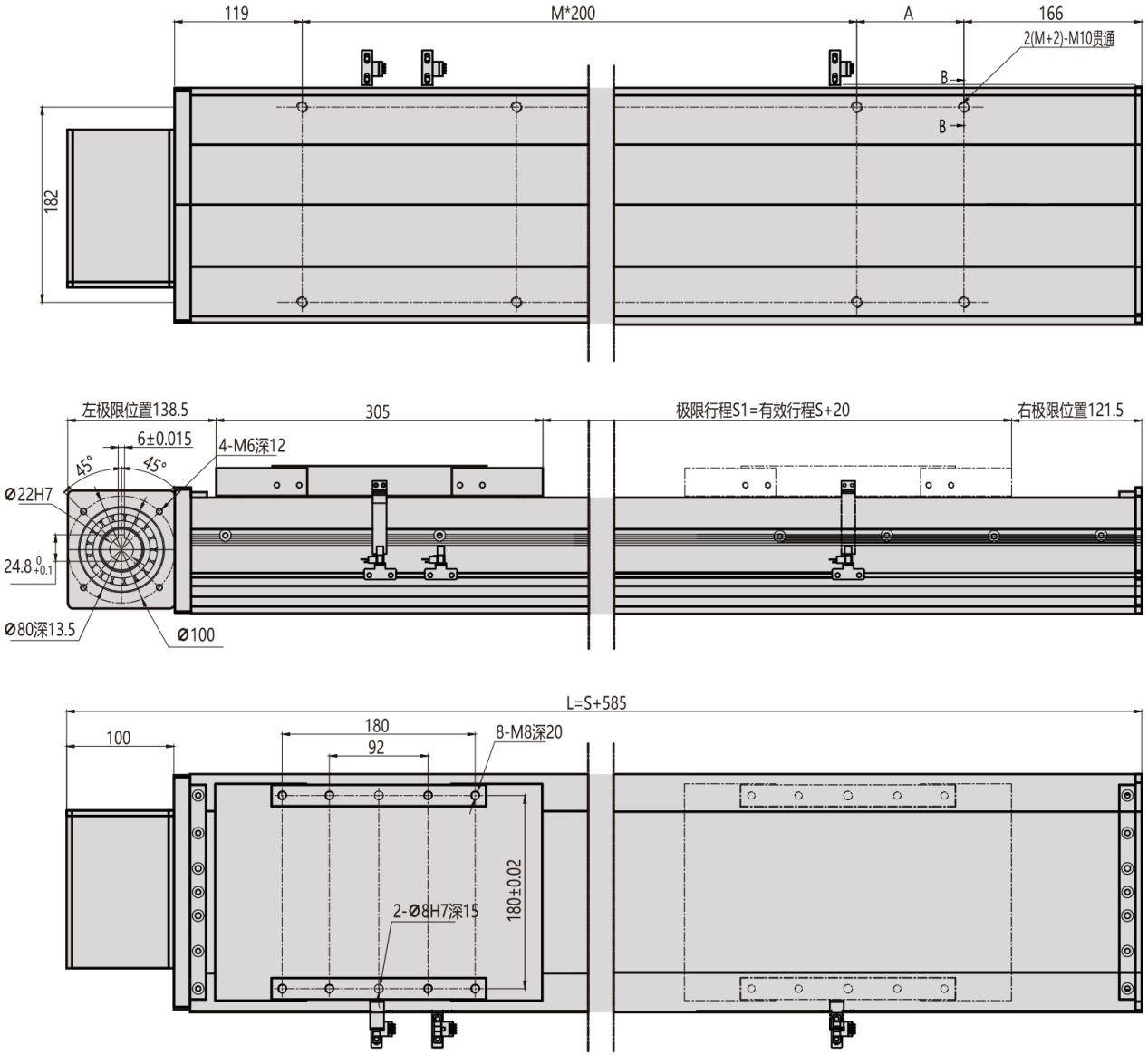

MDC22 · ขวา R · ภาพรวมวิศวกรรม

