MKK86 치수

치수 및 설치 뷰. 단위는 각 뷰에 인쇄된 라벨입니다.

이 도면들은 스트로크를 선정하지 않습니다. 주문하는 구성에 대해 장착을 확인하십시오.

F0 커버 없음: 1 뷰. 패널 1

H0 커버 없음: 1 뷰. 패널 2

HR 커버 없음: 1 뷰. 패널 1

HL 커버 없음: 1 뷰. 패널 2

HS 커버 없음: 1 뷰. 패널 1

HM 커버 없음: 1 뷰. 패널 2

F0 커버 포함: 1 뷰. 패널 1

H0 커버 포함: 1 뷰. 패널 2

HR 커버 포함: 1 뷰. 패널 1

HL 커버 포함: 1 뷰. 패널 2

HS 커버 포함: 1 뷰. 패널 1

HM 커버 포함: 1 뷰. 패널 2

F0 텔레스코픽 커버: 1 뷰. 패널 1

H0 텔레스코픽 커버: 1 뷰. 패널 2

HR 텔레스코픽 커버: 1 뷰. 패널 1

HL 텔레스코픽 커버: 1 뷰. 패널 2

HS 텔레스코픽 커버: 1 뷰. 패널 1

HM 텔레스코픽 커버: 1 뷰. 패널 2

F0 커버 없음: 1 뷰. 패널 1

H0 커버 없음: 1 뷰. 패널 2

HR 커버 없음: 1 뷰. 패널 1

HL 커버 없음: 1 뷰. 패널 2

HS 커버 없음: 1 뷰. 패널 1

HM 커버 없음: 1 뷰. 패널 2

F0 커버 포함: 1 뷰. 패널 1

H0 커버 포함: 1 뷰. 패널 2

HR 커버 포함: 1 뷰. 패널 1

HL 커버 포함: 1 뷰. 패널 2

HS 커버 포함: 1 뷰. 패널 1

HM 커버 포함: 1 뷰. 패널 2

F0 텔레스코픽 커버: 1 뷰. 패널 1

H0 텔레스코픽 커버: 1 뷰. 패널 2

HR 텔레스코픽 커버: 1 뷰. 패널 1

HL 텔레스코픽 커버: 1 뷰. 패널 2

HS 텔레스코픽 커버: 1 뷰. 패널 1

HM 텔레스코픽 커버: 1 뷰. 패널 2

F0: 1 뷰. 장착 F0

F1: 1 뷰. 장착 F1

F2: 1 뷰. 장착 F2

F3: 1 뷰. 장착 F3

F4: 1 뷰. 장착 F4

F5: 1 뷰. 장착 F5

F6: 1 뷰. 장착 F6

H0: 1 뷰. 장착 H0

MKK86 · F0 커버 없음 · 패널 1

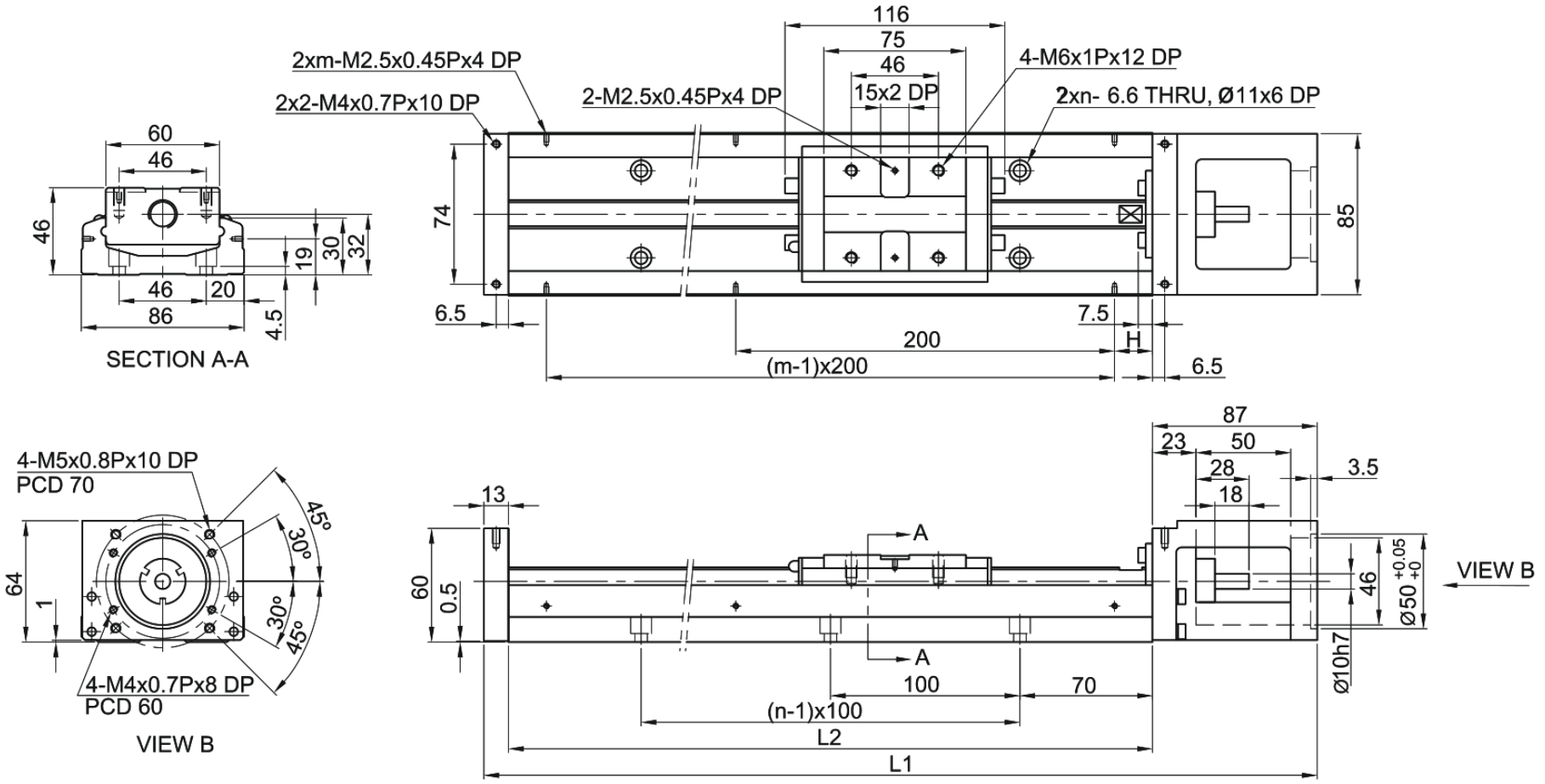

MKK86 · H0 커버 없음 · 패널 2

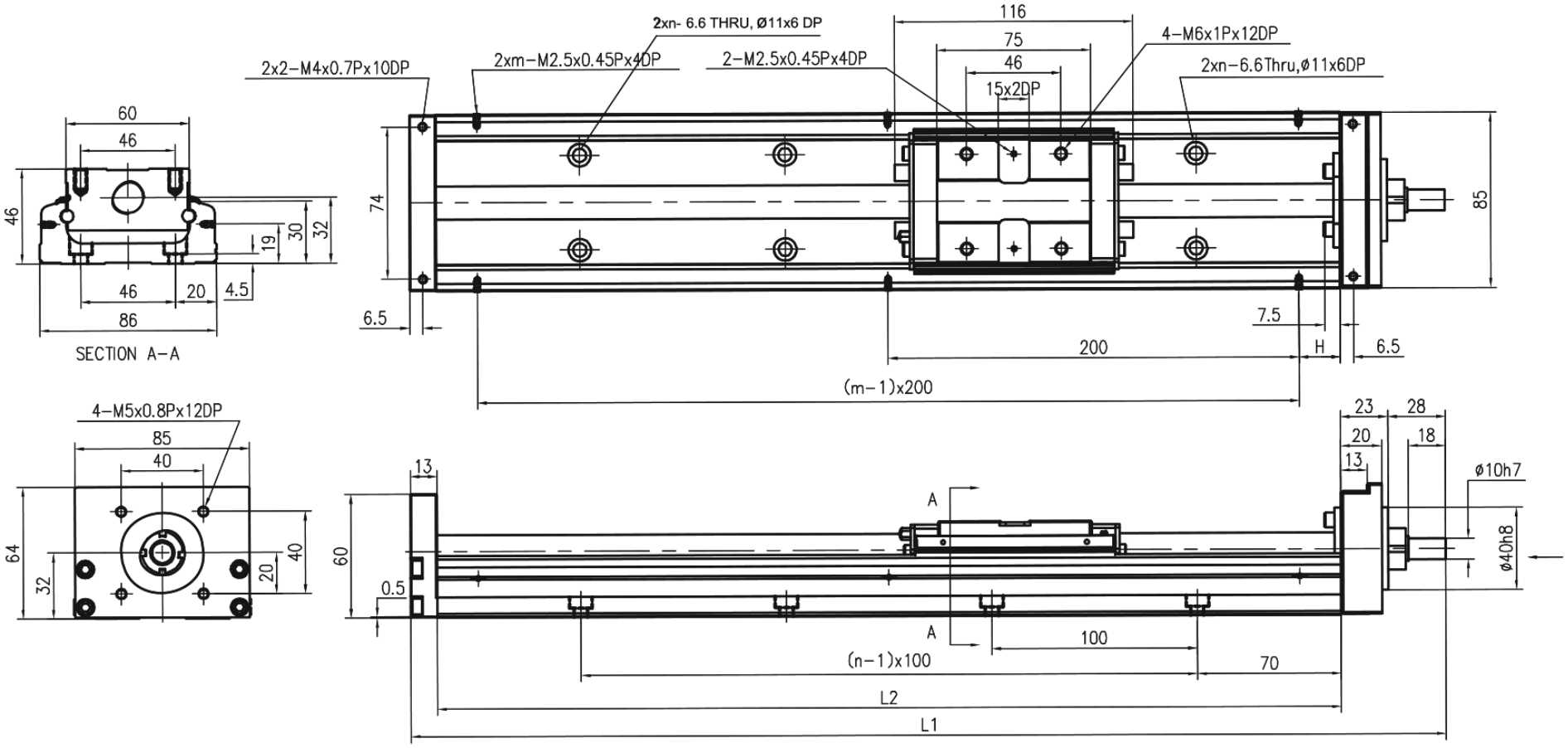

MKK86 · HR 커버 없음 · 패널 1

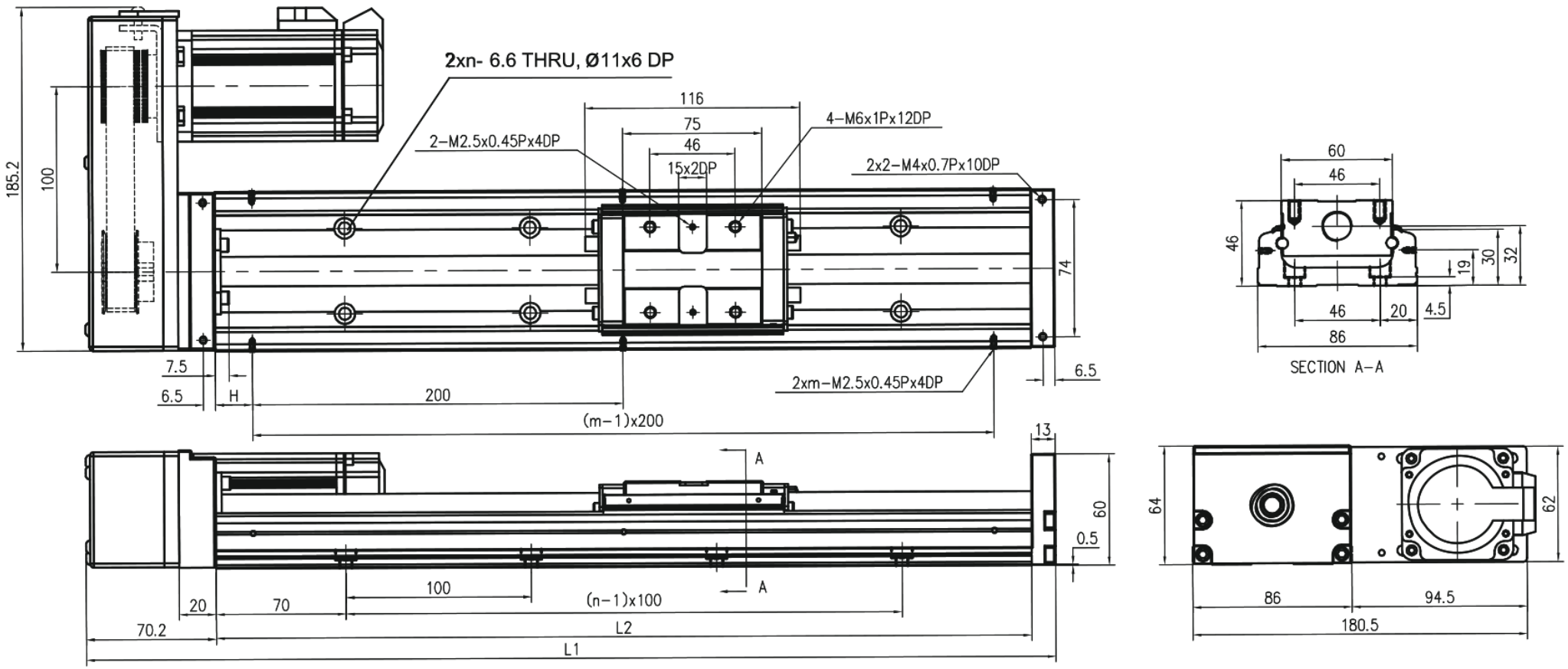

MKK86 · HL 커버 없음 · 패널 2

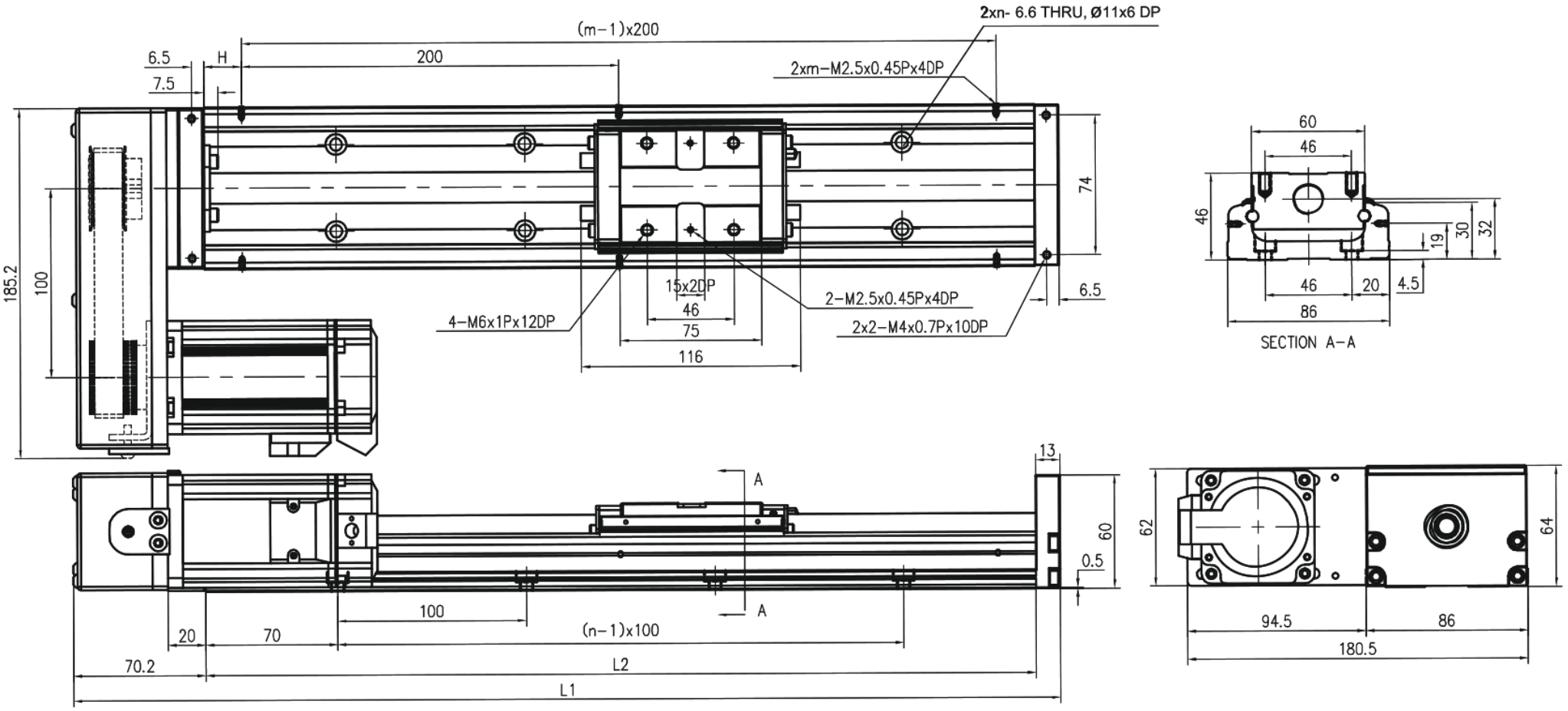

MKK86 · HS 커버 없음 · 패널 1

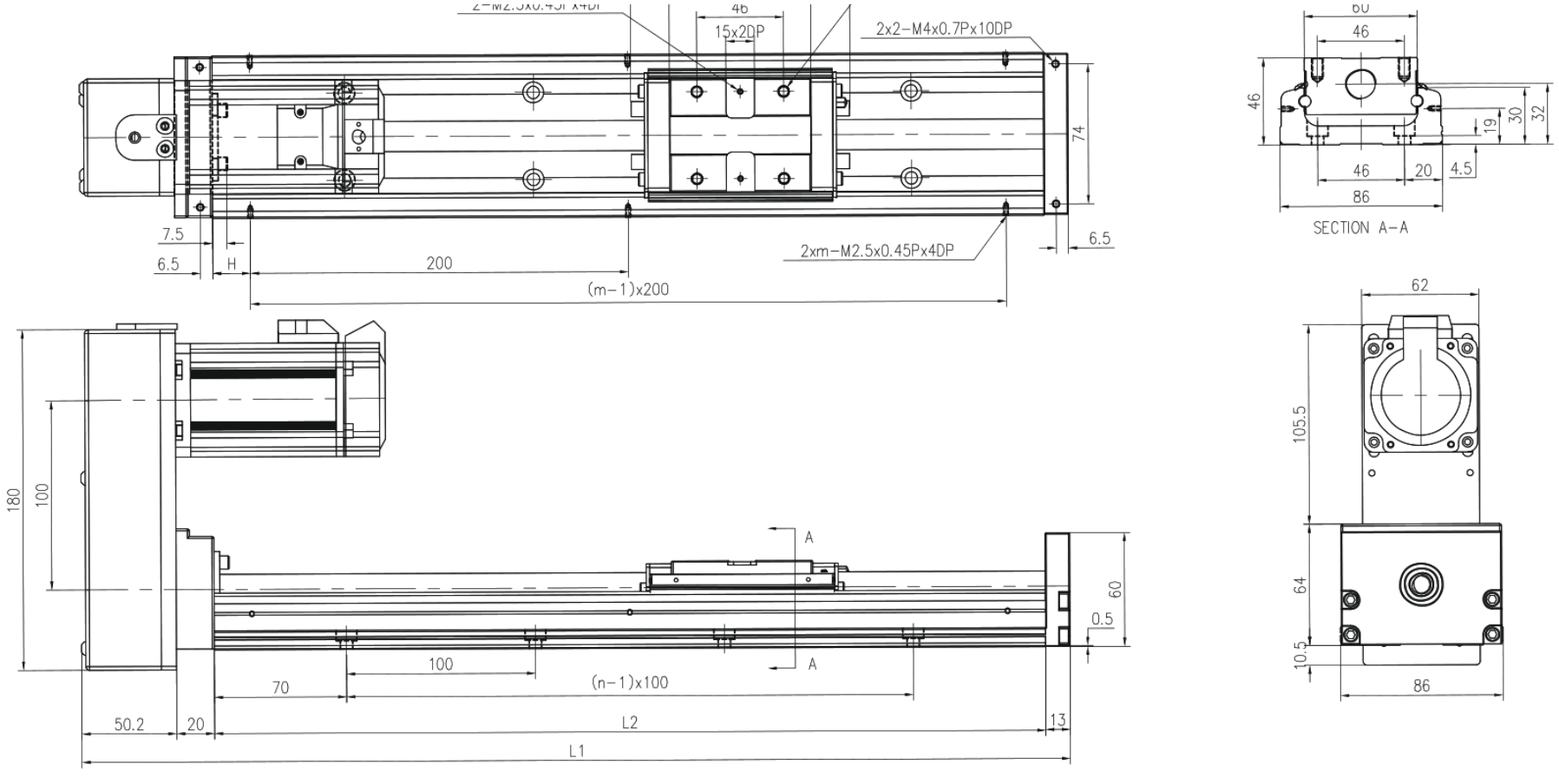

MKK86 · HM 커버 없음 · 패널 2

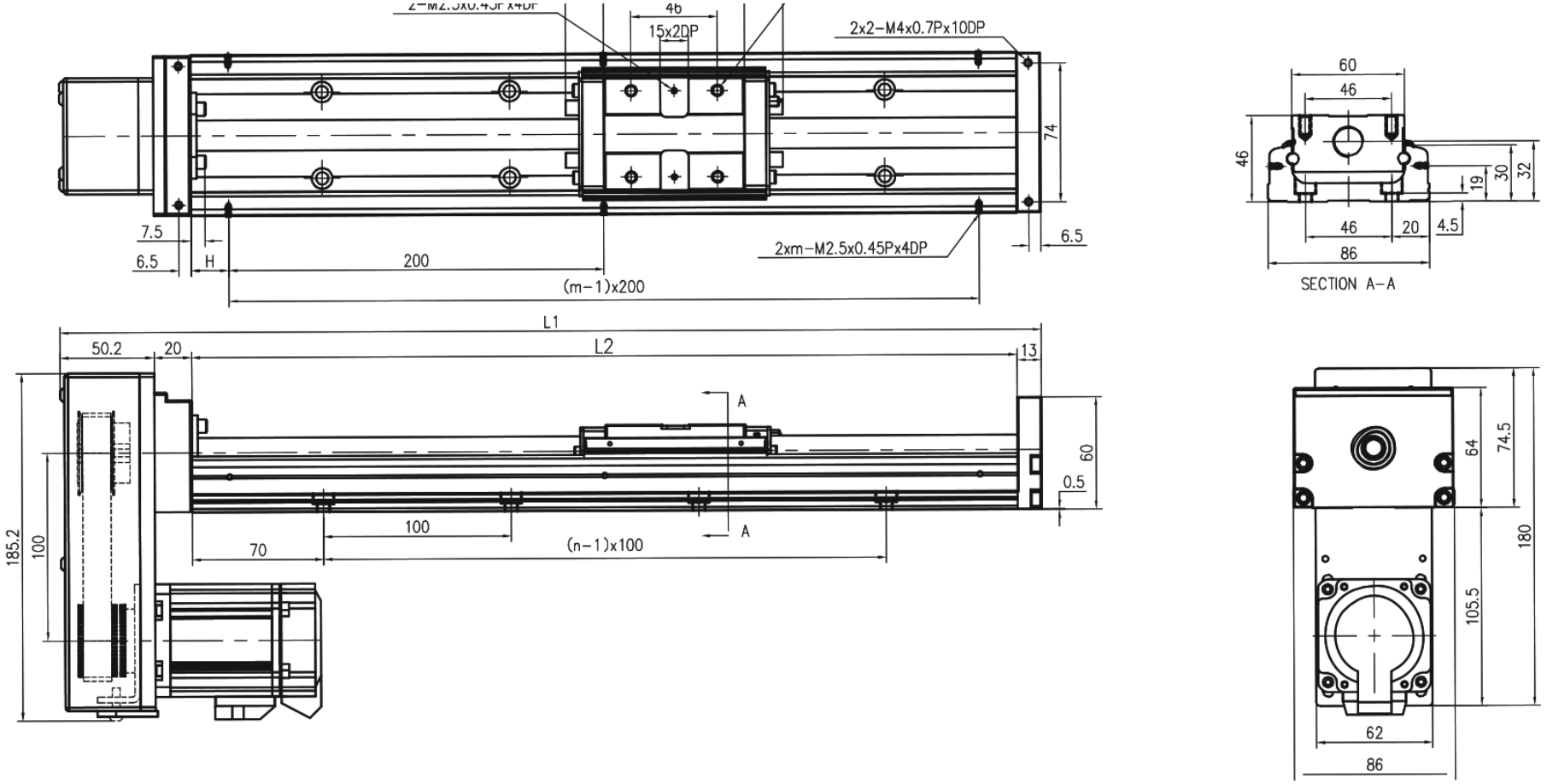

MKK86 · F0 · 커버 포함 · 패널 1

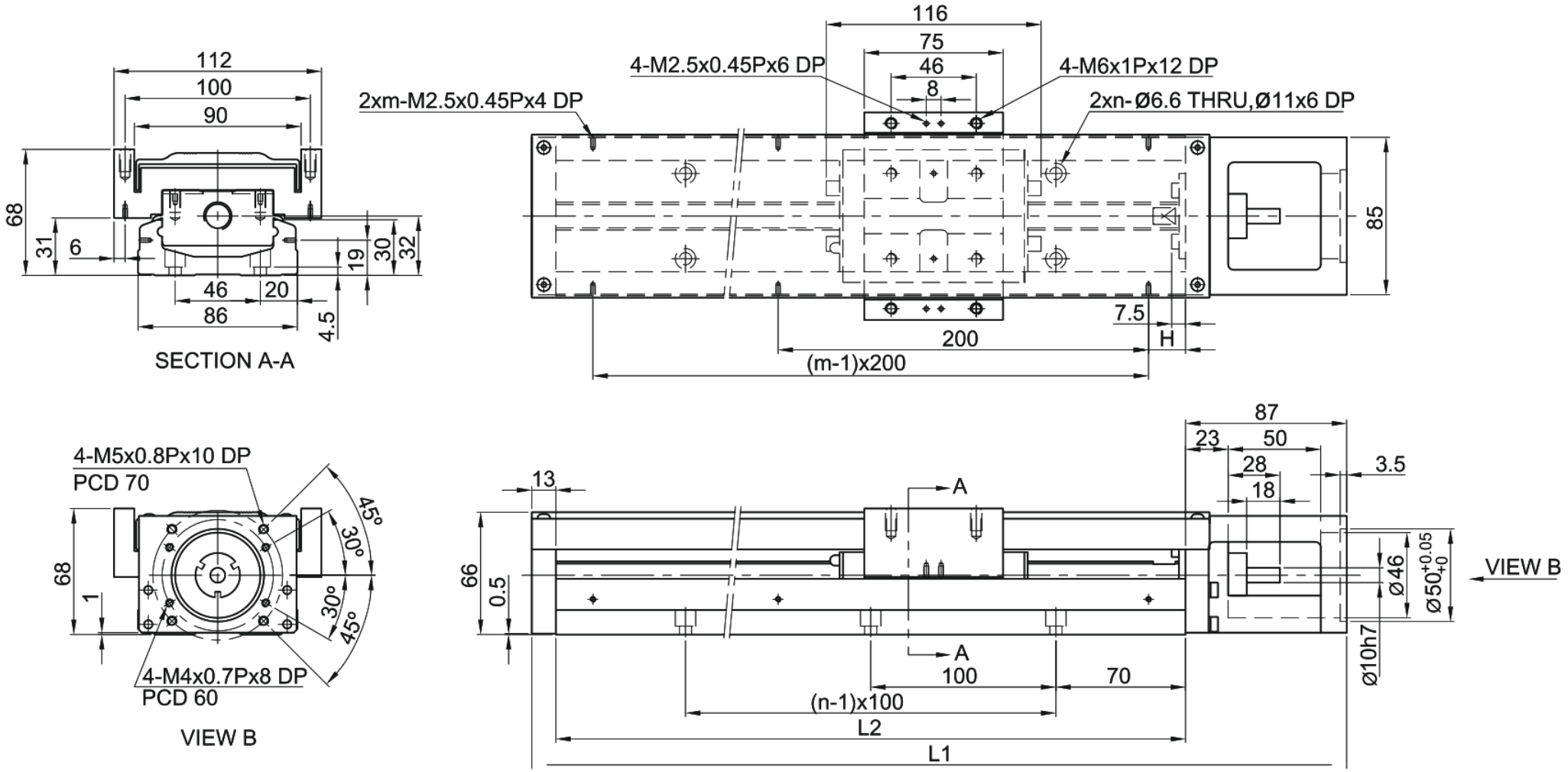

MKK86 · H0 · 커버 포함 · 패널 2

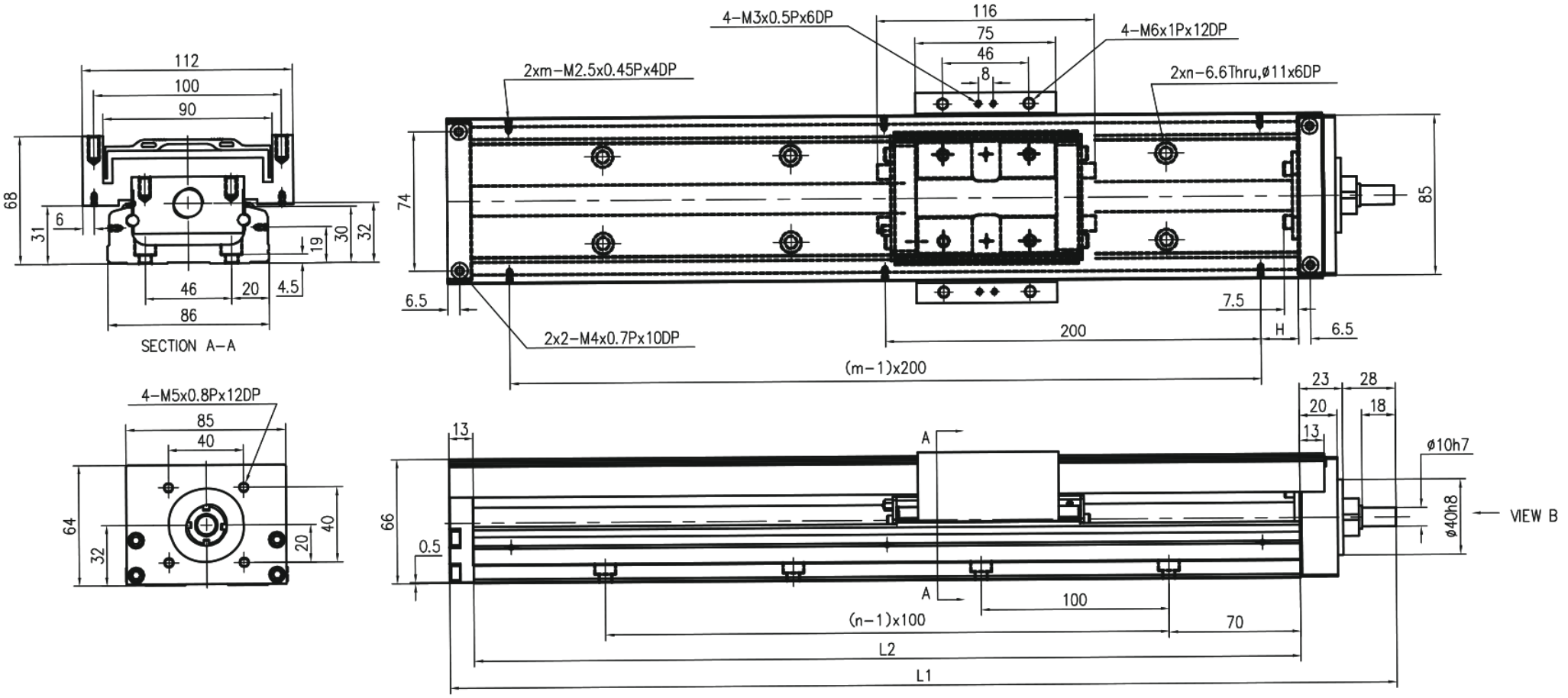

MKK86 · HR · 커버 포함 · 패널 1

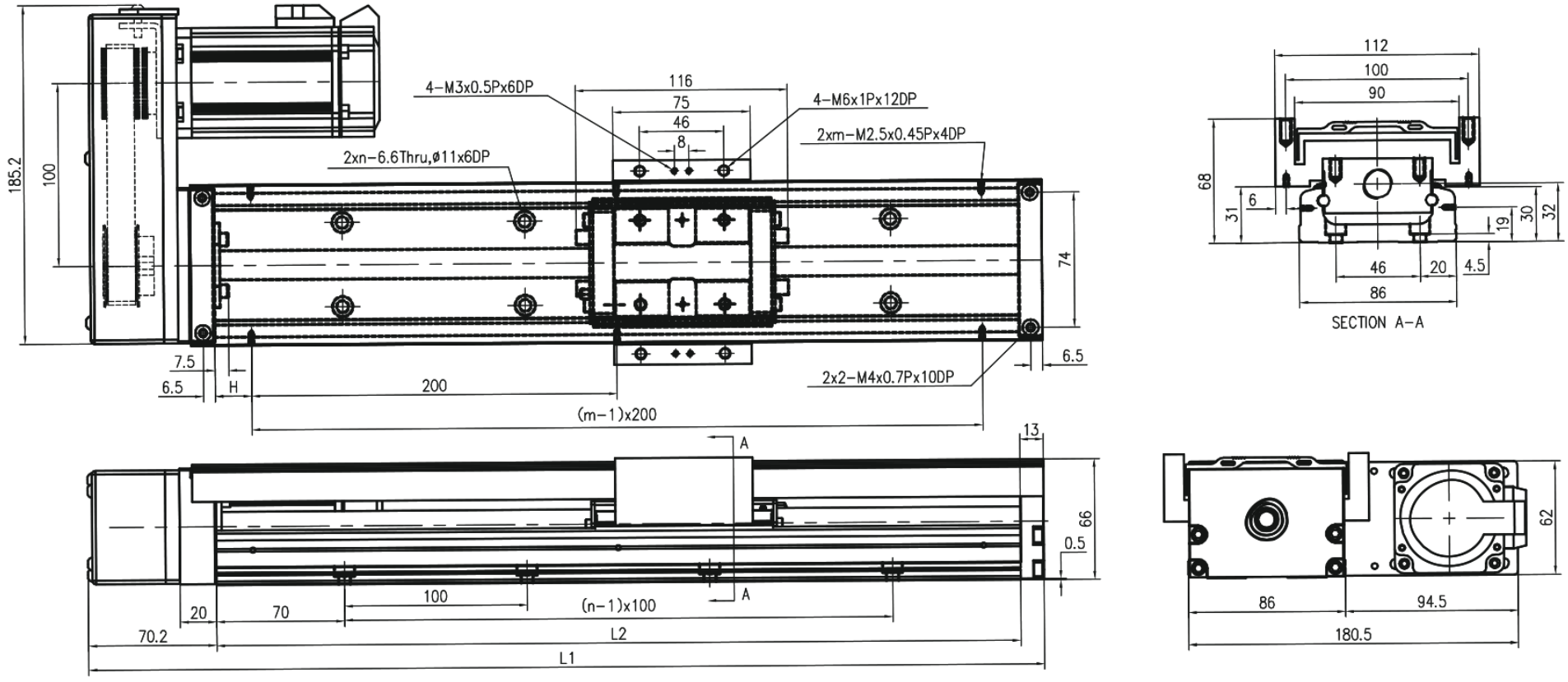

MKK86 · HL · 커버 포함 · 패널 2

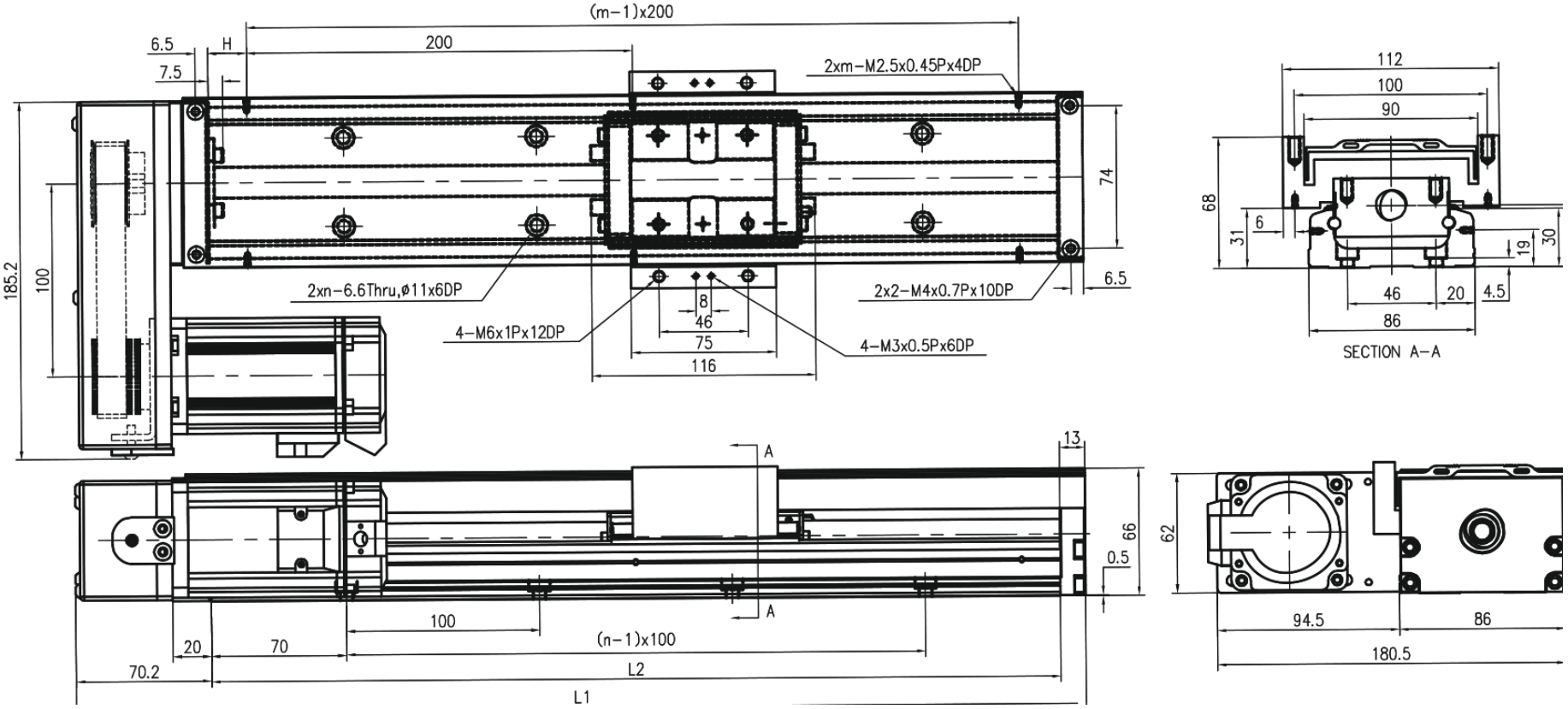

MKK86 · HS · 커버 포함 · 패널 1

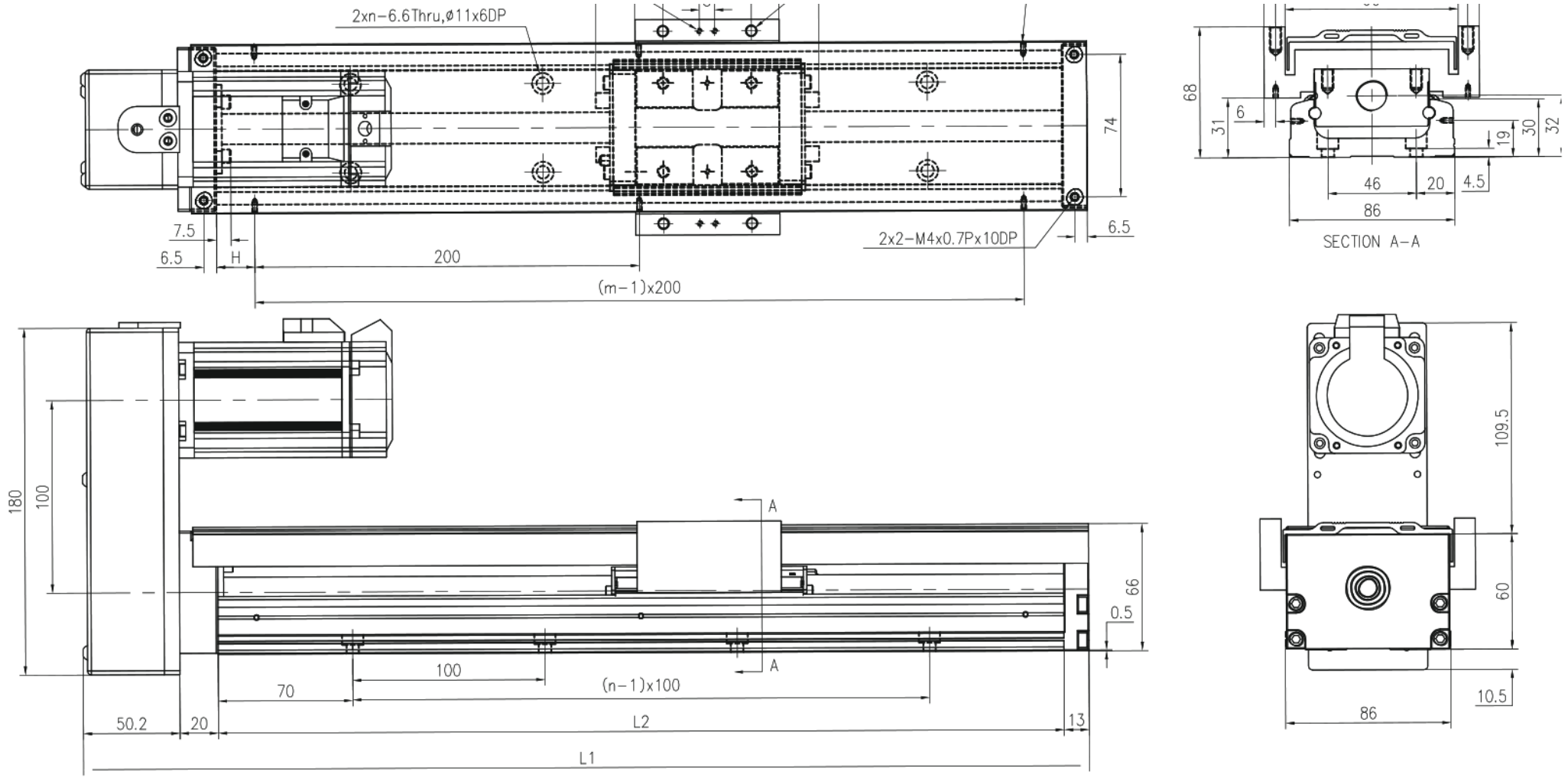

MKK86 · HM · 커버 포함 · 패널 2

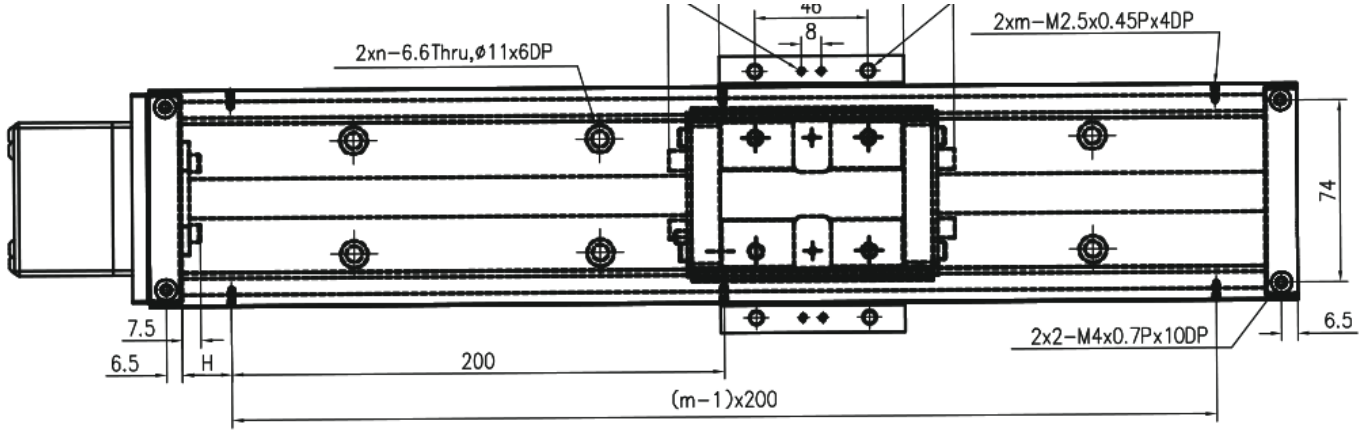

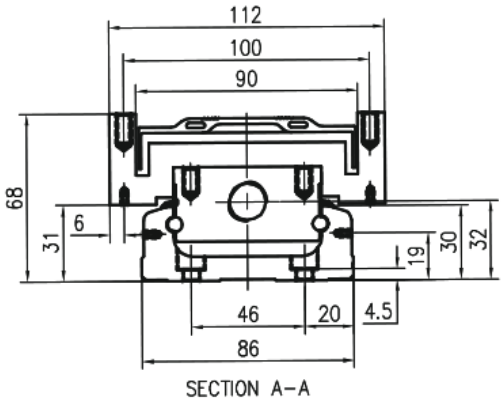

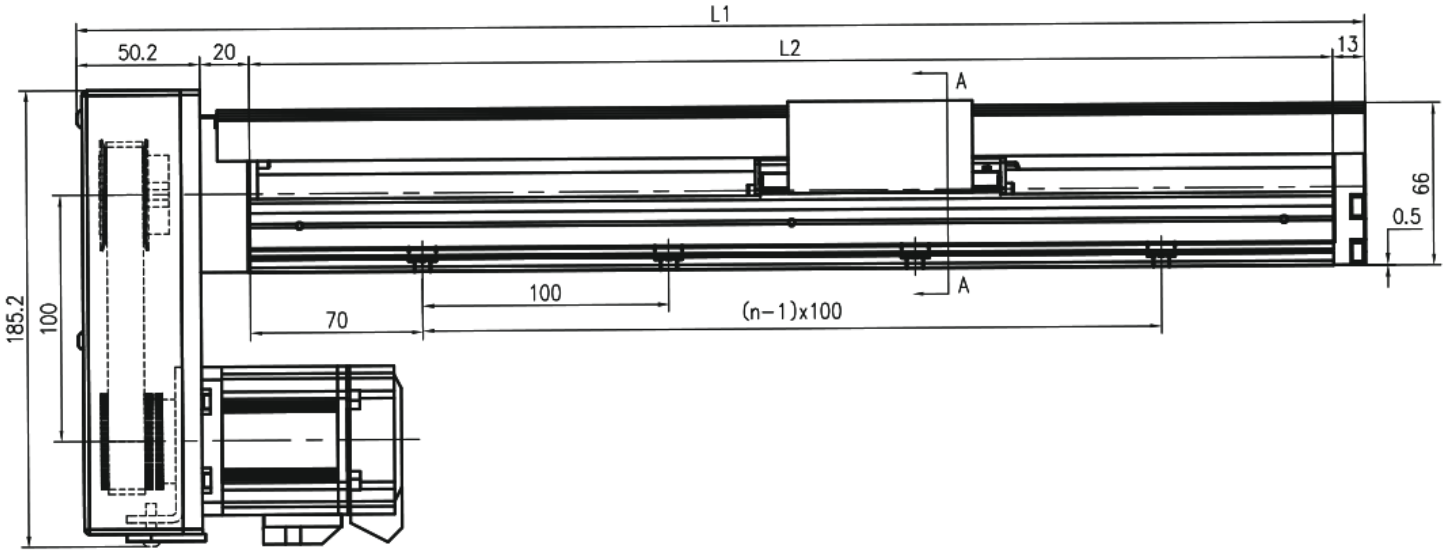

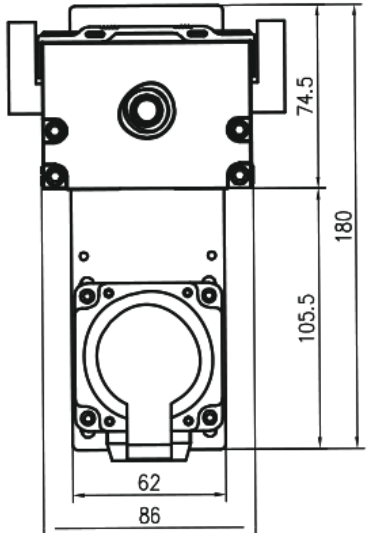

MKK86 · F0 텔레스코픽 커버 · 패널 1

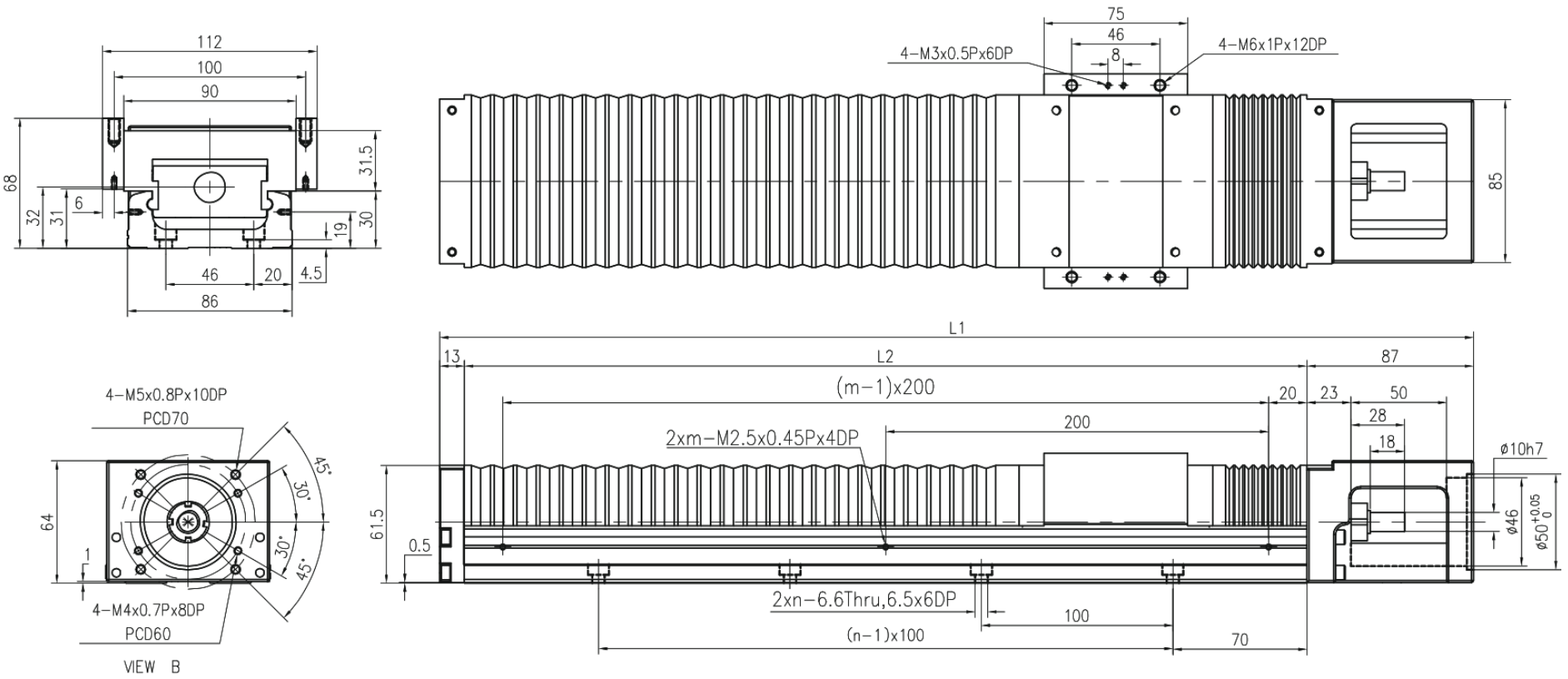

MKK86 · H0 텔레스코픽 커버 · 패널 2

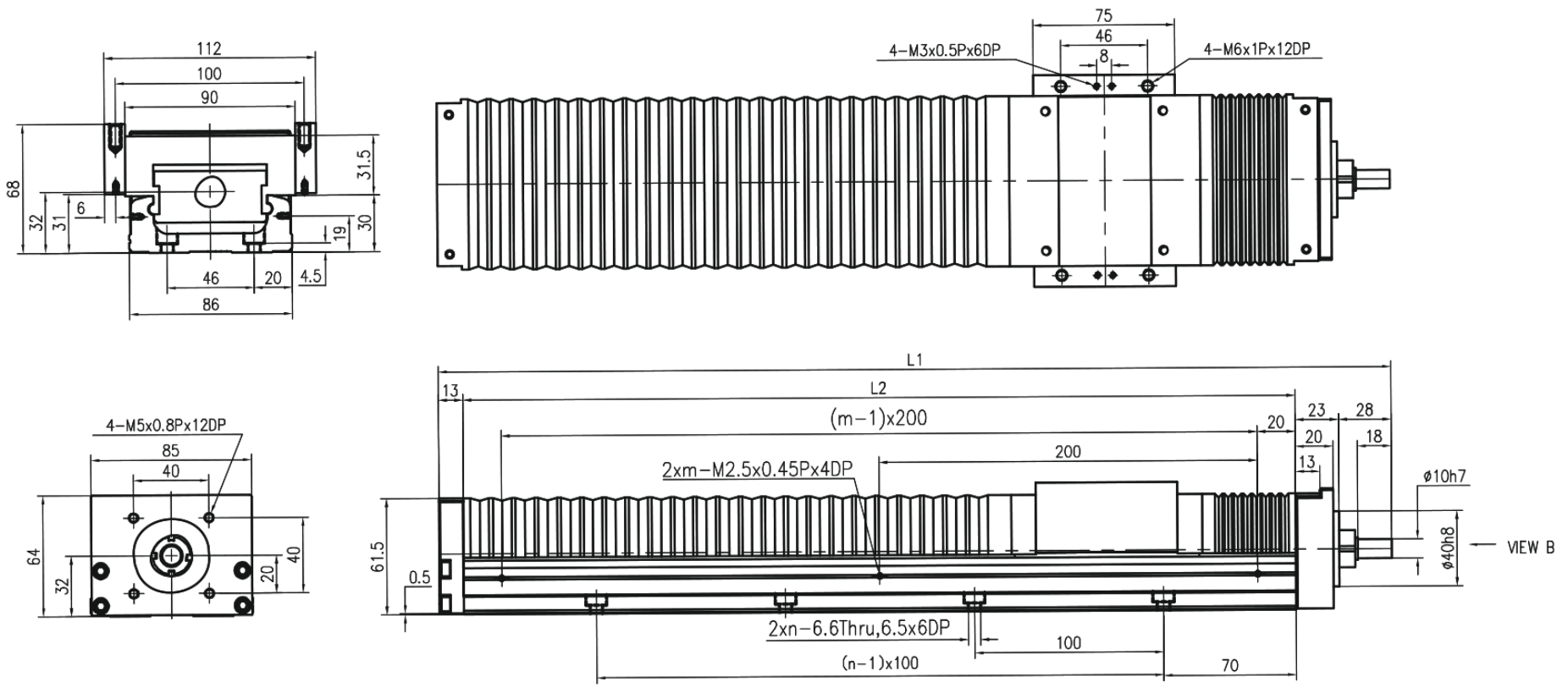

MKK86 · HR 텔레스코픽 커버 · 패널 1

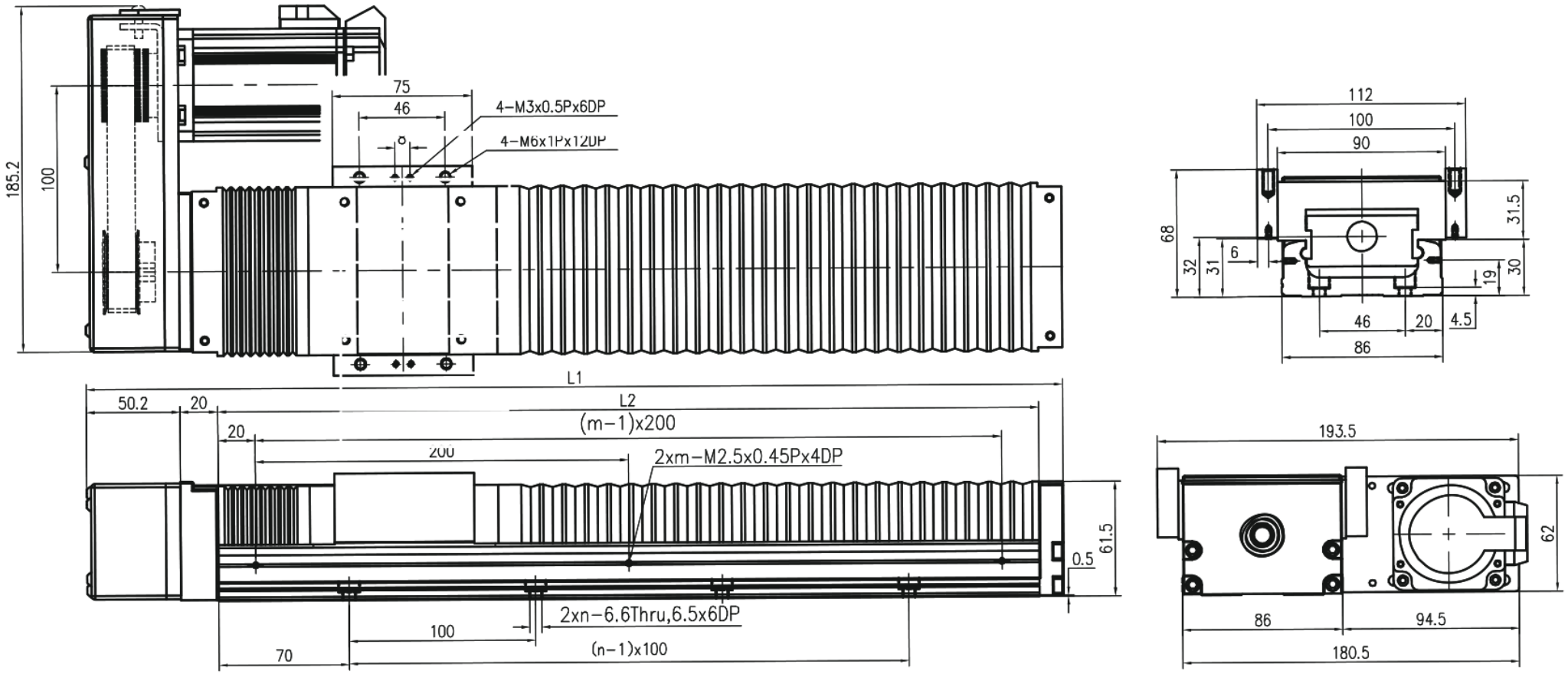

MKK86 · HL 텔레스코픽 커버 · 패널 2

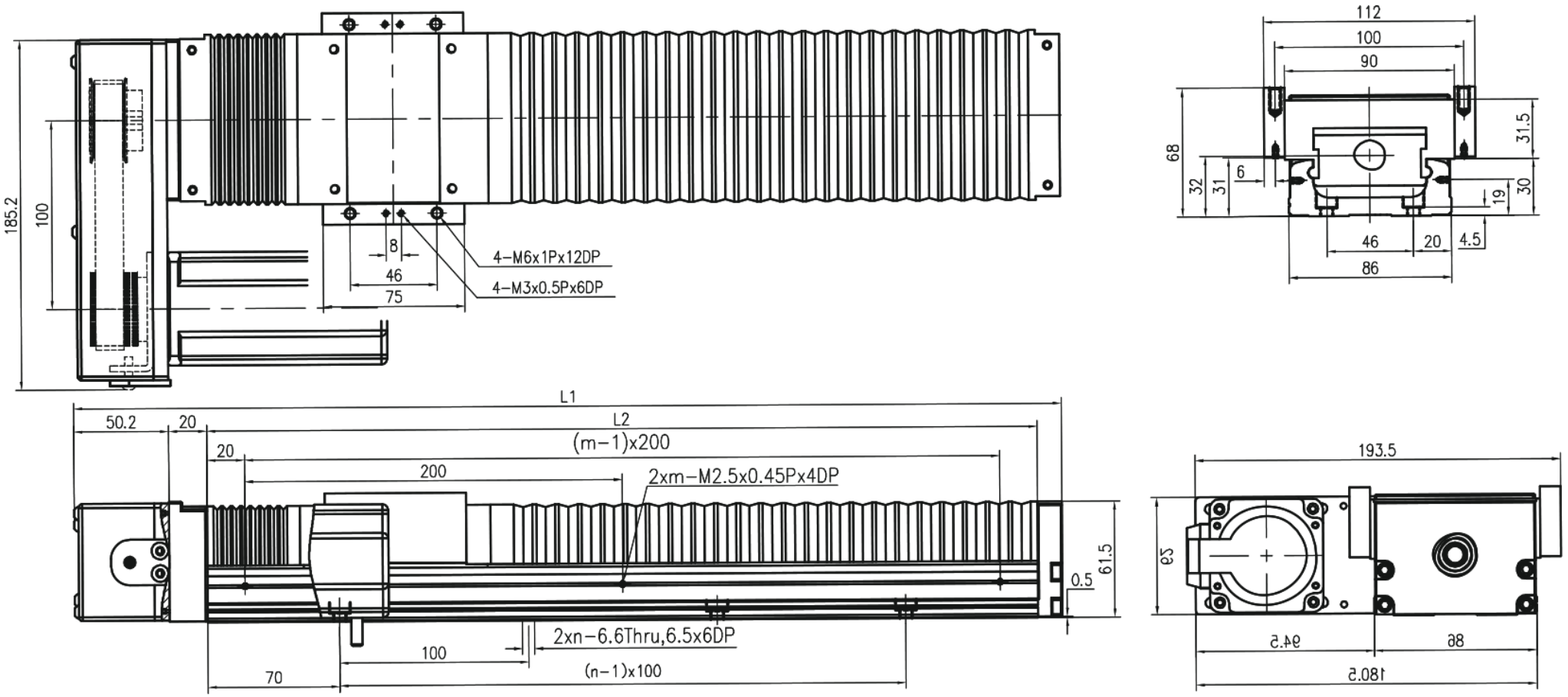

MKK86 · HS 텔레스코픽 커버 · 패널 1

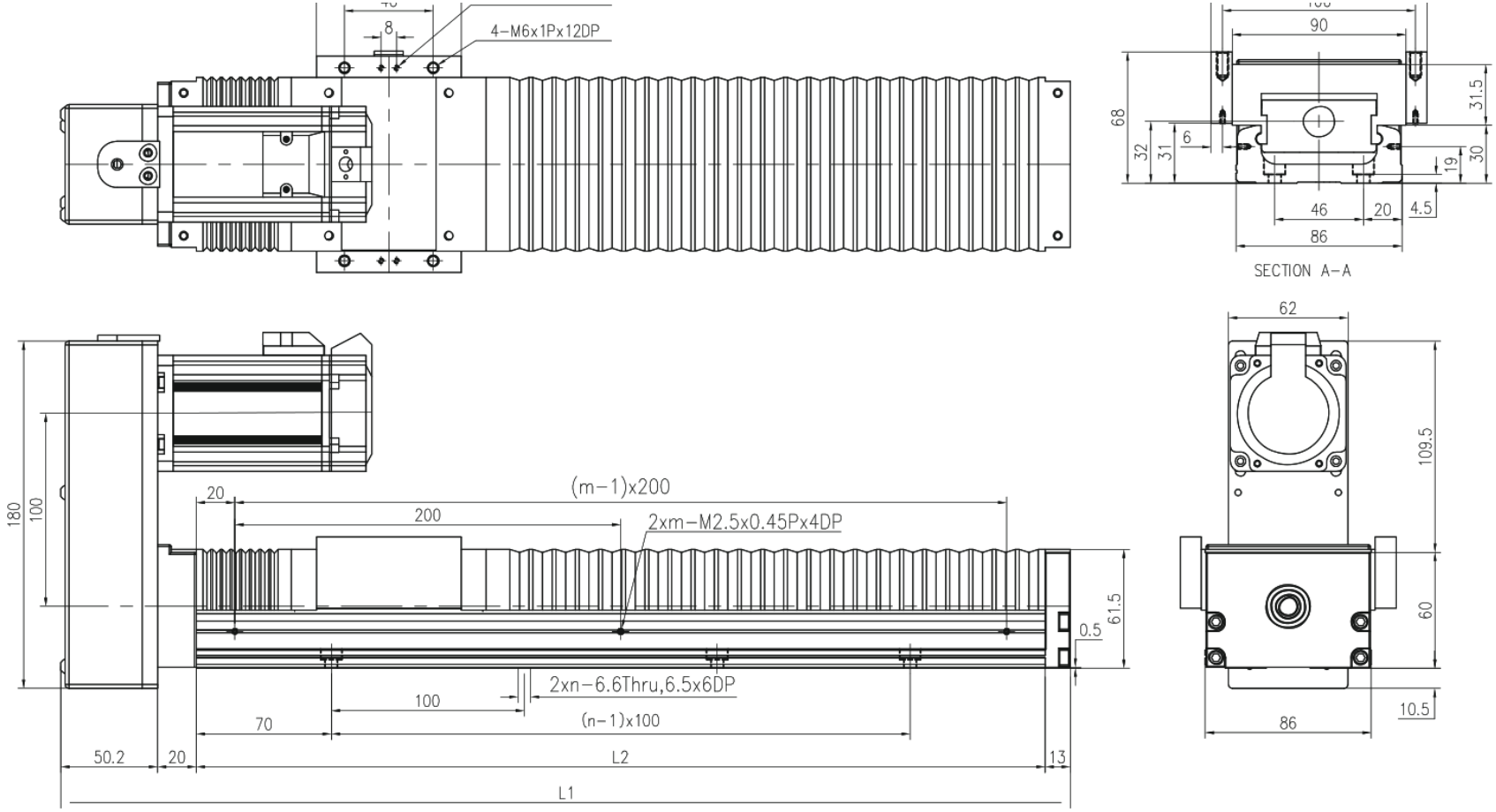

MKK86 · HM 텔레스코픽 커버 · 패널 2

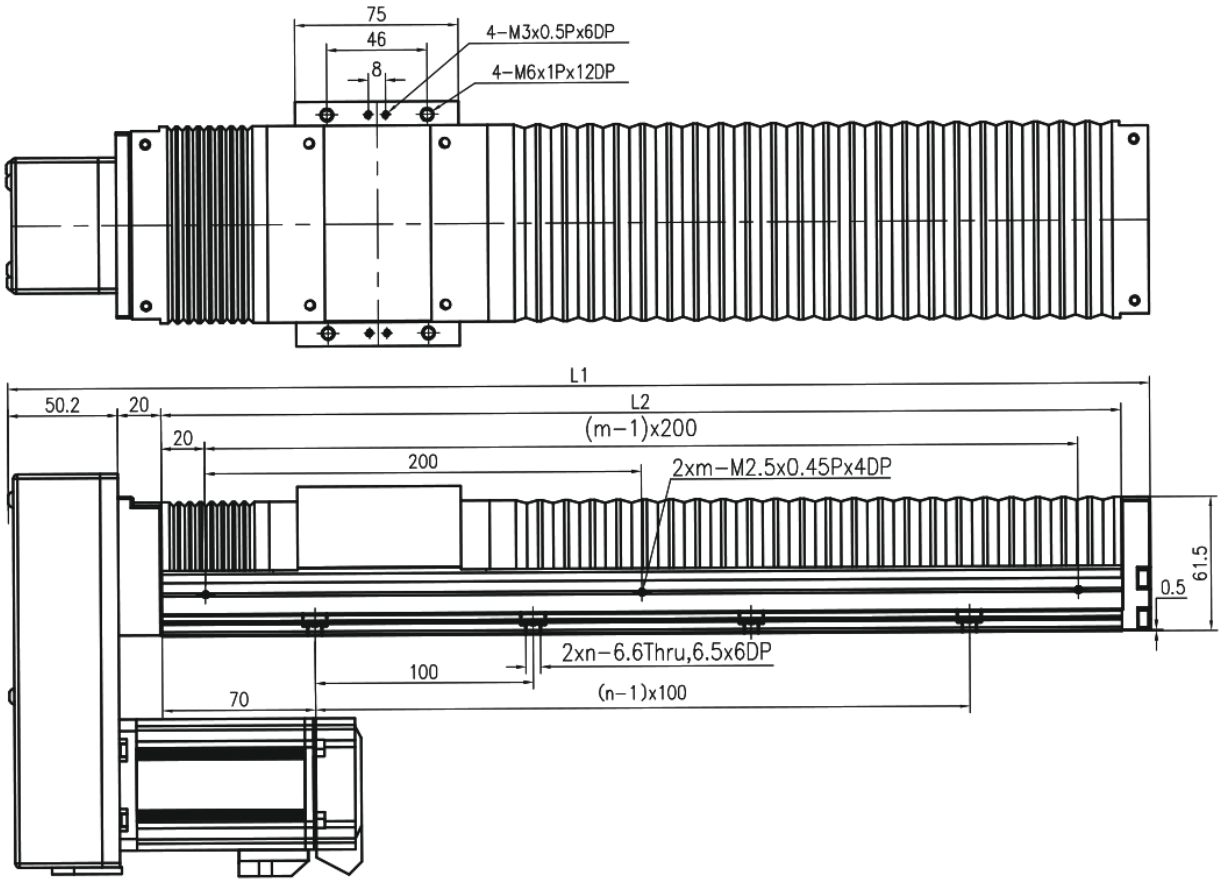

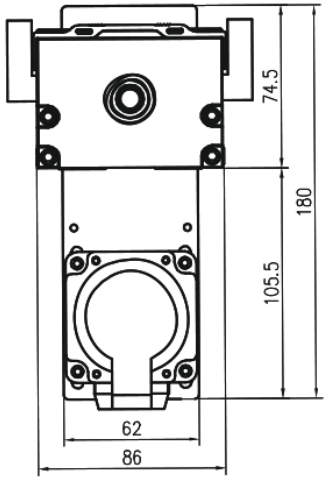

MKK86 · F0 커버 없음 · 패널 1

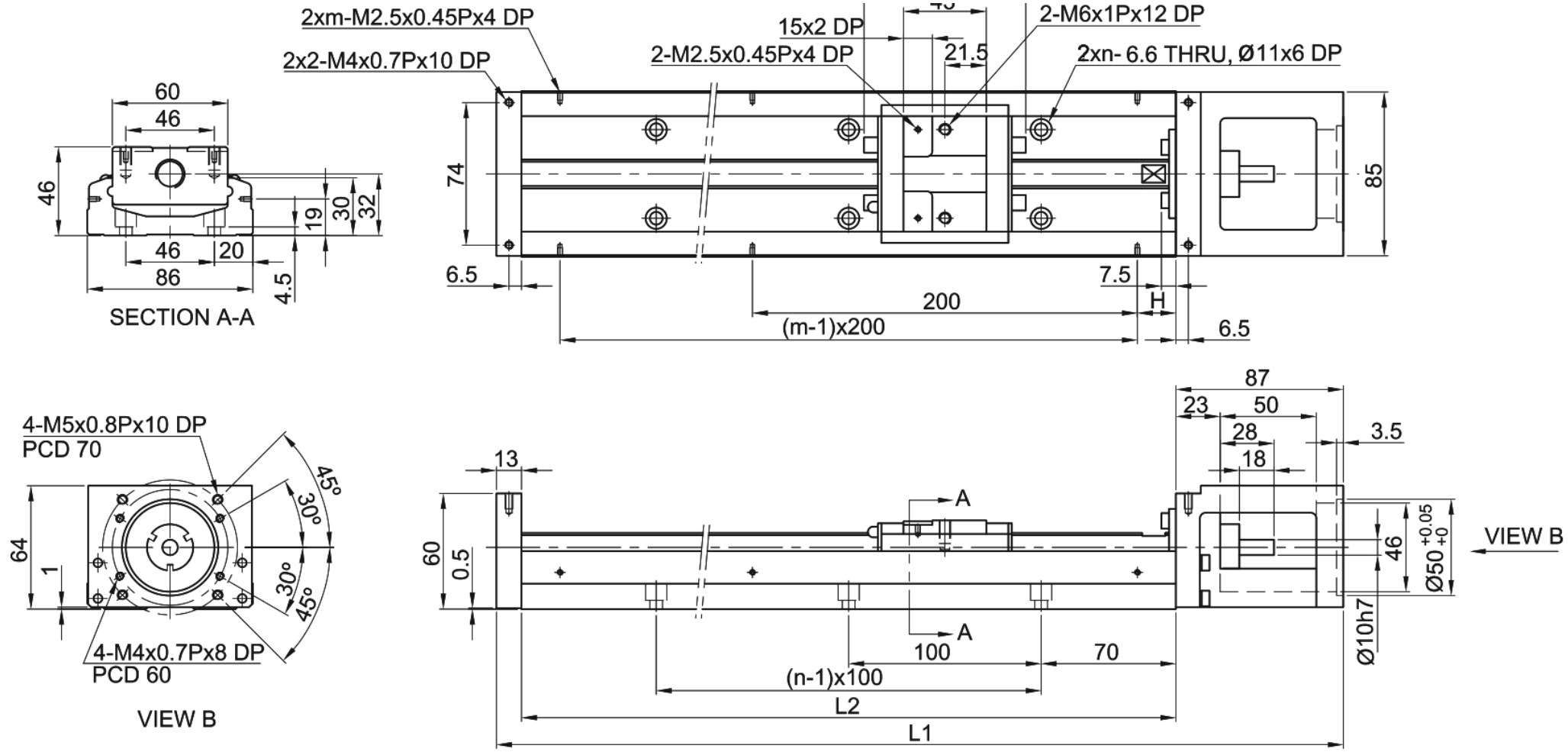

MKK86 · H0 커버 없음 · 패널 2

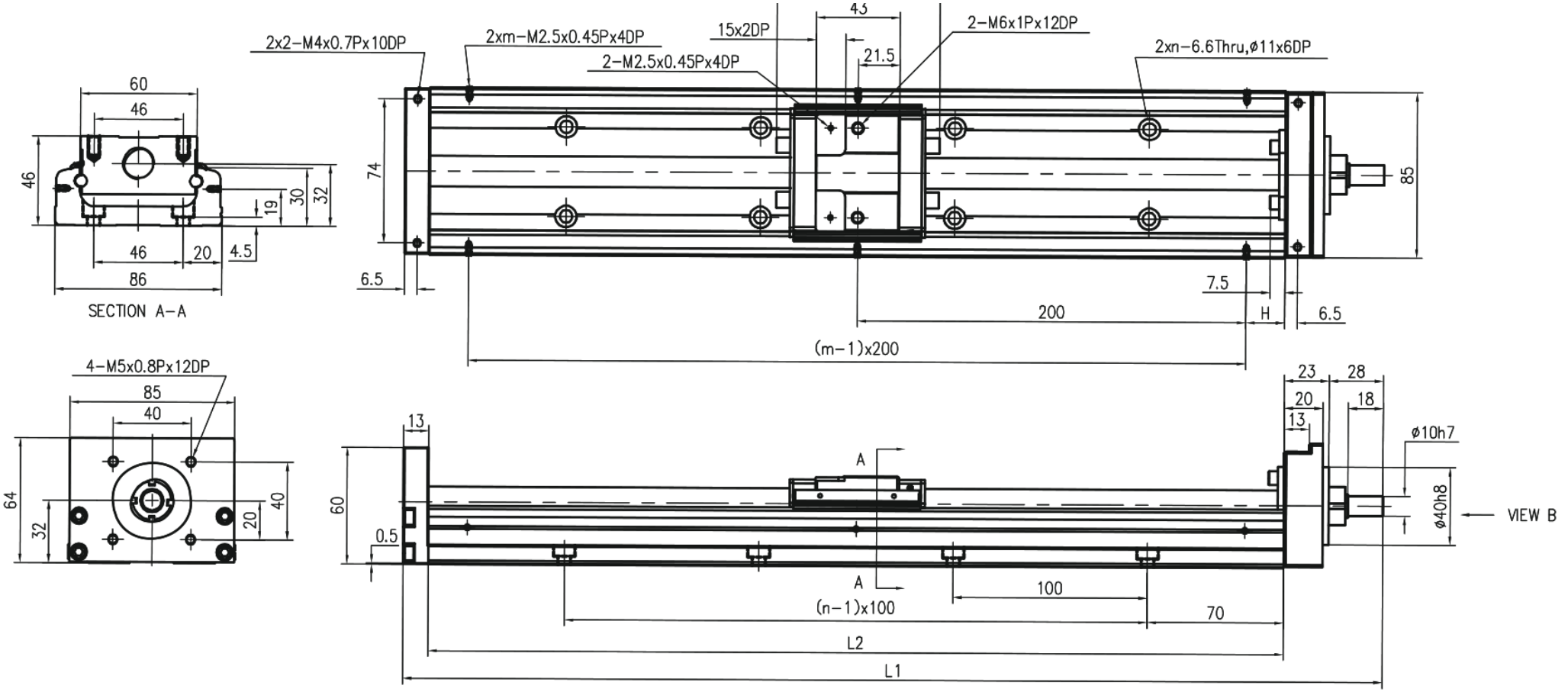

MKK86 · HR 커버 없음 · 패널 1

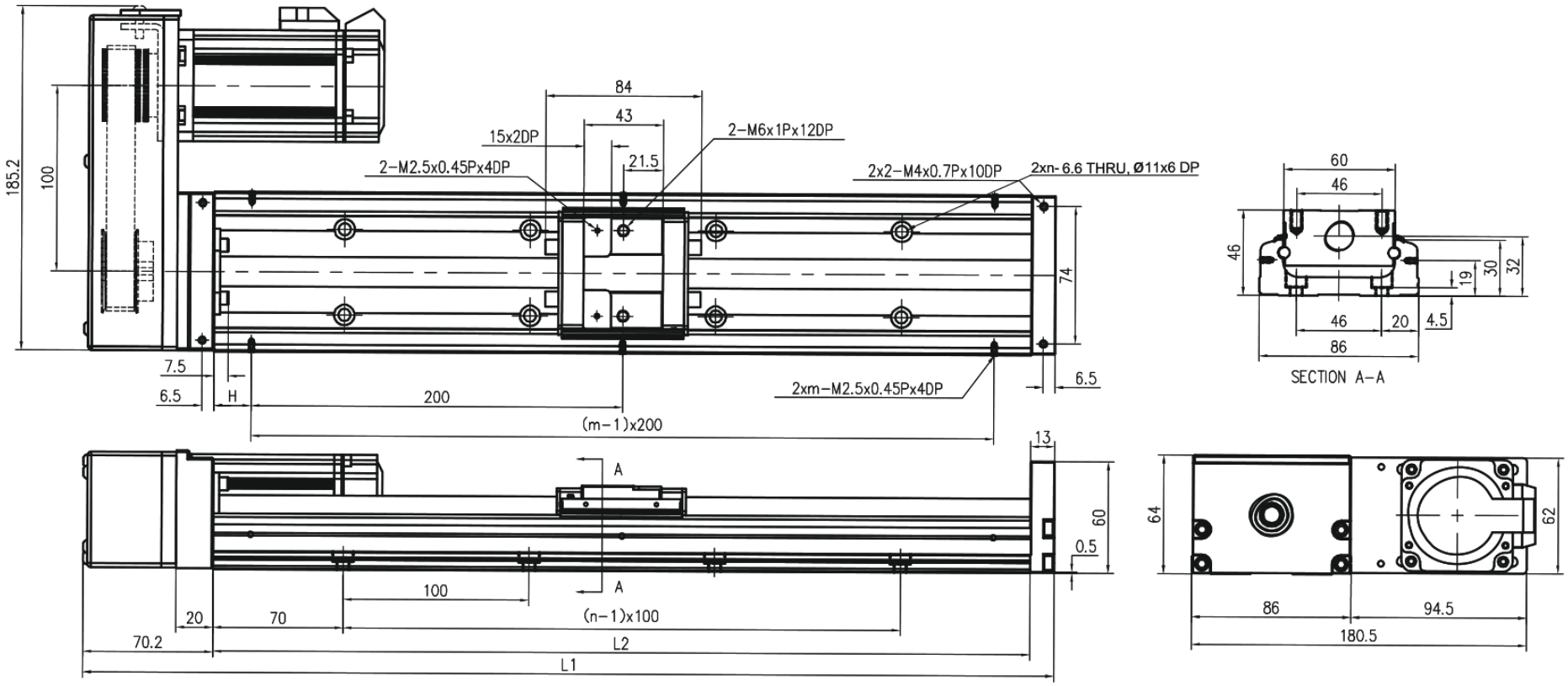

MKK86 · HL 커버 없음 · 패널 2

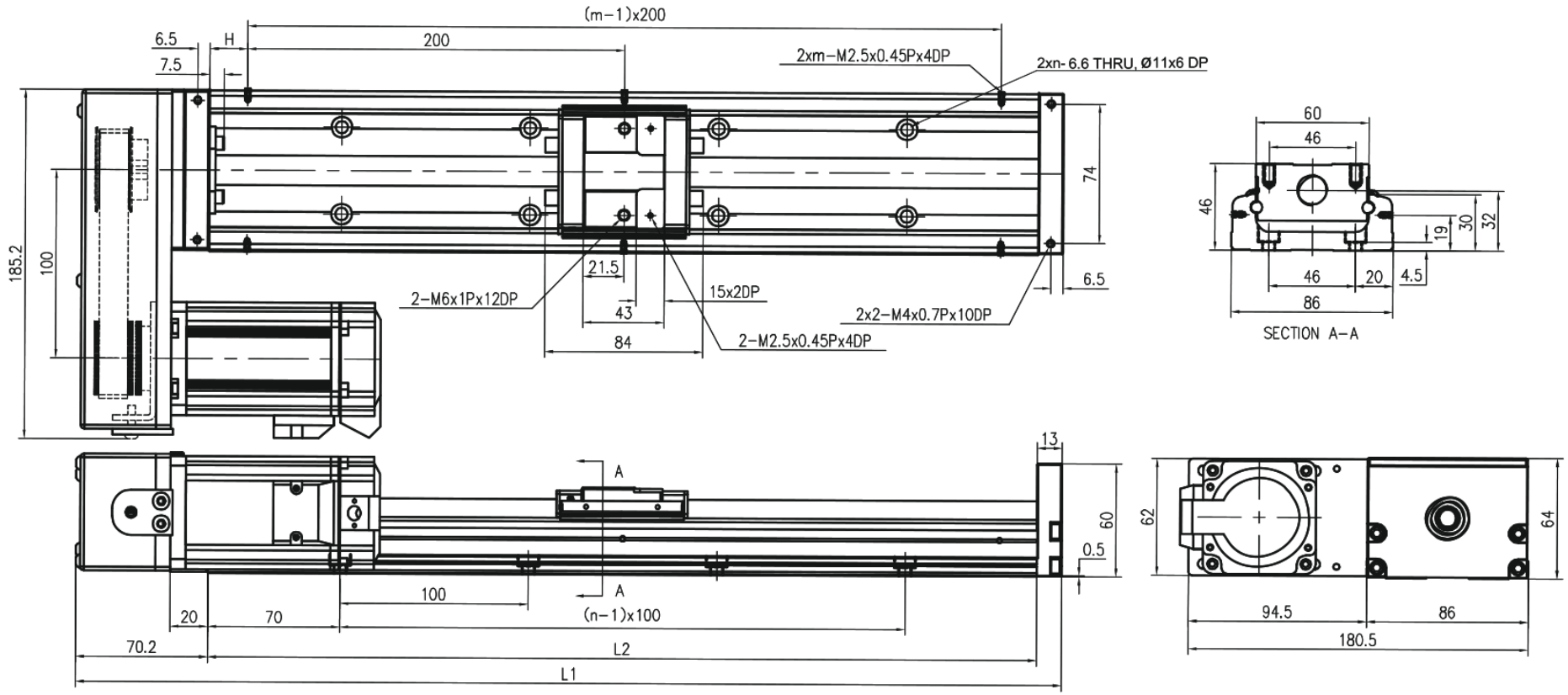

MKK86 · HS 커버 없음 · 패널 1

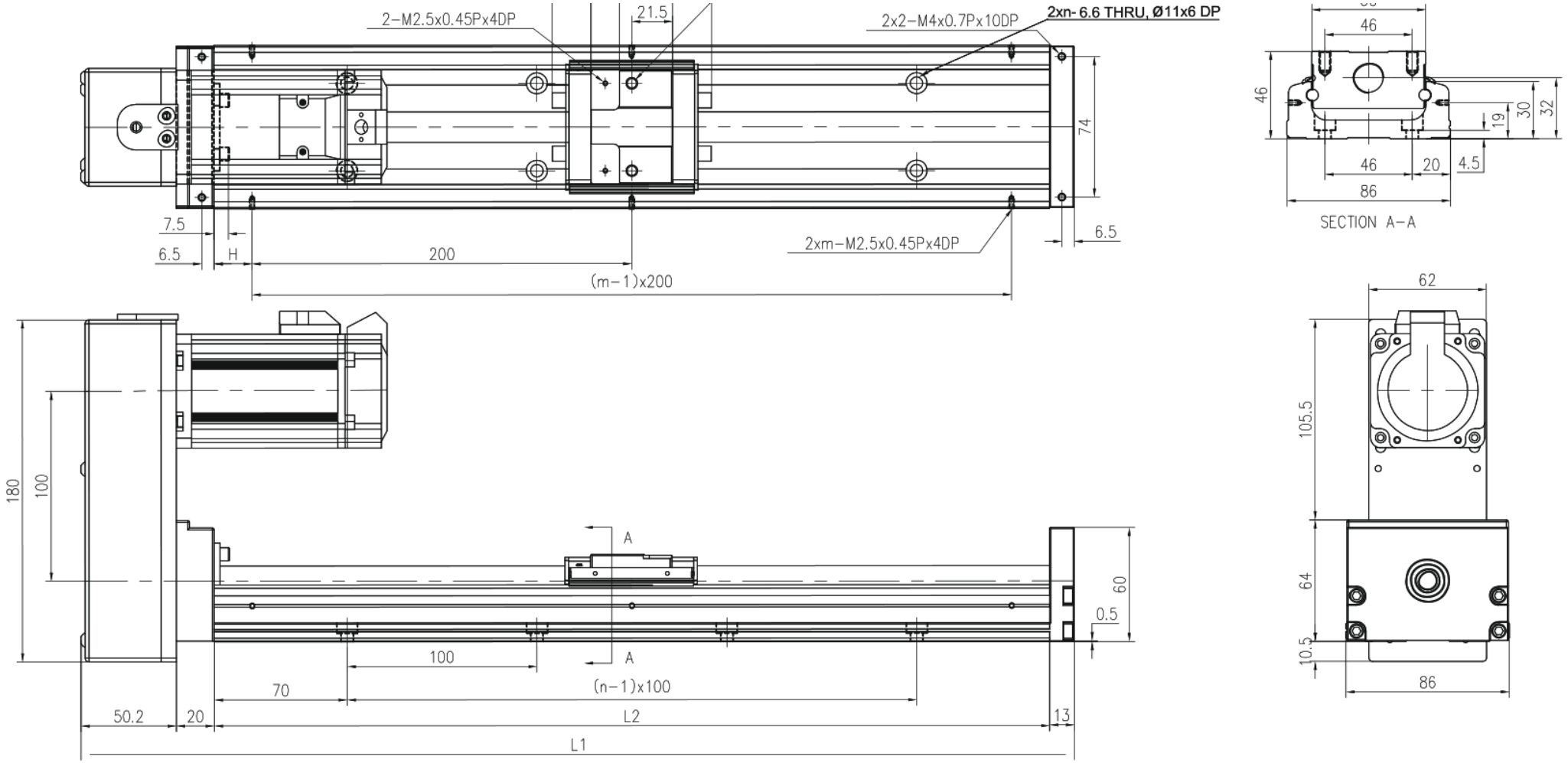

MKK86 · HM 커버 없음 · 패널 2

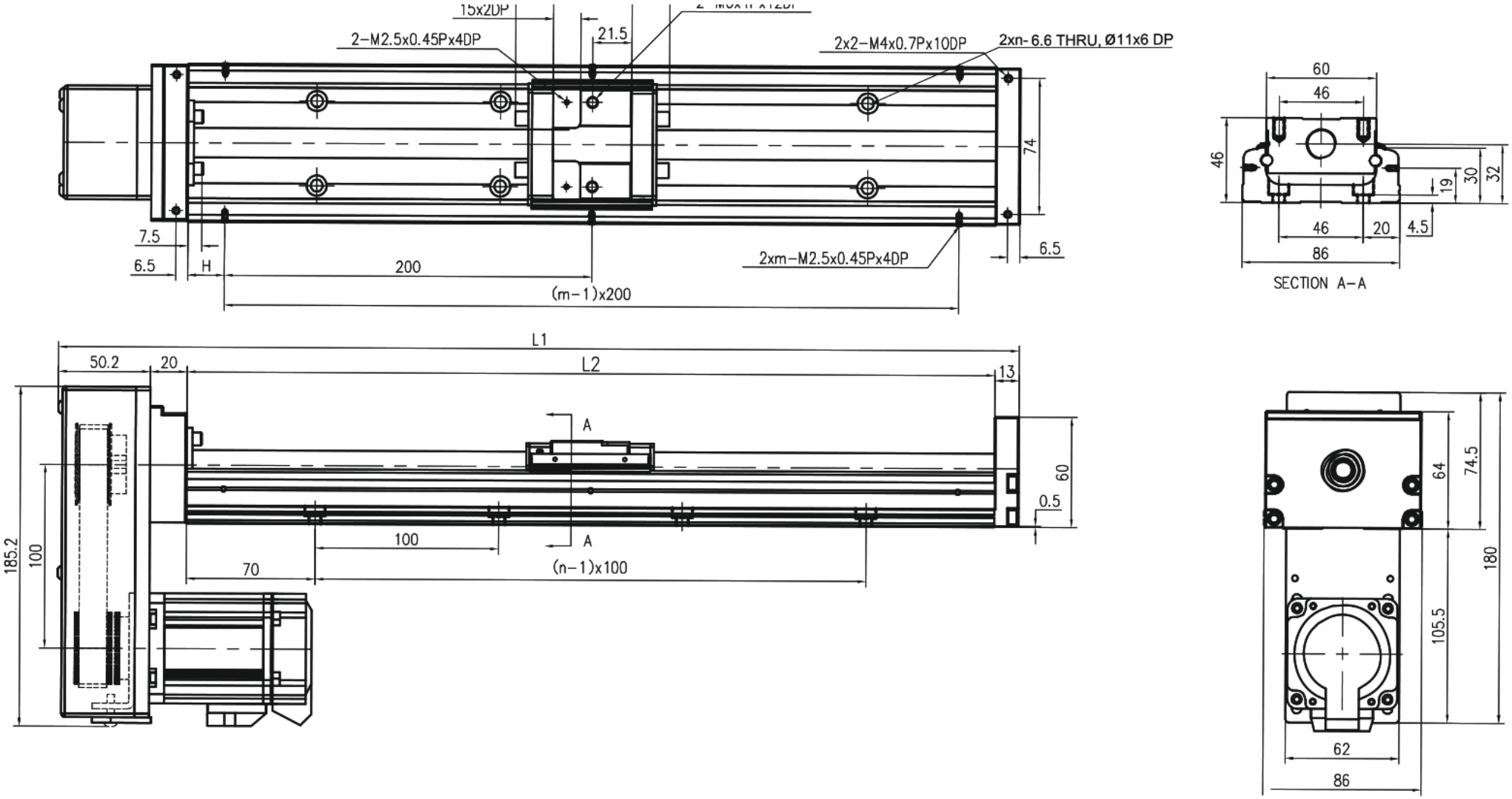

MKK86 · F0 · 커버 포함 · 패널 1

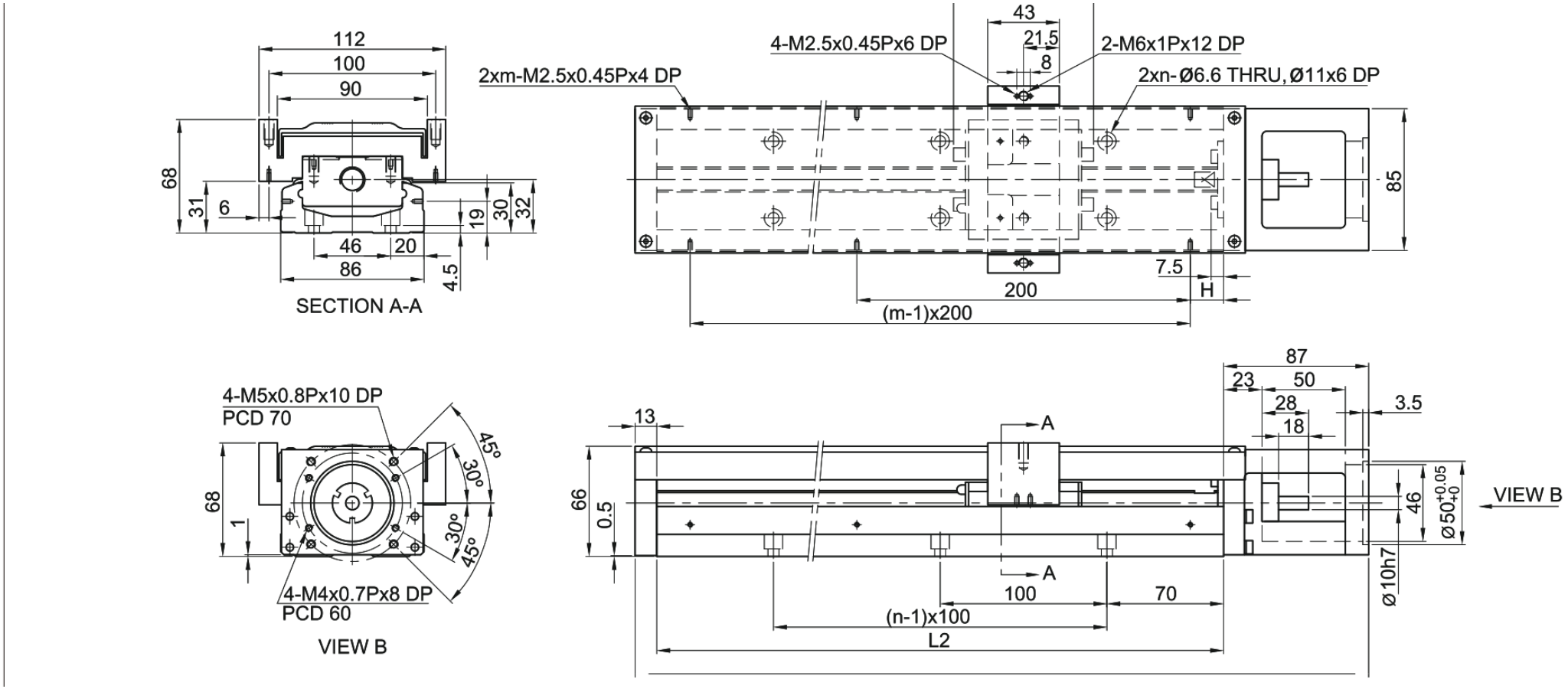

MKK86 · H0 · 커버 포함 · 패널 2

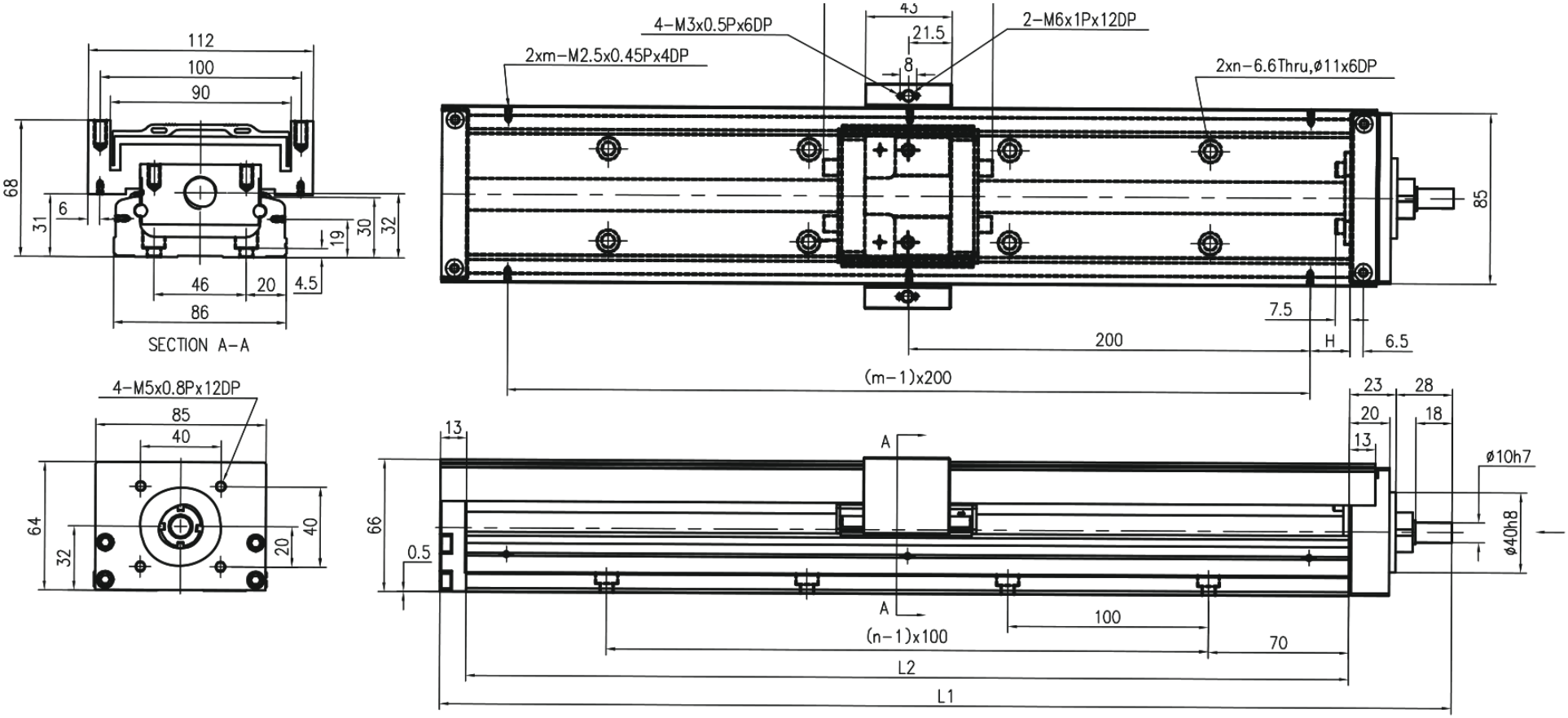

MKK86 · HR · 커버 포함 · 패널 1

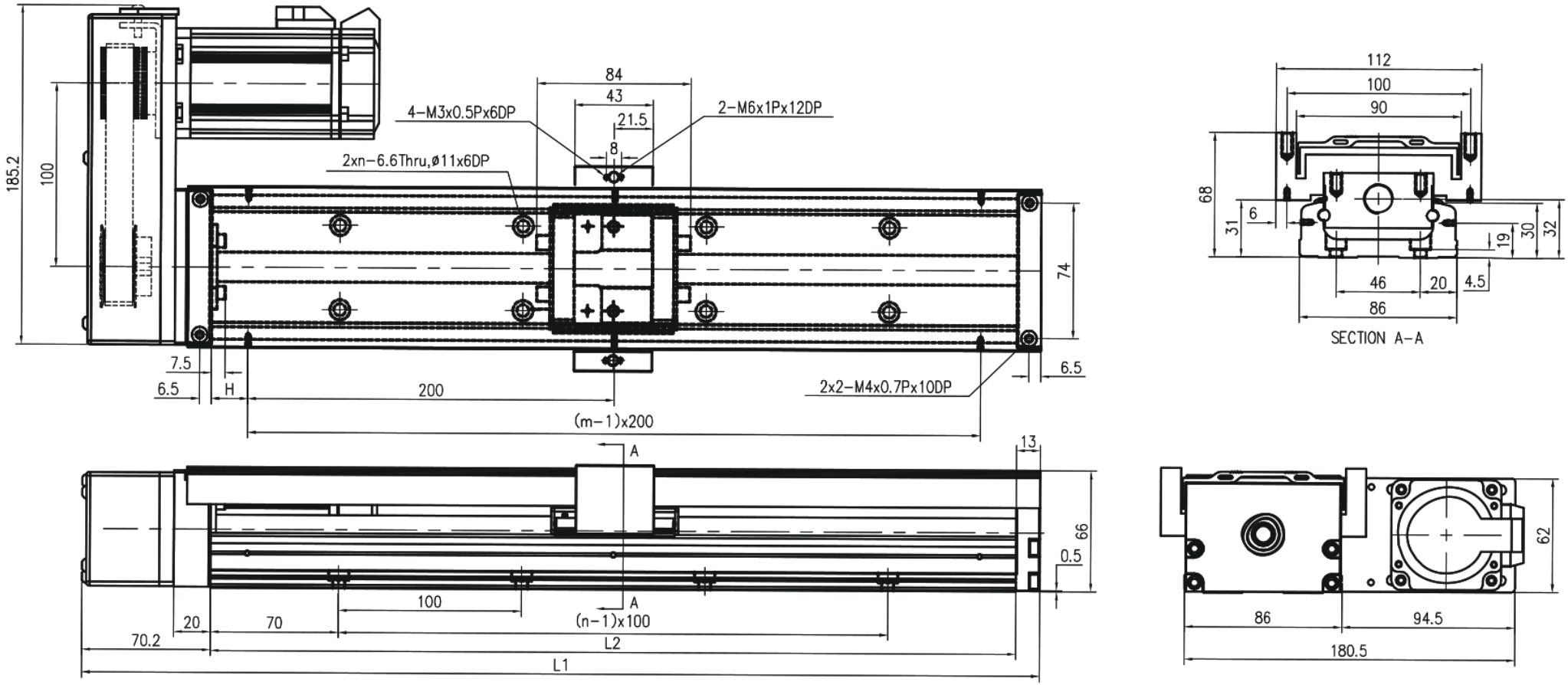

MKK86 · HL · 커버 포함 · 패널 2

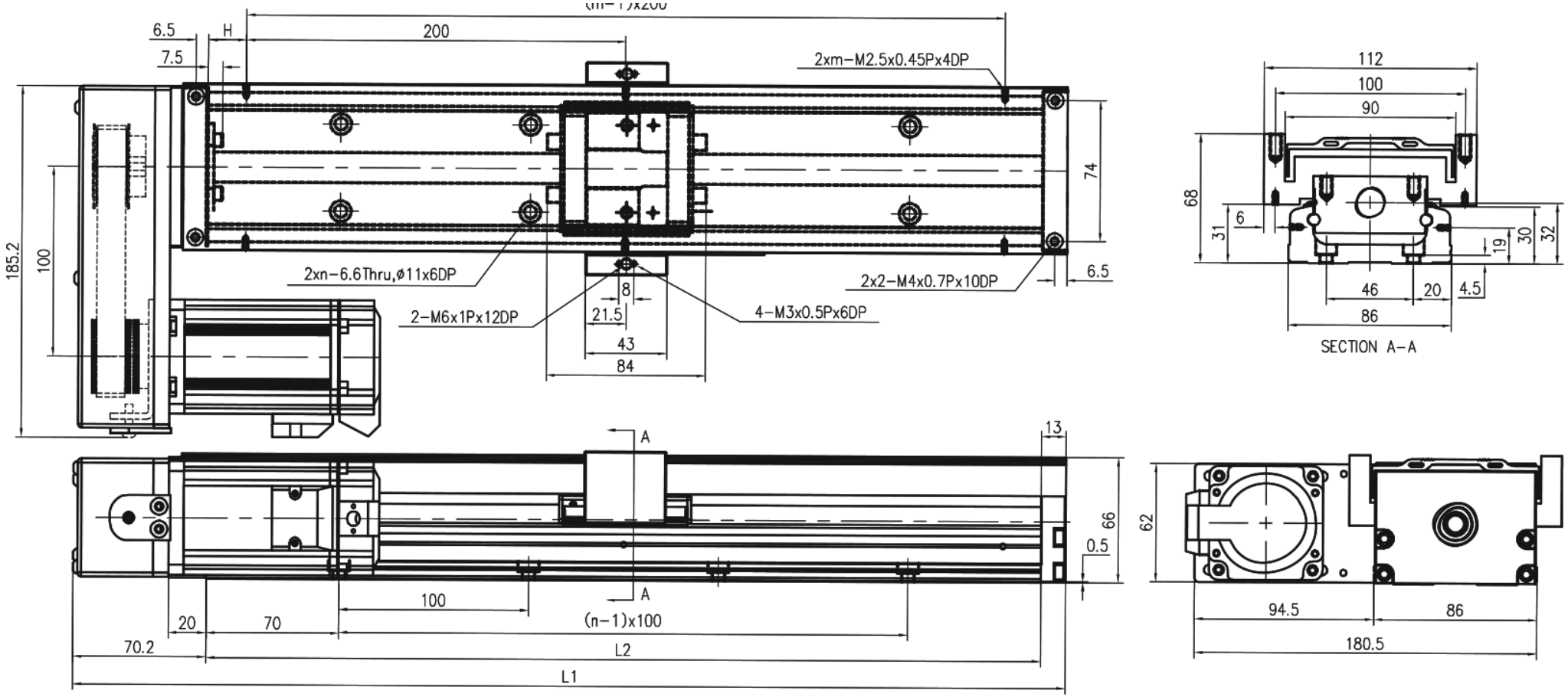

MKK86 · HS · 커버 포함 · 패널 1

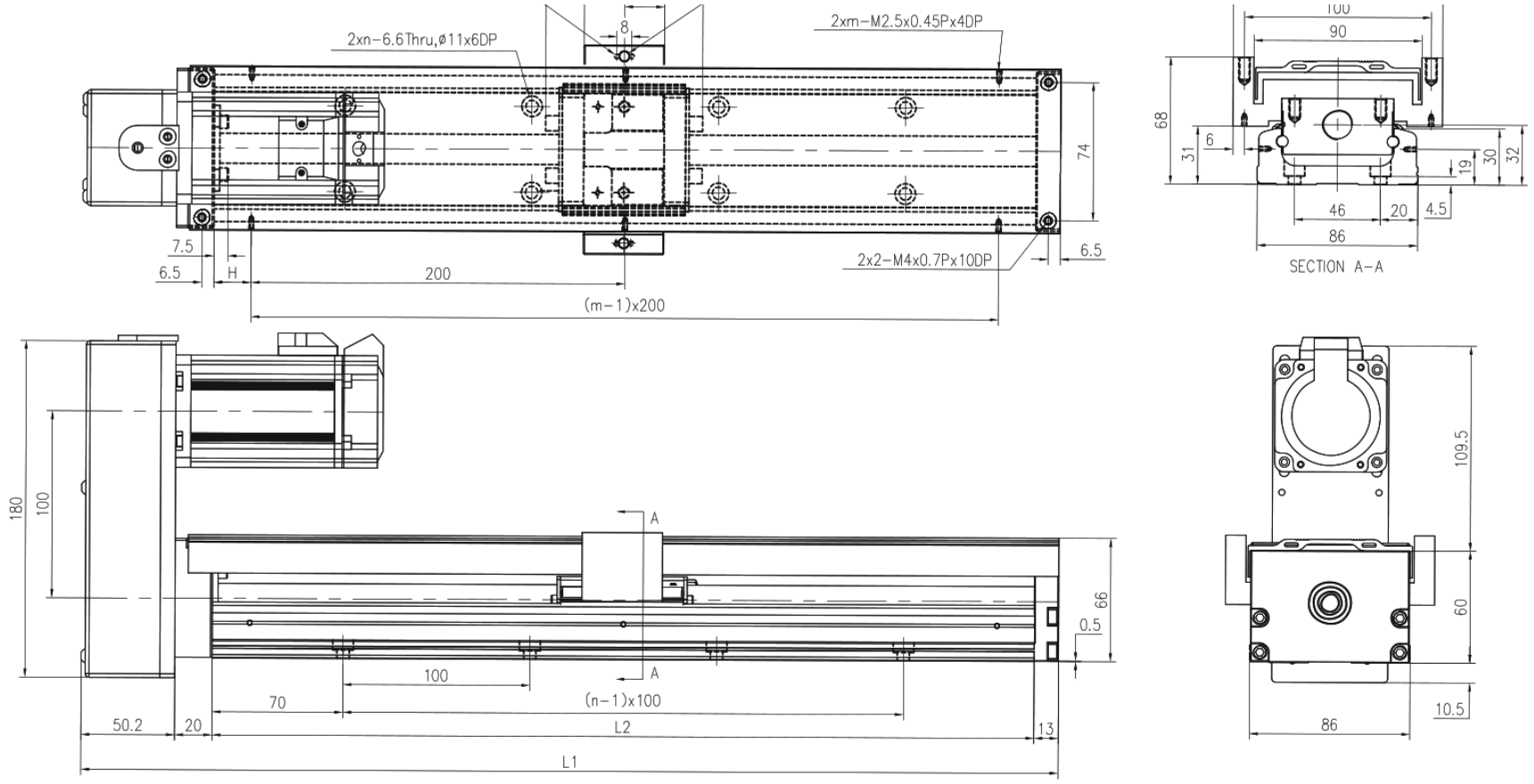

MKK86 · HM · 커버 포함 · 패널 2

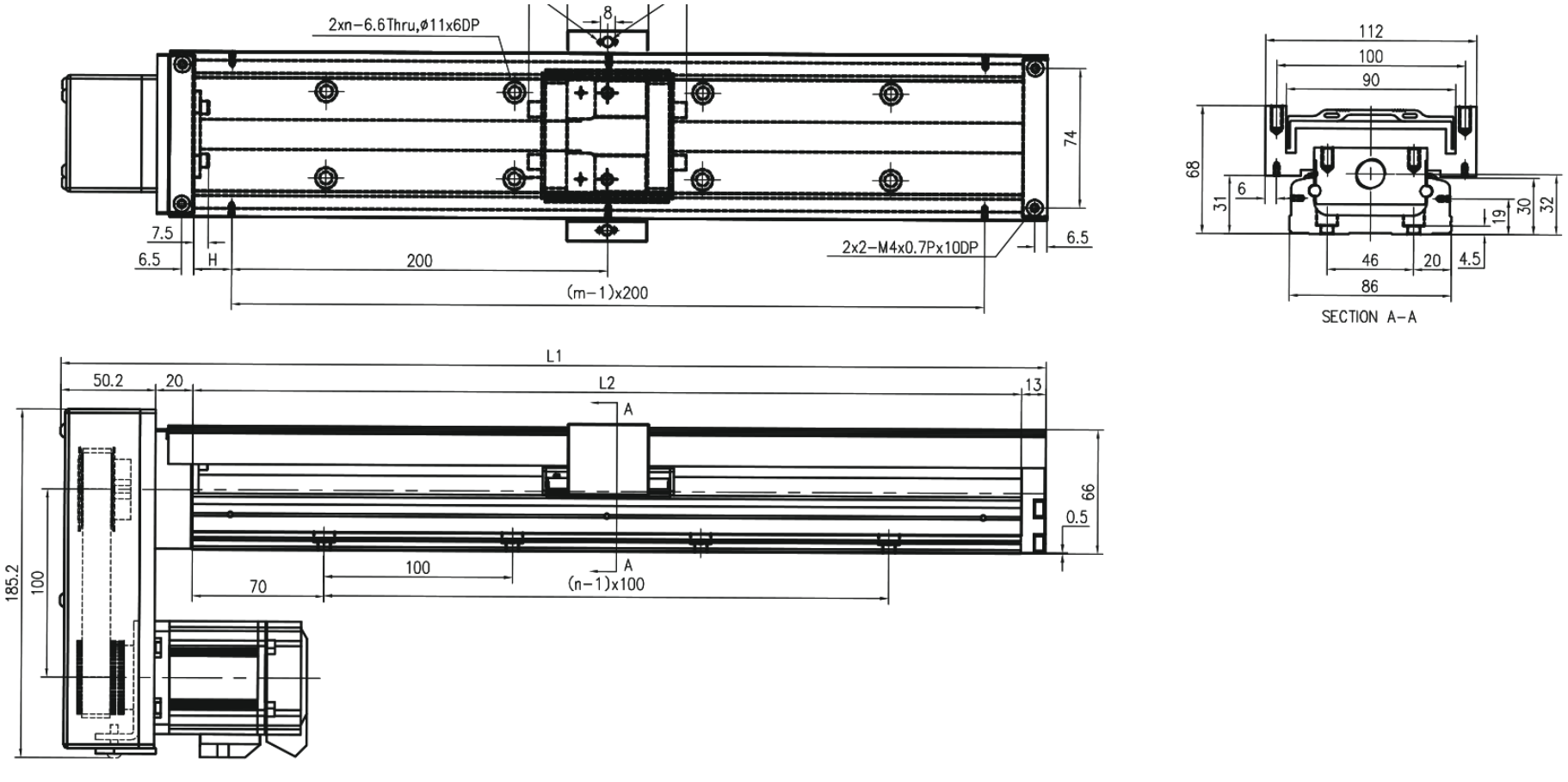

MKK86 · F0 텔레스코픽 커버 · 패널 1

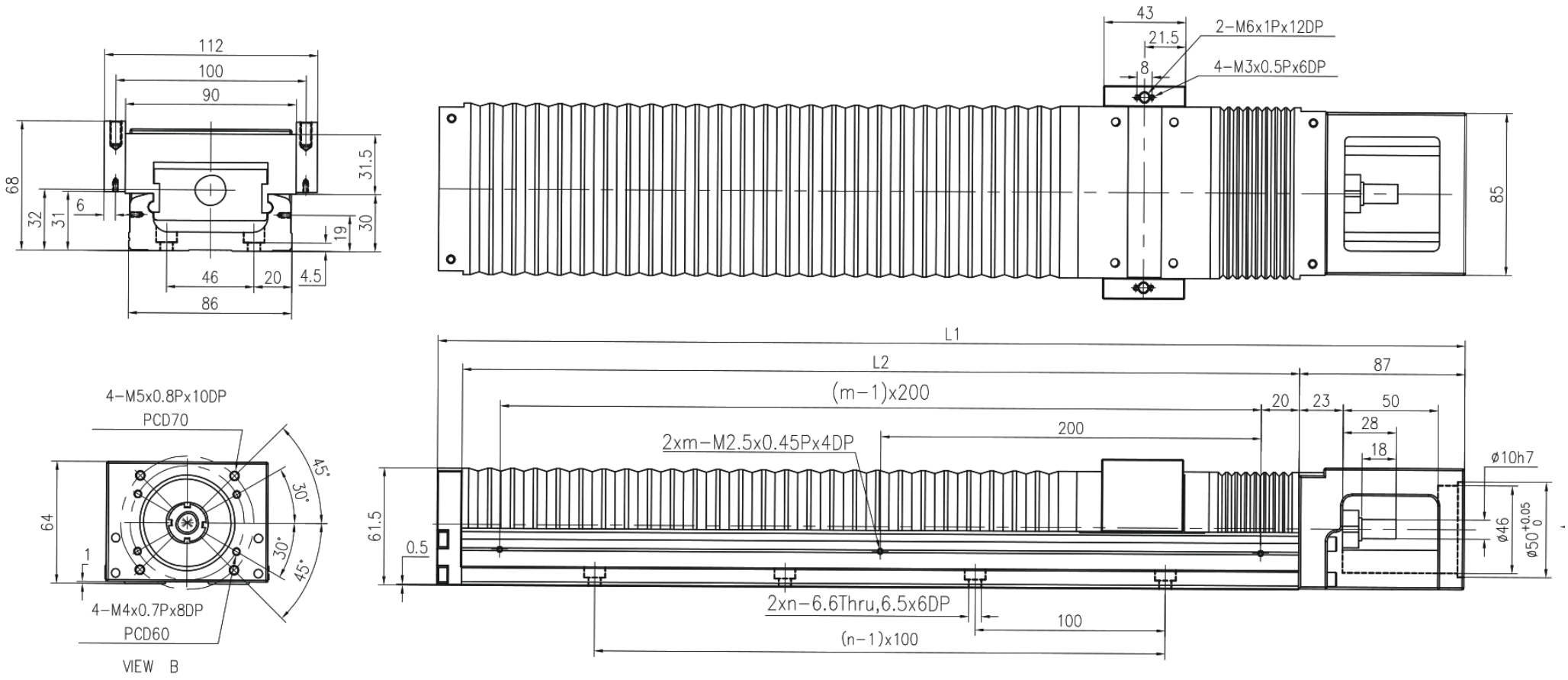

MKK86 · H0 텔레스코픽 커버 · 패널 2

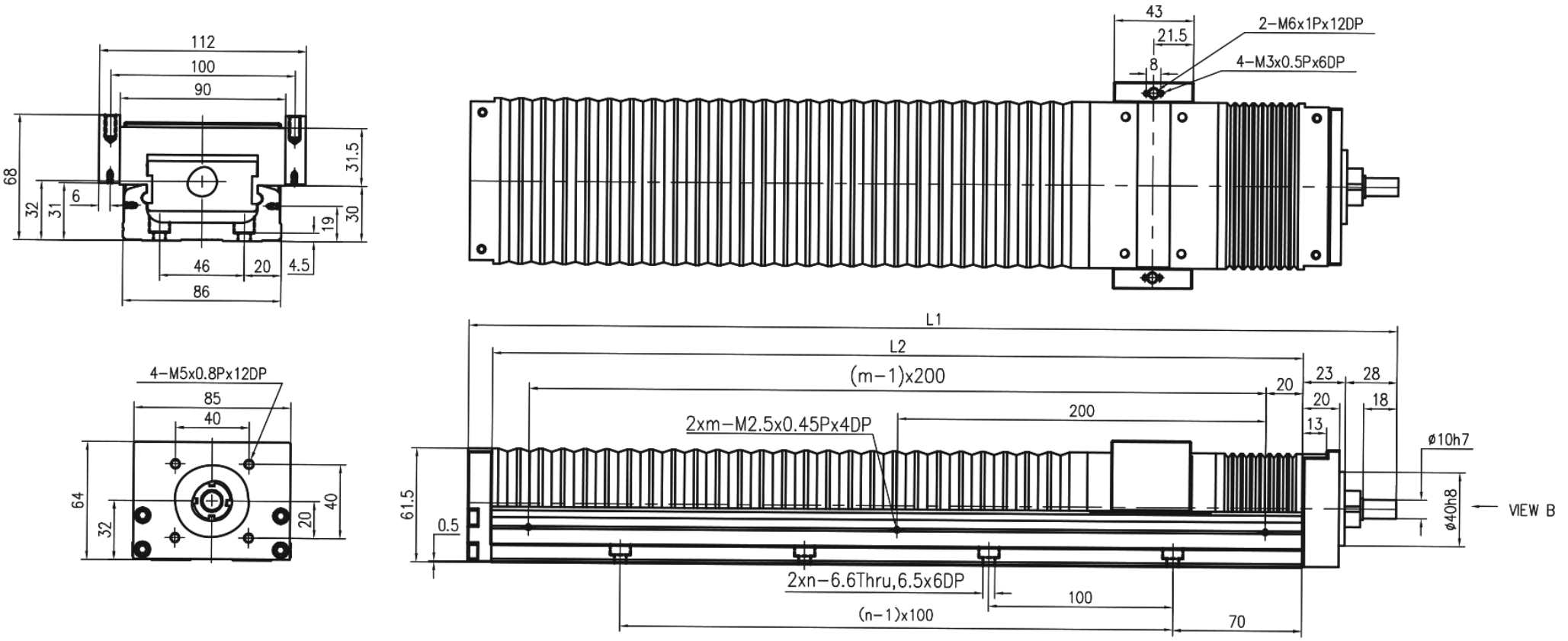

MKK86 · HR 텔레스코픽 커버 · 패널 1

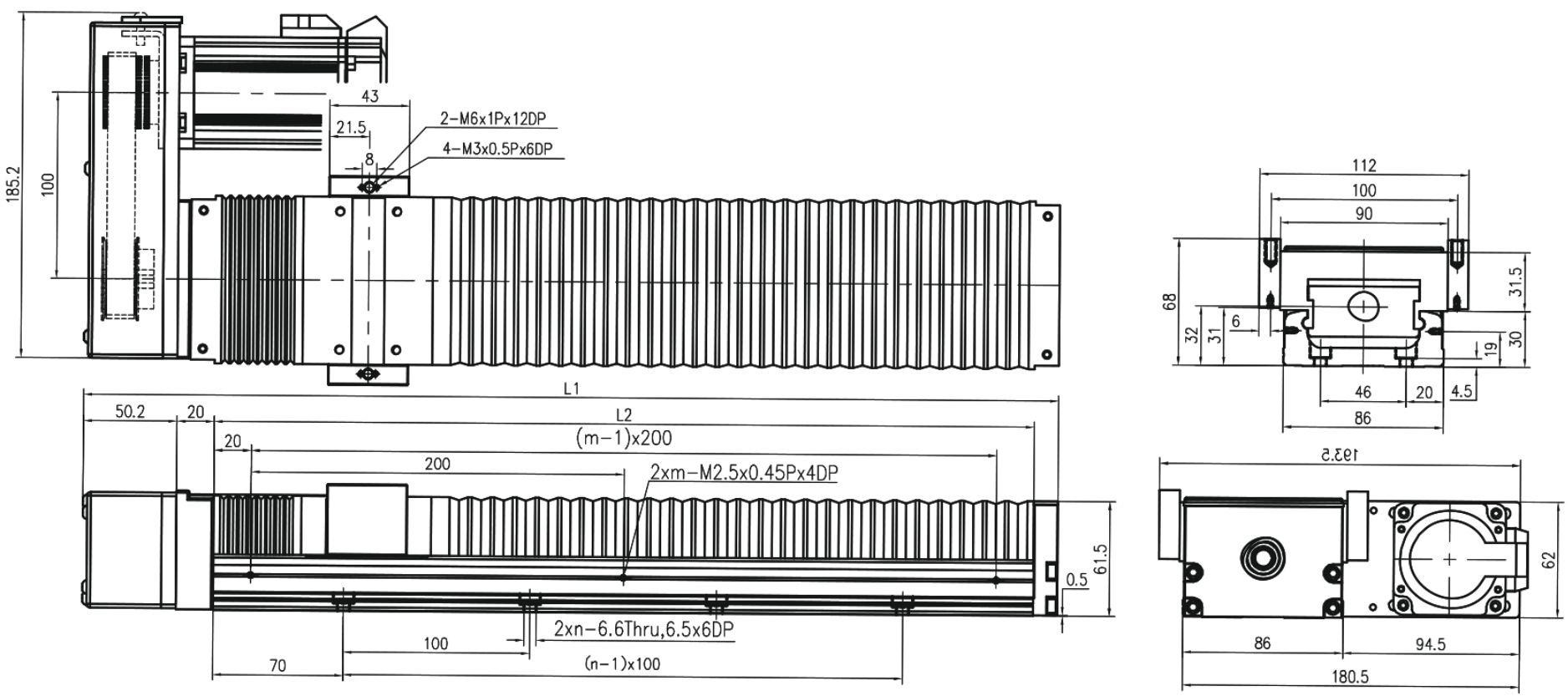

MKK86 · HL 텔레스코픽 커버 · 패널 2

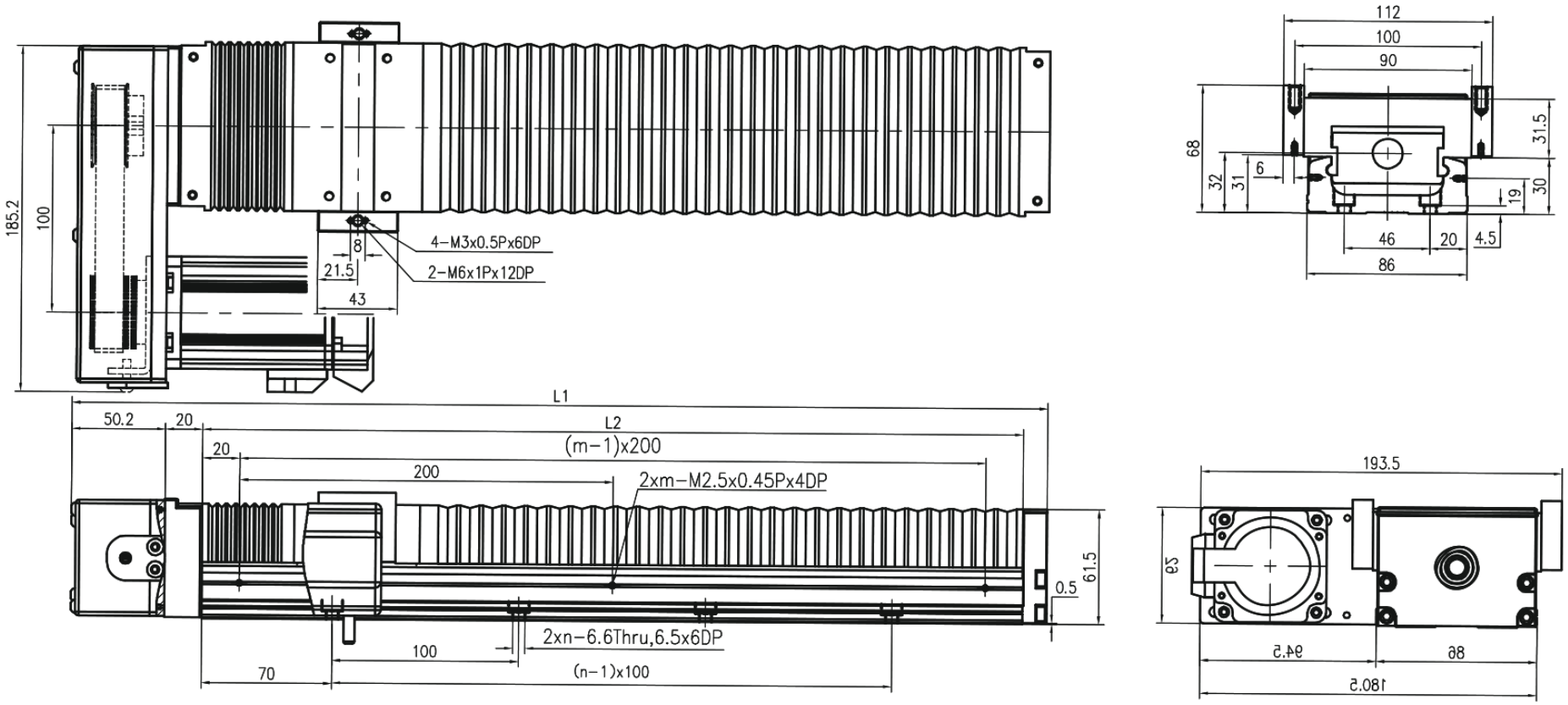

MKK86 · HS 텔레스코픽 커버 · 패널 1

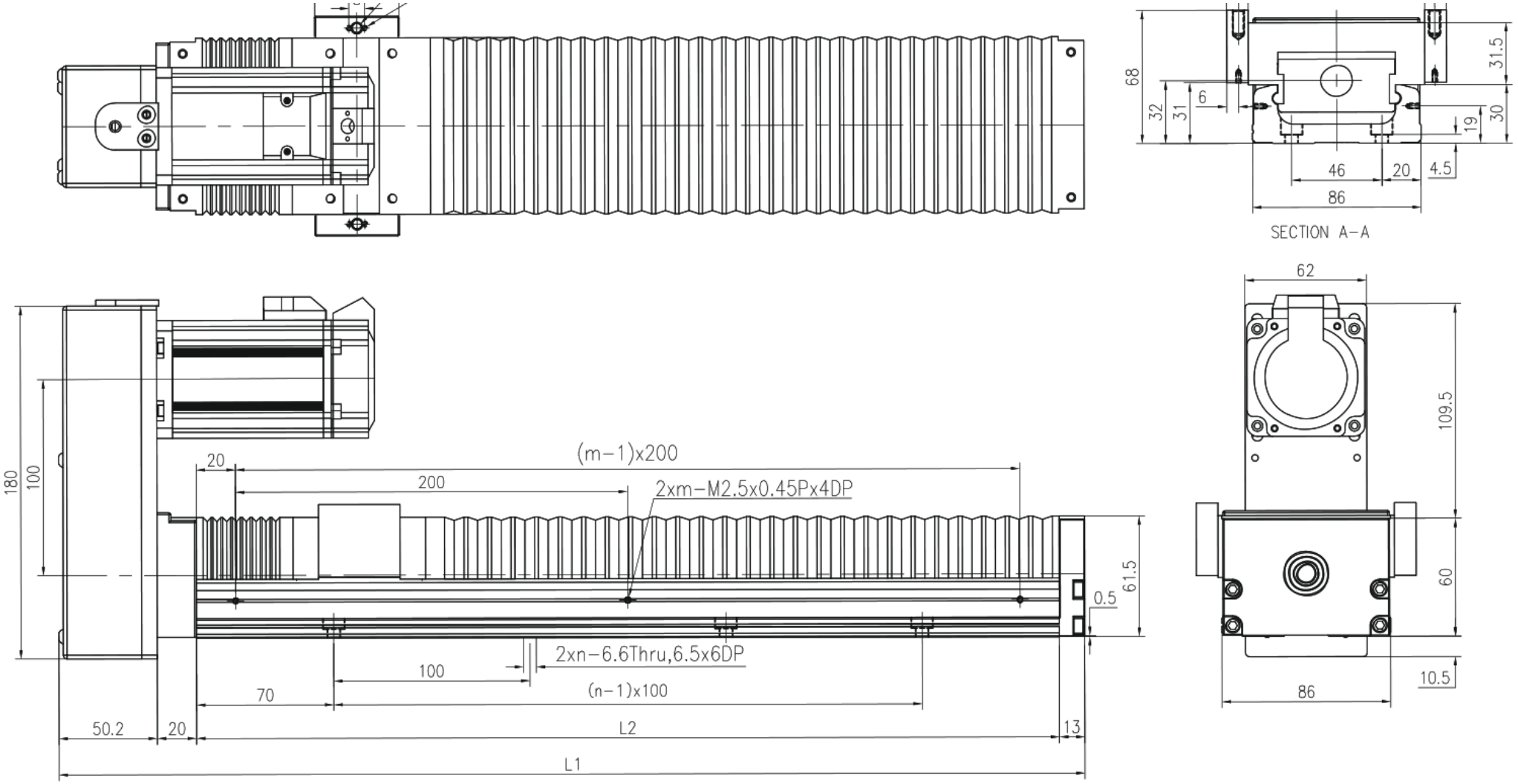

MKK86 · HM 텔레스코픽 커버 · 패널 2

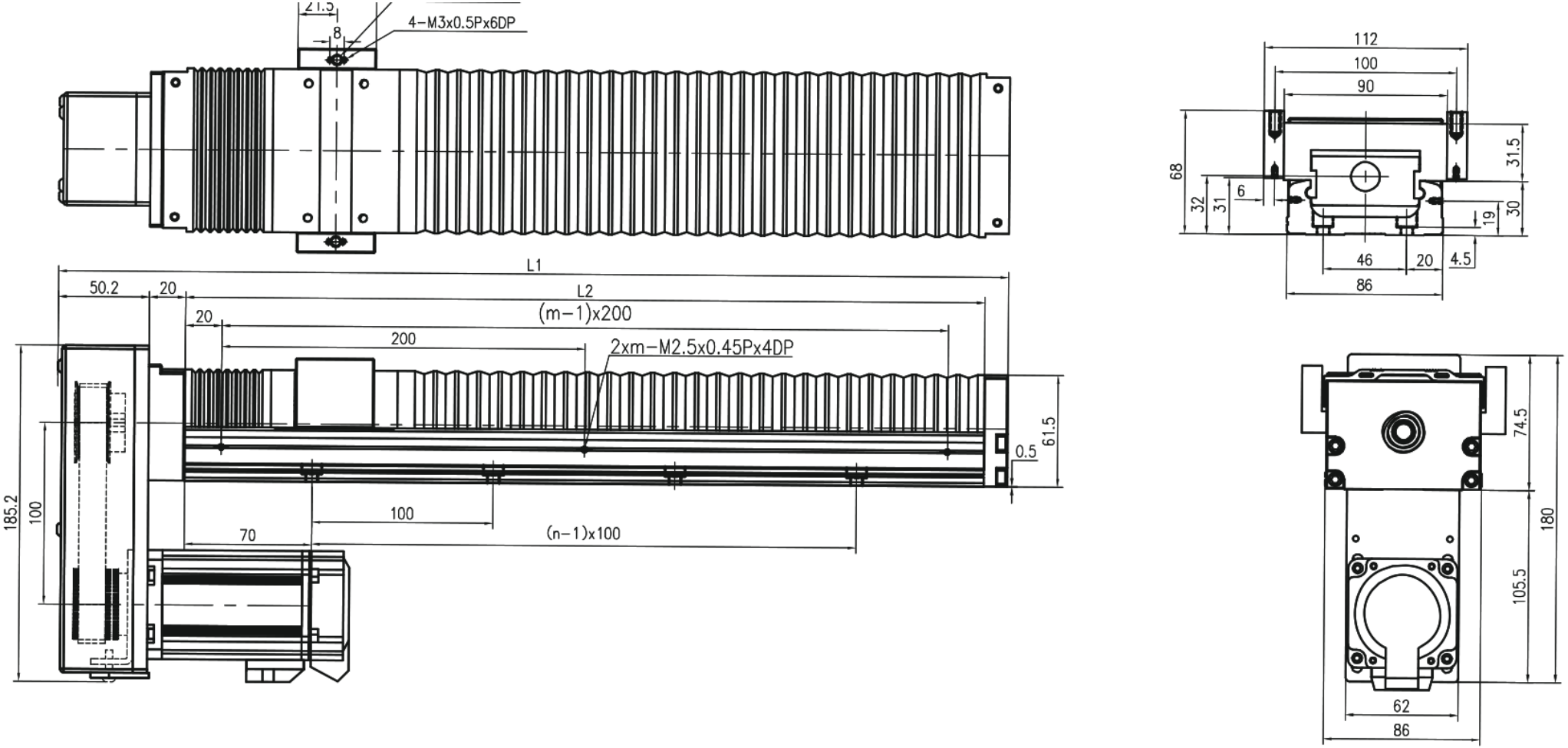

MKK86 · F0 · 장착 F0

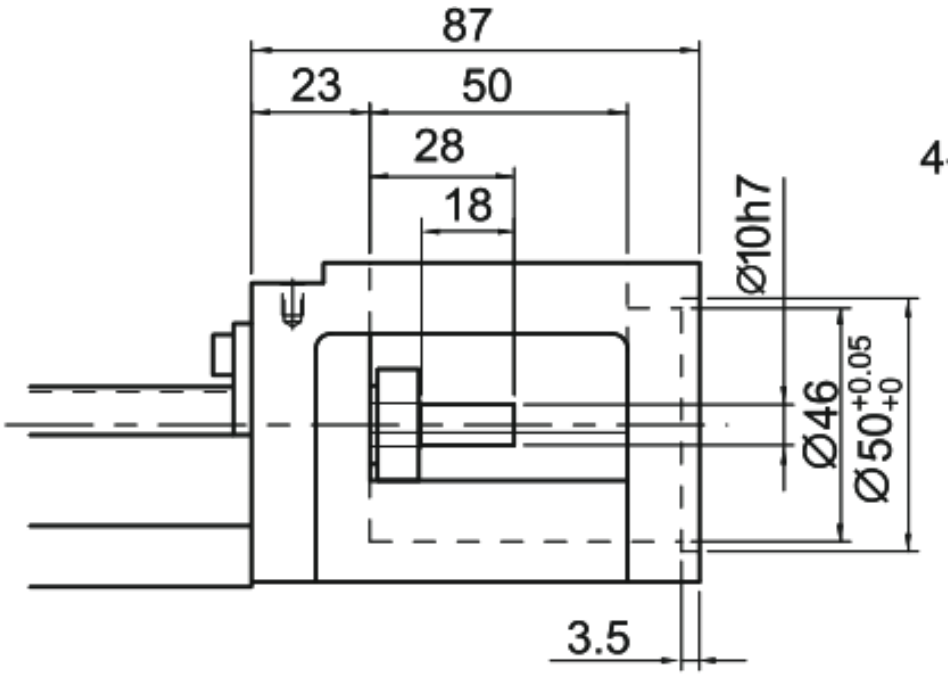

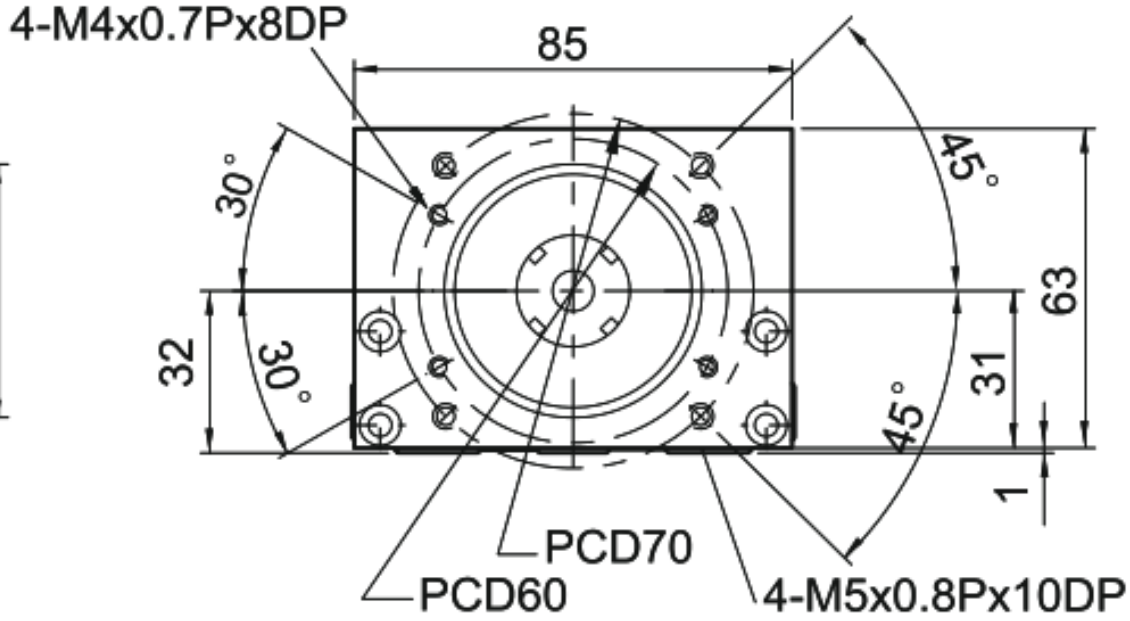

MKK86 · F1 · 장착 F1

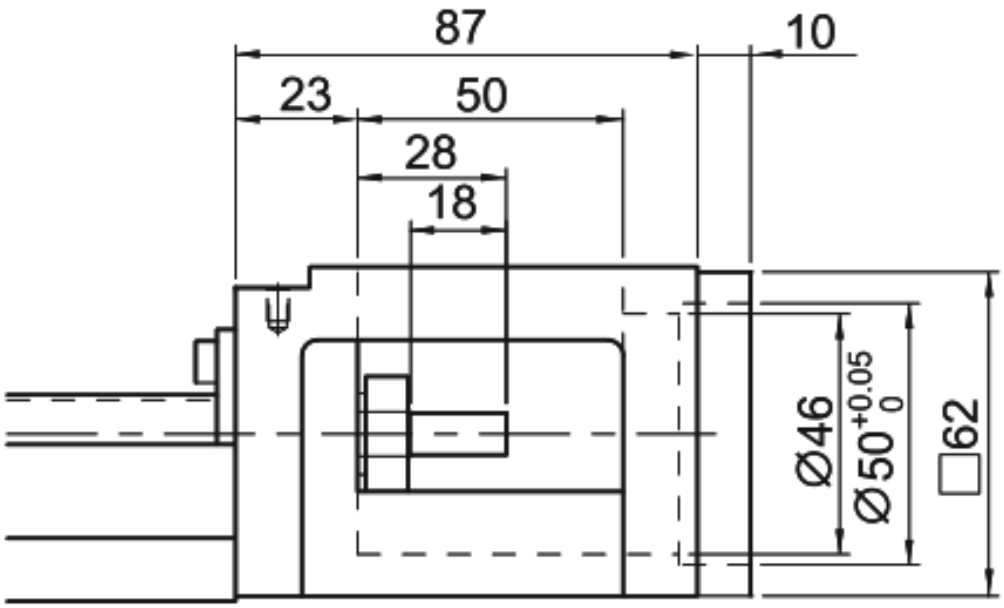

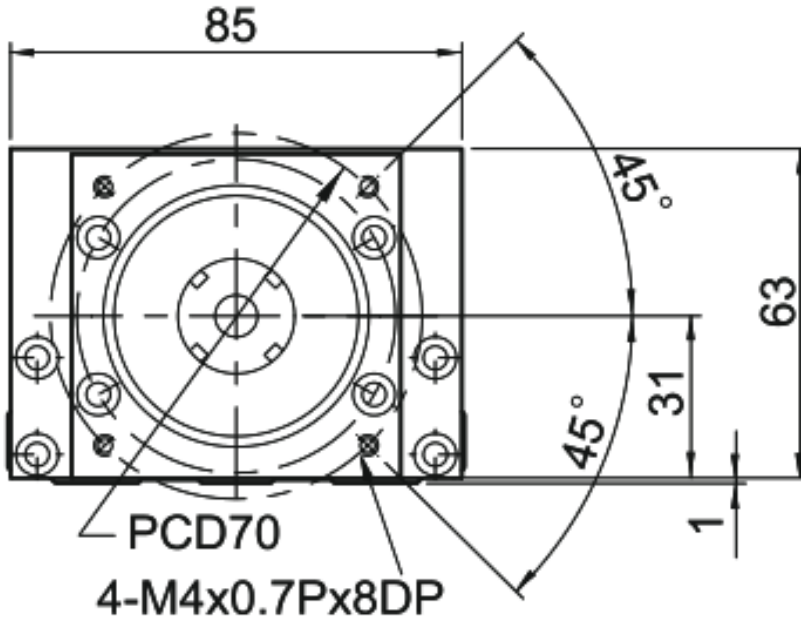

MKK86 · F2 · 장착 F2

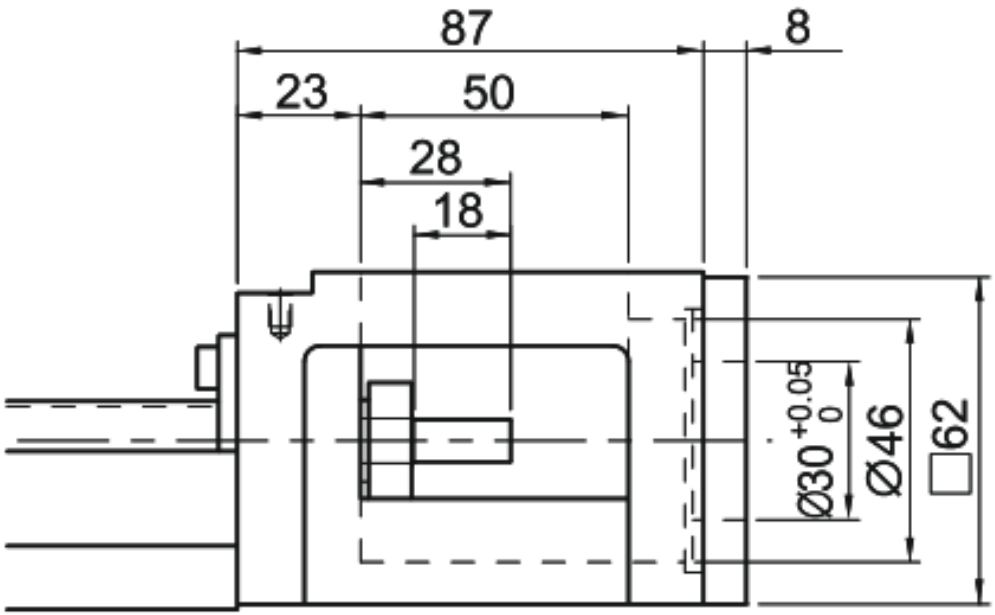

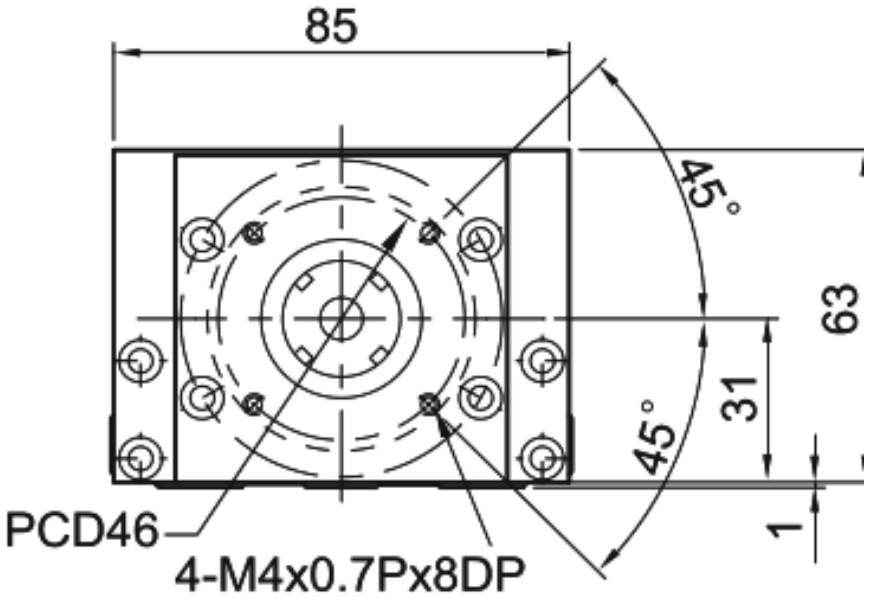

MKK86 · F3 · 장착 F3

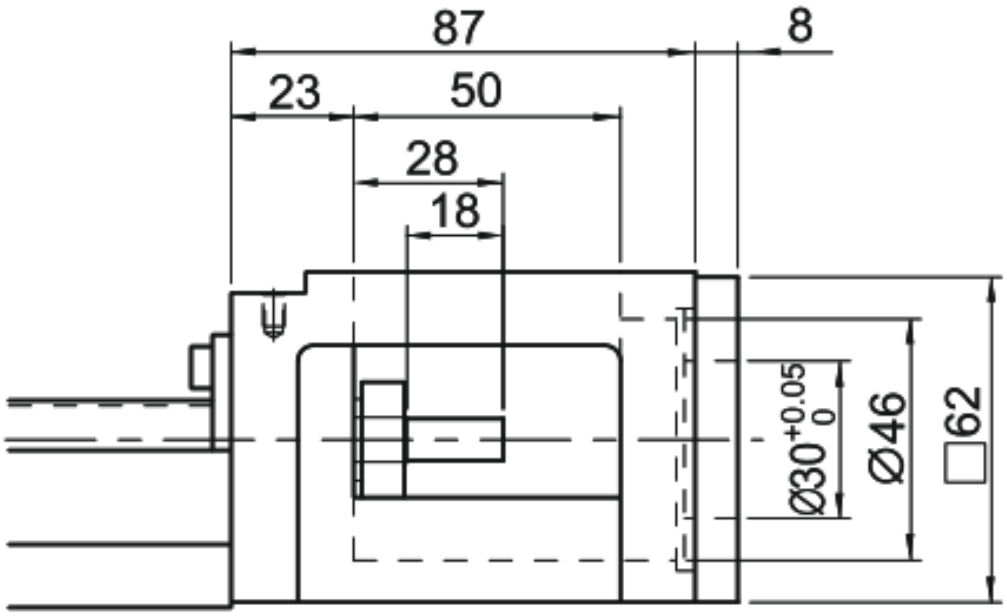

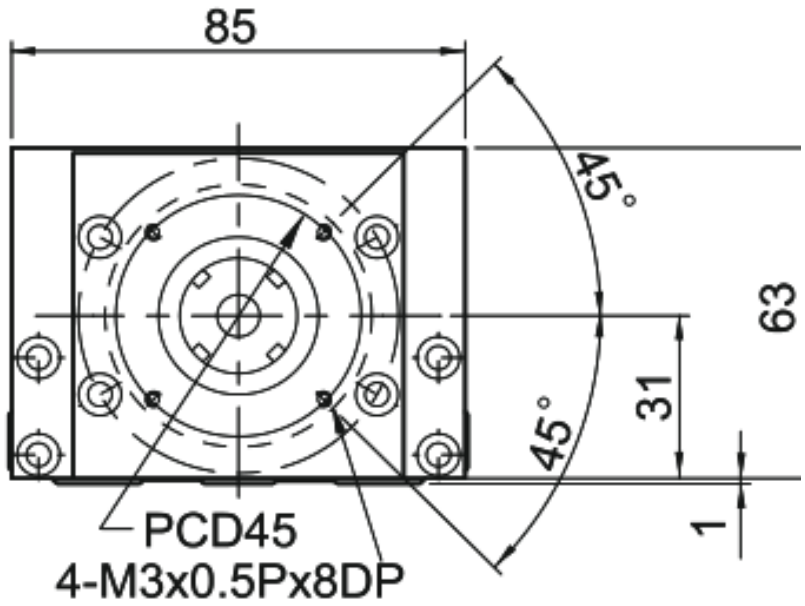

MKK86 · F4 · 장착 F4

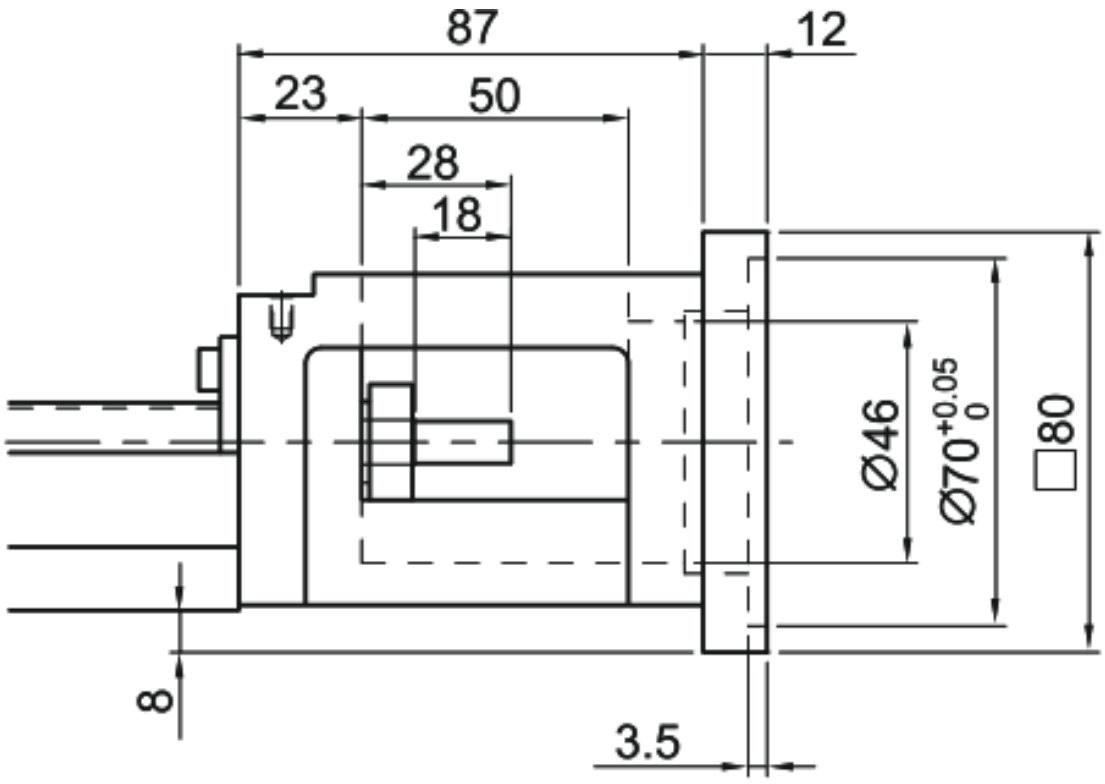

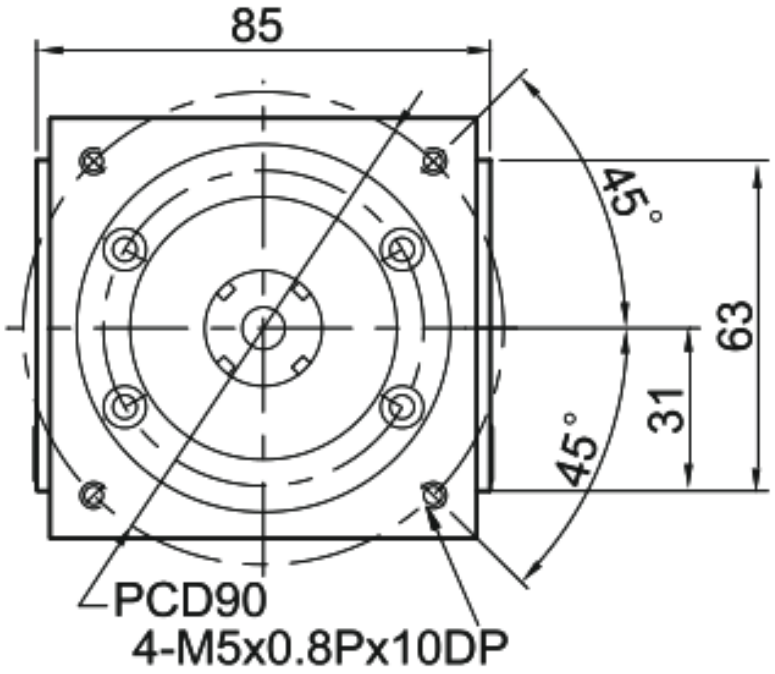

MKK86 · F5 · 장착 F5

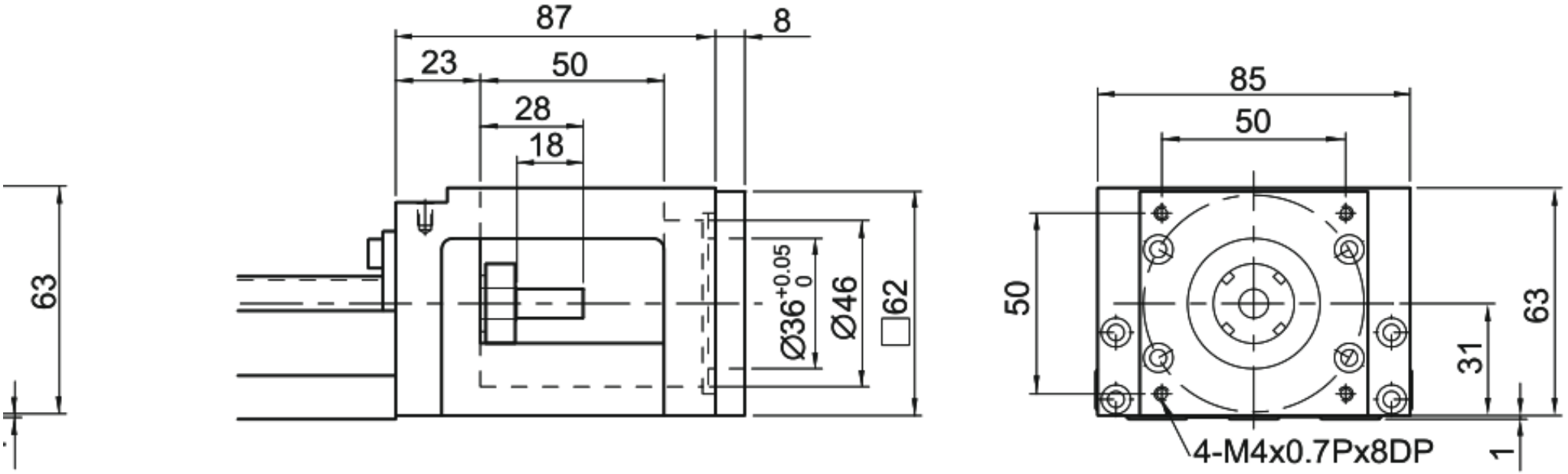

MKK86 · F6 · 장착 F6

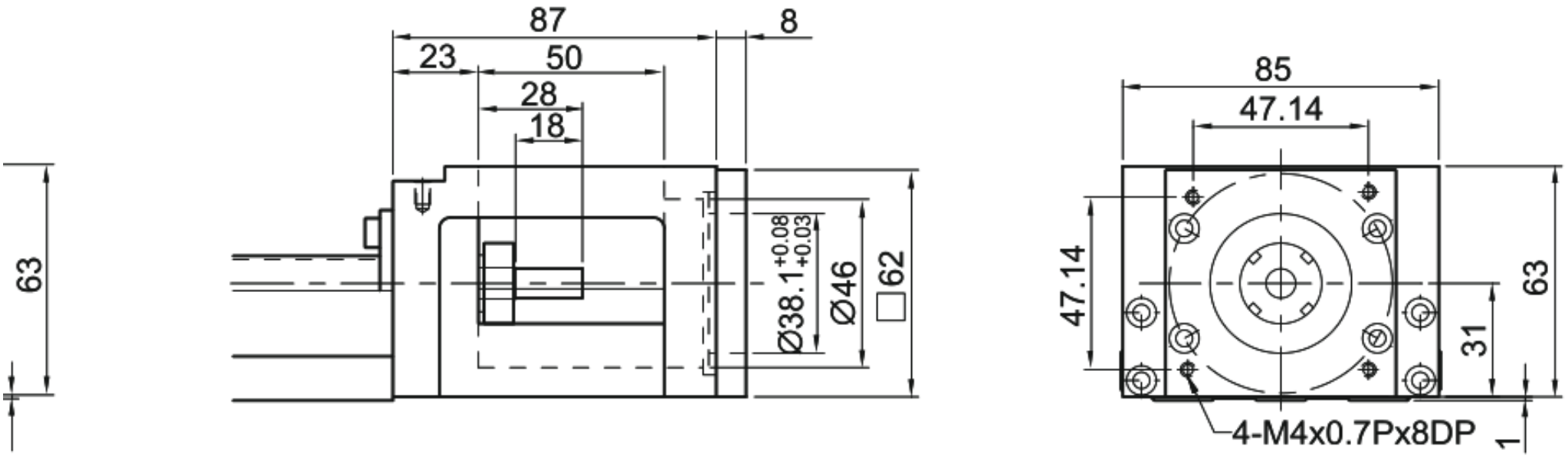

MKK86 · H0 · 장착 H0

