EDA94Z

أسطوانة كهربائية سيرفو عالية الدقة والتحميل بشوط قابل للتخصيص EDA94Z

المنتج

أسطوانة كهربائية سيرفو للحركة الخطية الموجّهة في آلة أو خط إنتاج.

المواصفات الفنية

مفتاح نهاية الشوط	مفتاح مغناطيسي
السرعة القصوى المسموح بها	**<=1000 mm/s**
أقصى قوة دفع مسموح بها	**<=30kN**
زاوية دوران قضيب المكبس	**+/-0.3 deg**
الطول القابل للتمديد	**<=960 mm**
القطر الداخلي	**phi80mm**

الاختيار

اختر الدفع والشوط والسرعة كحمل تشغيل واحد. لا يعني حد الكتالوج الأقصى أن الحدود الأخرى تنطبق معاً. أكد خطوة البرغي وتركيب المحرك والتخفيض والوصلة الحملية قبل الطلب.

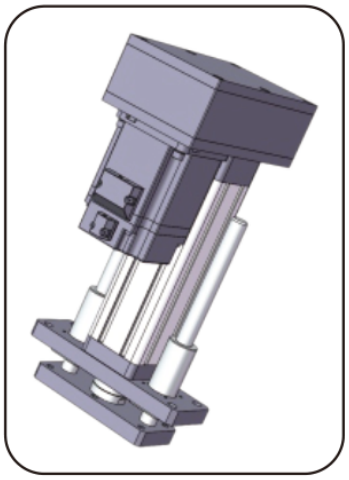

إيضاح المنتج

المعلمات الأساسية

(ملاحظة: يجب الجمع بين الدفع والشوط والسرعة حسب الاستخدام الفعلي، ولا يمكن استخدام القيم الحدّية الثلاث معاً.)

مفتاح نهاية الشوط	السرعة المسموحة القصوى	زاوية دوران قضيب المكبس مفتاح الحد	الطول القابل للتمديد	السرعة القصوى المسموح بها	أقصى قوة دفع مسموح بها	القطر الداخلي	القطر الخارجي
مفتاح مغناطيسي	<=1000 mm/s	+/-0.3 deg	<=960 mm	<=30KN	phi80mm	94x94 mm

خيارات الدفع والمحرك

مخفضات يمكن مواءمتها	مخفضات يمكن مواءمتها	مواصفات المحرك التي يمكن تركيبها مباشرة	نسبة سرعة العجلة المتزامنة (الدخل: الخرج)	نسبة سرعة العجلة المتزامنة (الدخل: الخرج)	نسبة سرعة العجلة المتزامنة (الدخل: الخرج)	تقدّم اللولب الكروي
60A, 80A, 130A	85A	180A	2:1	1.5:1	1:1	05mm
60A, 80A, 130A	85A	180A	2:1	1.5:1	1:1	10mm
60A, 80A, 100A, 130A	90A	180A	2:1	1.5:1	1:1	10mm
60A, 80A, 100A, 130A	90A	180A	2:1	1.5:1	1:1	20mm
80 A , 100A , 130A, 180A	115A	180A	2:1	1.5:1	1:1	20mm
80 A , 100A , 130A, 180A	115A	180A	2:1	1.5:1	1:1	32mm

معلمات البرغي الكروي

(ملاحظة: حمل برغي التغذية ينطبق على شوط 300mm =>، وللشوط الأكبر من 300mm يُرجى استشارة كوادرنا الفنية.)

قة تحديد الموضع | مستوى الدقة	مستوى الدقةدقة تحديد الموضع | مستوى الدقة	نسبة النحافة	عمود اللولب	قطر الكرة خصائص الفولاذ		Coa (KN)	Ca (KN)	تقدّم اللولب الكروي	القطر	النوع	طراز اللولب الكروي
C7/+/-0.02	C5/+/-0.01	1:30	32K10	3.175mm	54Kgf/um	62.2 KN	18.8 KN	05mm	32 mm	برغي كروي	SFNU3205-4
C7/+/-0.02	C5/+/-0.01	1:30	32K10	6.35mm	61Kgf/um	119.7 KN	47.1 KN	10mm	32 mm	برغي كروي	SFNU3210-4

emmy@htrobot.com www.htrobot.com

EDA94Z

أسطوانات كهربائية

معلمات البرغي الكروي (تابع)

طراز اللولب الكروي	النوع	القطر	تقدّم اللولب الكروي	Ca (KN)	Coa (KN)	قطر الكرة خصائص الفولاذ		عمود اللولب	نسبة النحافة	مستوى الدقة	ة تحديد الموضع | مستوى الدقةدقة تحديد الموضع
SFA3220-2.8	برغي كروي	32 mm	25mm	18.7 KN	53.7 KN	43Kgf/um	3.969mm	32K10	1:30	C5/+/-0.01	C7/+/-0.02
SFA3232-1.8	برغي كروي	32 mm	32mm	12.3 KN	33.5 KN	27Kgf/um	3.969mm	32K10	1:30	C5/+/-0.01	C7/+/-0.02

معلمات المحمل

طراز المحمل	Cr (KN)	Cor (KN)
محمل كروي أخدود عميق 6007-ZZx2	15.9 KN	10.3 KN
محمل دفع مسطح 51207	39 KN	78 KN

بكرات التوقيت والسير

نسبة سرعة البكرات المتزامنة	مواصفات ترس القيادة	مواصفات الترس المدفوع	عدد أسنان ترس القيادة	عدد أسنان العجلة المُدارة	المسافة بين مركزي البكرتين	محيط الحزام المتزامن	عرض الحزام المتزامن
1:1	8M30T47	8M30T47	45	45	155mm	672	30mm
1.5:1	8M30T47	8M30T47	30	45	155mm	608	30mm
2:1	8M30T47	8M30T47	30	60	155mm	680	30mm

جدول مطابقة الأبعاد (mm)

نوع توصيل الحمل	phiA	phiB	phiC	C	D	E	F	H	G	M
سن خارجي	phi80	phi60	-	50	80	3	14	-	55	M40x1.5
سن داخلي	phi80	phi60	-	40	30	3	-	-	55	M24
موصل من النوع I	phi80	phi60	phi35	-	195	3	35	55	55	-
محمل عين السمكة	phi80	phi60	phi30	-	94	3	37	-	55	-
وصلة Y	phi80	phi60	phi35	-	195	3	35	73	70	-

emmy@htrobot.com www.htrobot.com