MY12T ຂະໜາດ

ມຸມມອງຂະໜາດ ແລະຕົດຕັ້ງ. ຫົວໜ່ວຍແມ່ນຢ້າຍທີ່ພົມໃນແຕ່ລະມຸມມອງ.

ແຜນເຫຼົ່ານີ້ບໍ່ໄດ້ເລືອກຊະໂກ. ຢືນຢັນການຕົດຕັ້ງຕາມການຕັ້ງຄ່າທີ່ທ່ານສັ່ງ.

ນອກ C: 3 ມຸມມອງ. ມຸມມອງ 1, ແປນໜ້າຕັດ, ພາບລວມວິສະວະກຳ

MY12T · ນອກ C · ມຸມມອງ 1

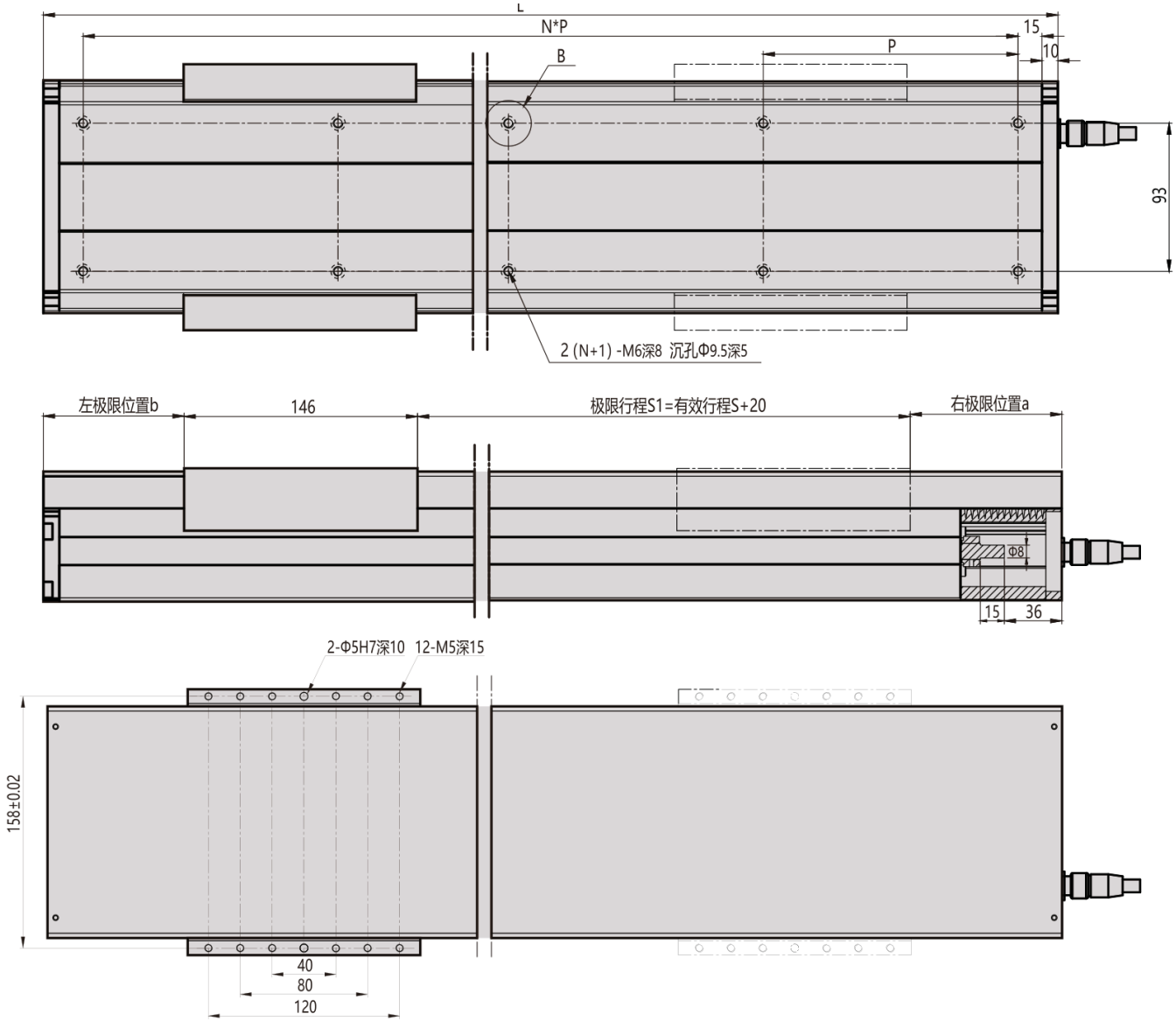

MY12T · ນອກ C · ແປນໜ້າຕັດ

B向视图

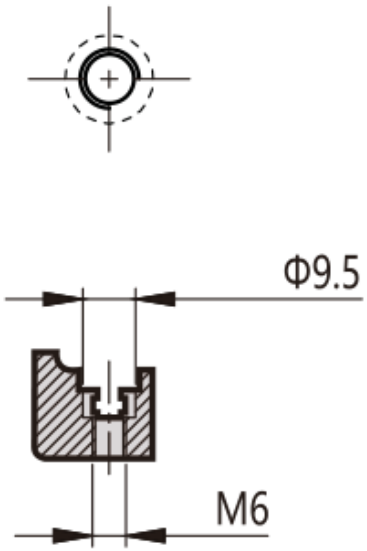

传感器航插接线图

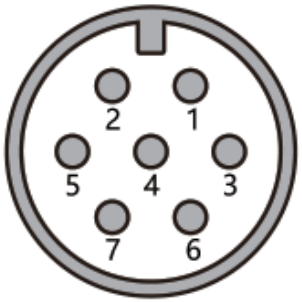

针脚定义：
针脚1：V+(5V-24V)
针脚2:V-
针脚3:远极限位点
针脚4:近极限位点
针脚5:零点位置

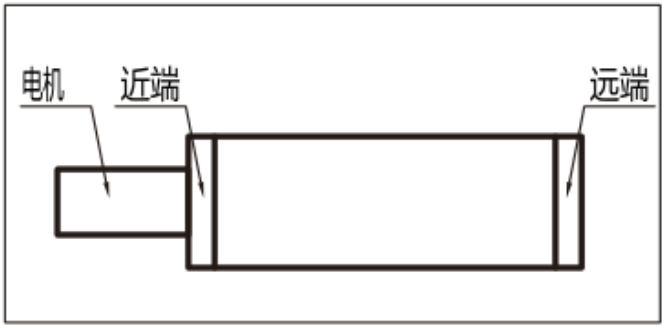

电机法兰视图

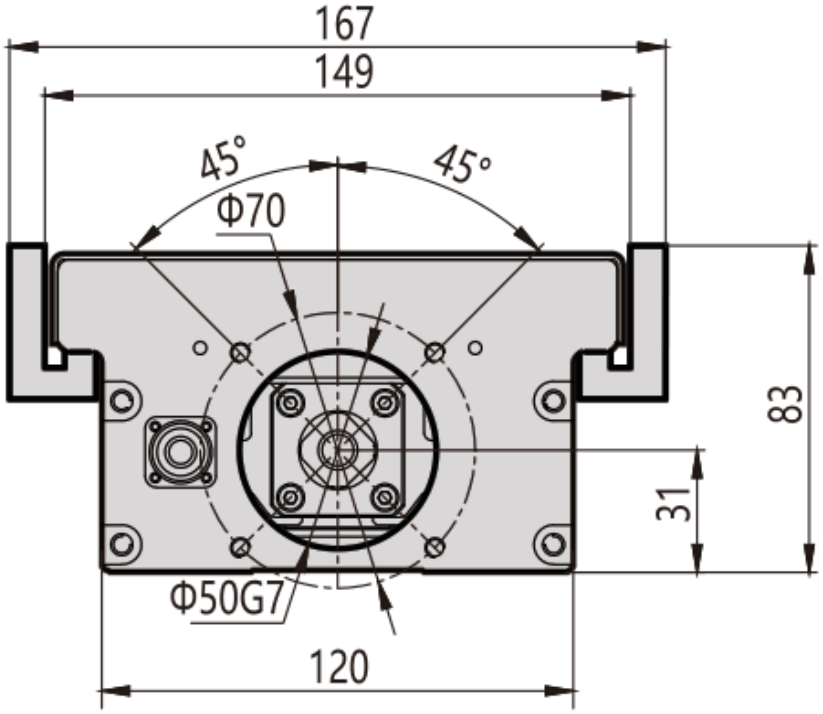

MY12T · ນອກ C · ພາບລວມວິສະວະກຳ

