이 아틀라스 사용법

각 뷰는 명시된 변형 또는 비율 그룹의 카탈로그 도면입니다. 축척 측정이 아니라 인쇄 라벨을 사용하십시오. 참조 도면이며 CAD 파일이 아닙니다.

EDA40 / 도면 아틀라스

목차

R01	1 뷰 | 페이지 2-2
R02	1 뷰 | 페이지 3-3
R08	1 뷰 | 페이지 4-4
R05	1 뷰 | 페이지 5-5
R04	1 뷰 | 페이지 6-6
R07	1 뷰 | 페이지 7-7
R03	1 뷰 | 페이지 8-8
R06	1 뷰 | 페이지 9-9
L08	1 뷰 | 페이지 10-10
L04	1 뷰 | 페이지 11-11
L03	1 뷰 | 페이지 12-12
L07	1 뷰 | 페이지 13-13
L01	1 뷰 | 페이지 14-14
L06	1 뷰 | 페이지 15-15

HTROBOT에 문의

이메일: emmy@htrobot.com

웹사이트: www.htrobot.com

EDA40 | 치수도

카탈로그 도면

EDA40 R01 치수도 설명:L1=신장 가능 길이+85,L2=신장 가능 길이+149 | R01

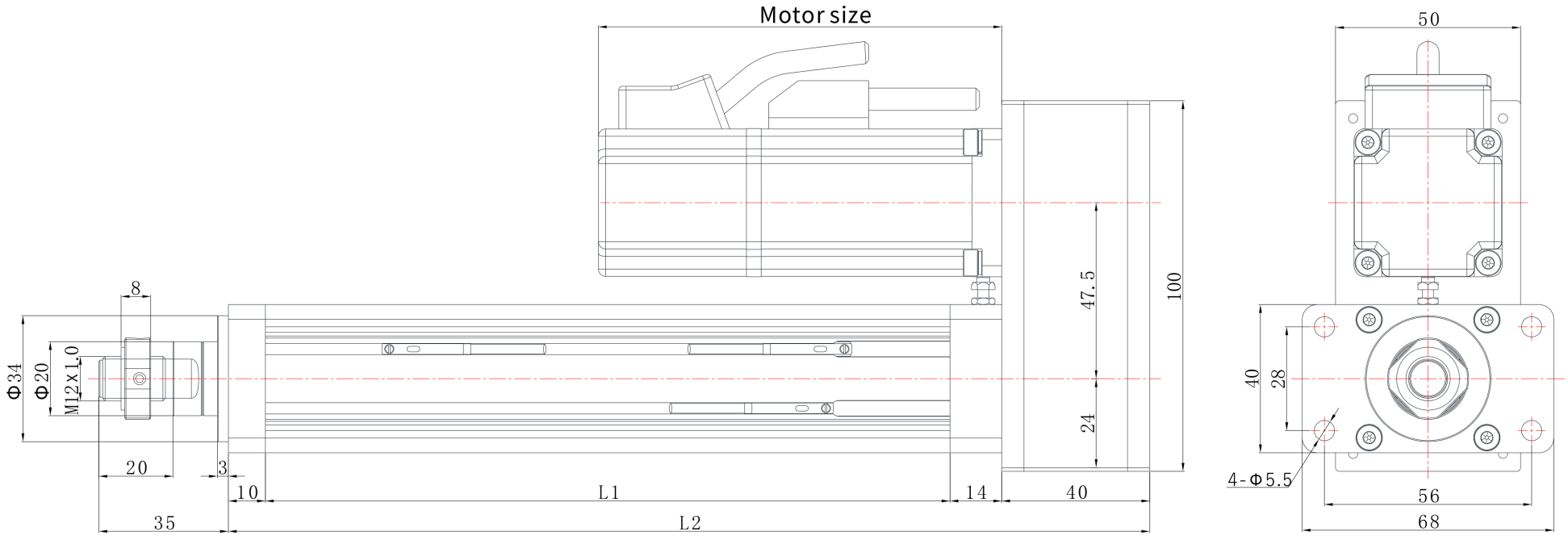

EDA40 | 치수도

카탈로그 도면

EDA40 R02 치수도 설명:L1=신장 가능 길이+85,L2=신장 가능 길이+139 | R02

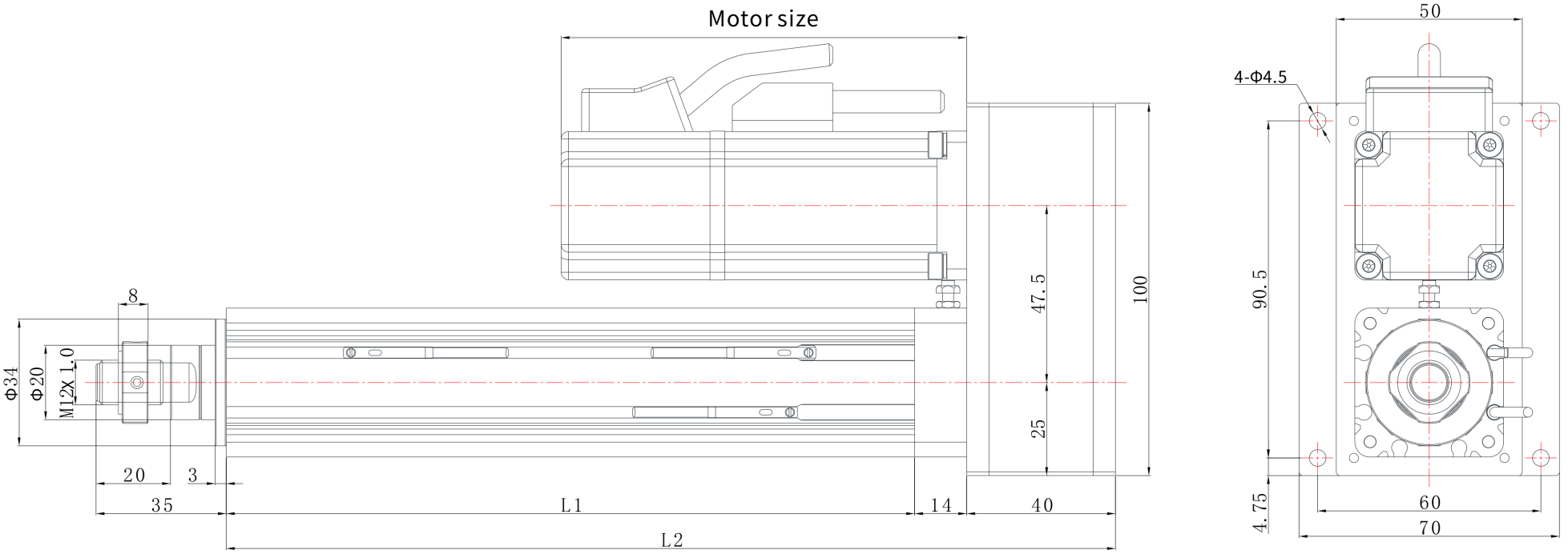

EDA40 | 치수도

카탈로그 도면

EDA40 R08 치수도 설명:L1=신장 가능 길이+85,L2=신장 가능 길이+149 | R08

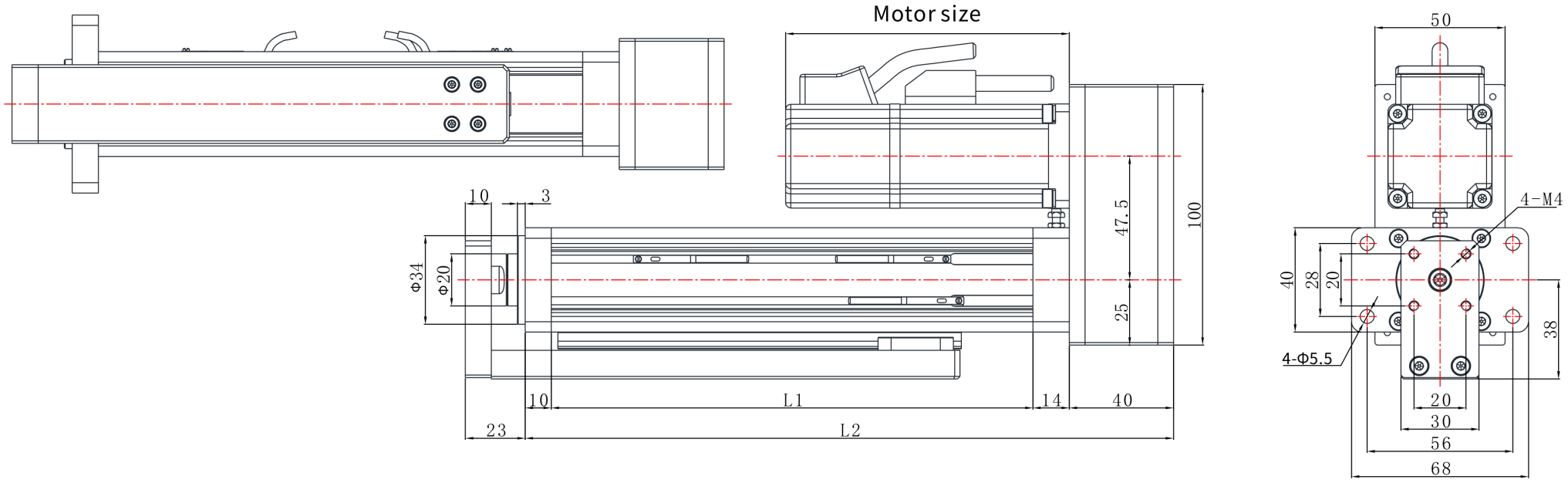

EDA40 | 치수도

카탈로그 도면

EDA40 R05 치수도 설명:L1=신장 가능 길이+85,L2=신장 가능 길이+228 | R05

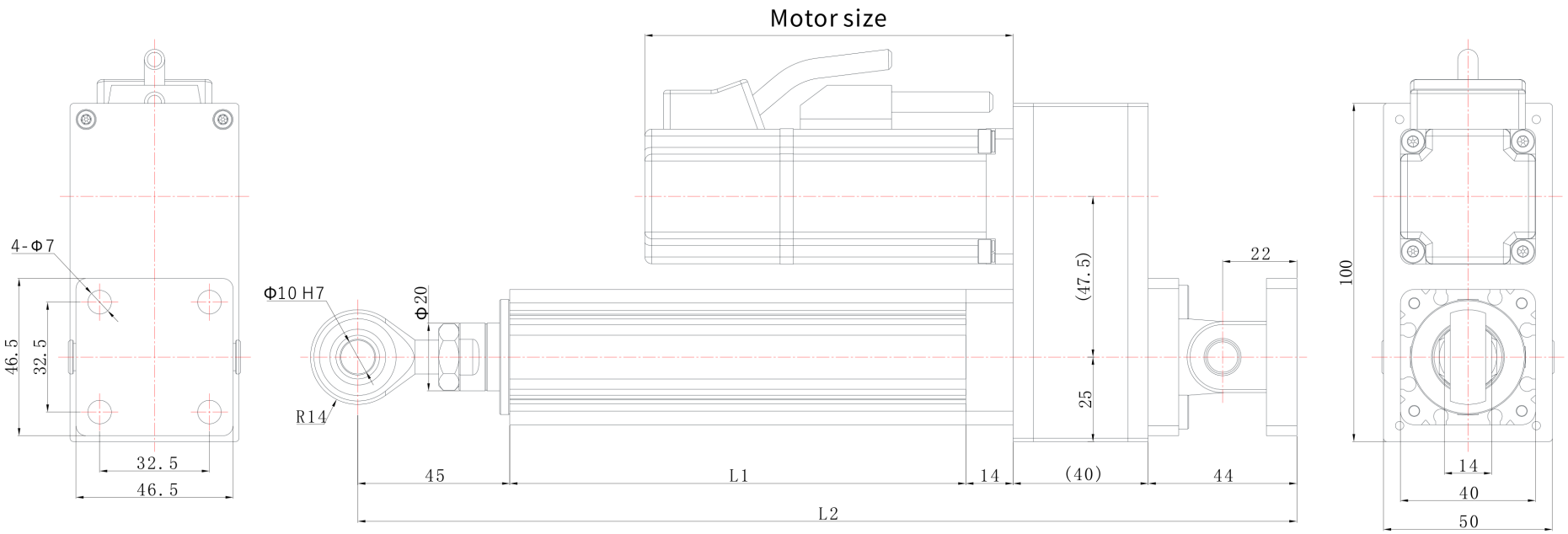

EDA40 | 치수도

카탈로그 도면

EDA40 R04 치수도 설명:L1=신장 가능 길이+85,L2=신장 가능 길이+149 | R04

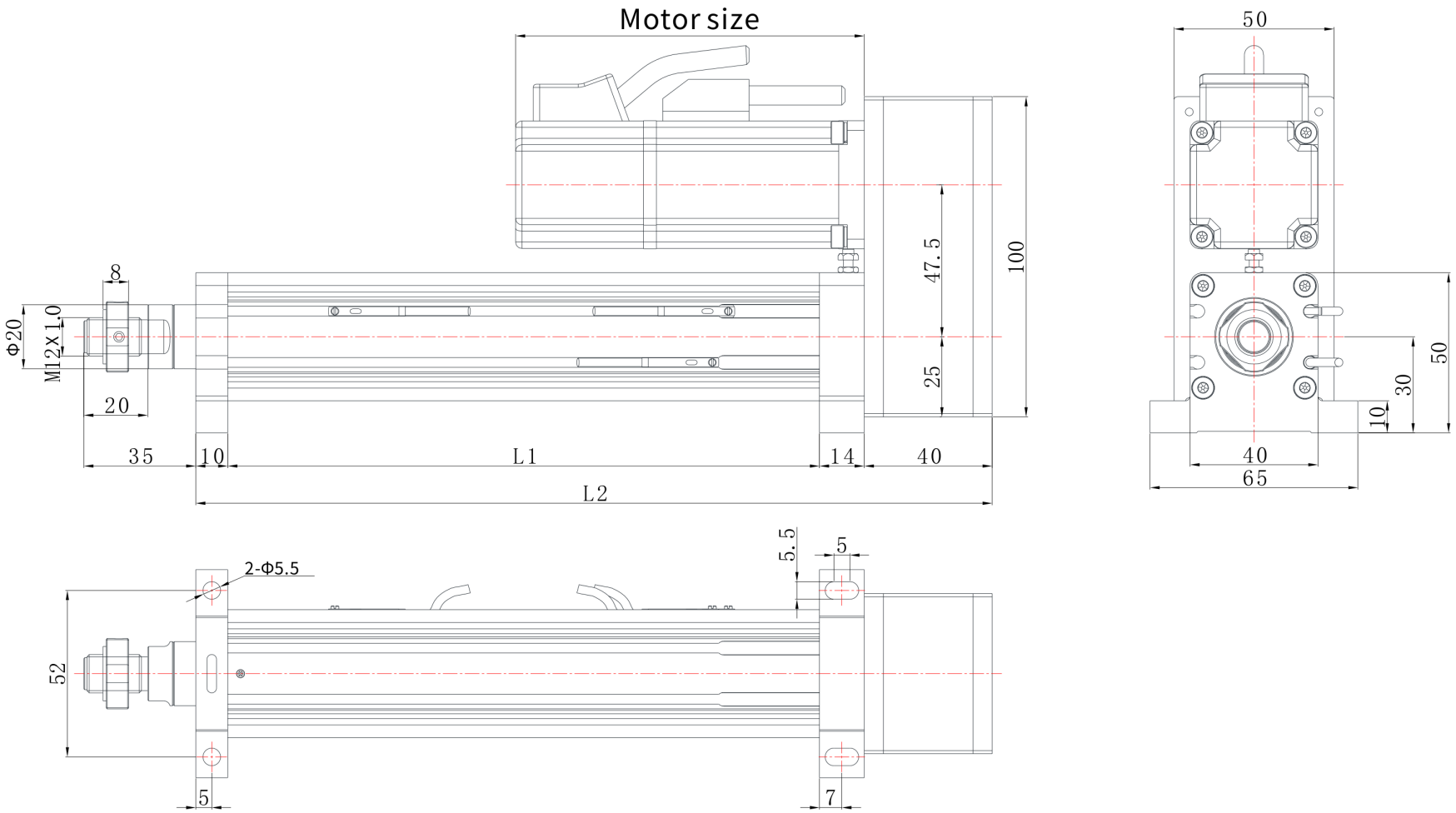

EDA40 | 치수도

카탈로그 도면

EDA40 R07 치수도 설명:L1=신장 가능 길이+85,L2=신장 가능 길이+139 | R07

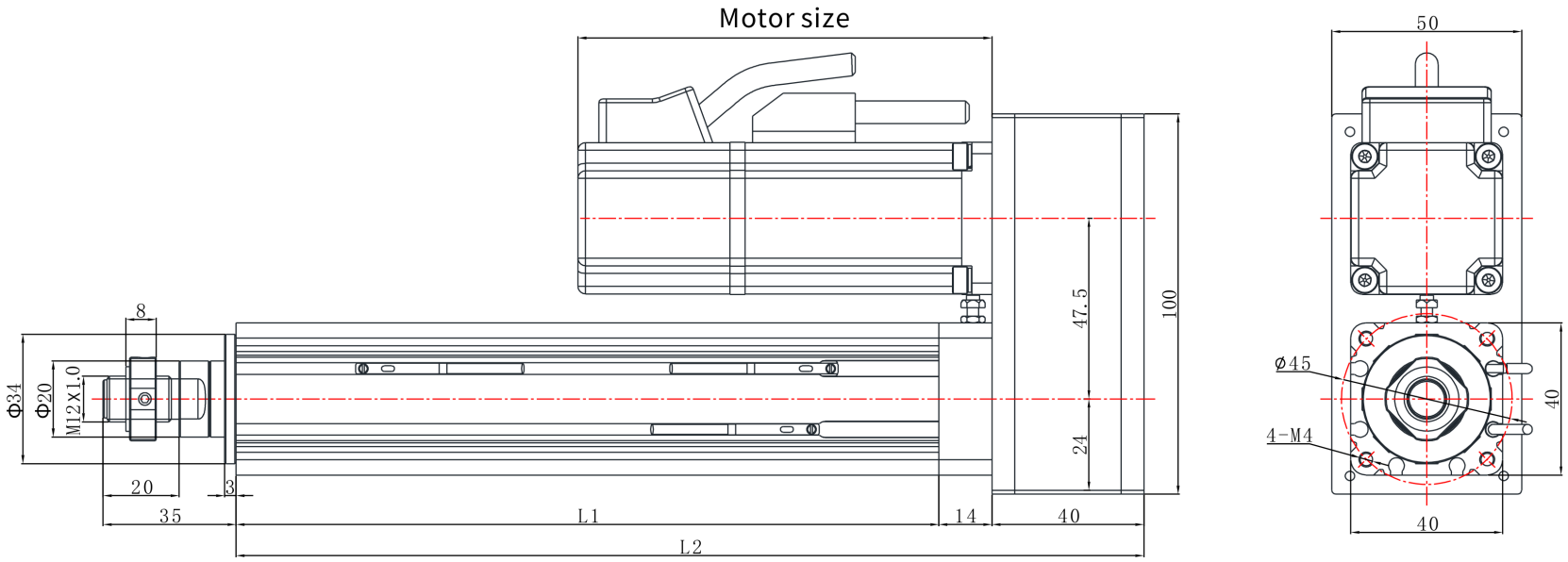

EDA40 | 치수도

카탈로그 도면

EDA40 R03 치수도 설명:L1=신장 가능 길이+85,L2=신장 가능 길이+139 | R03

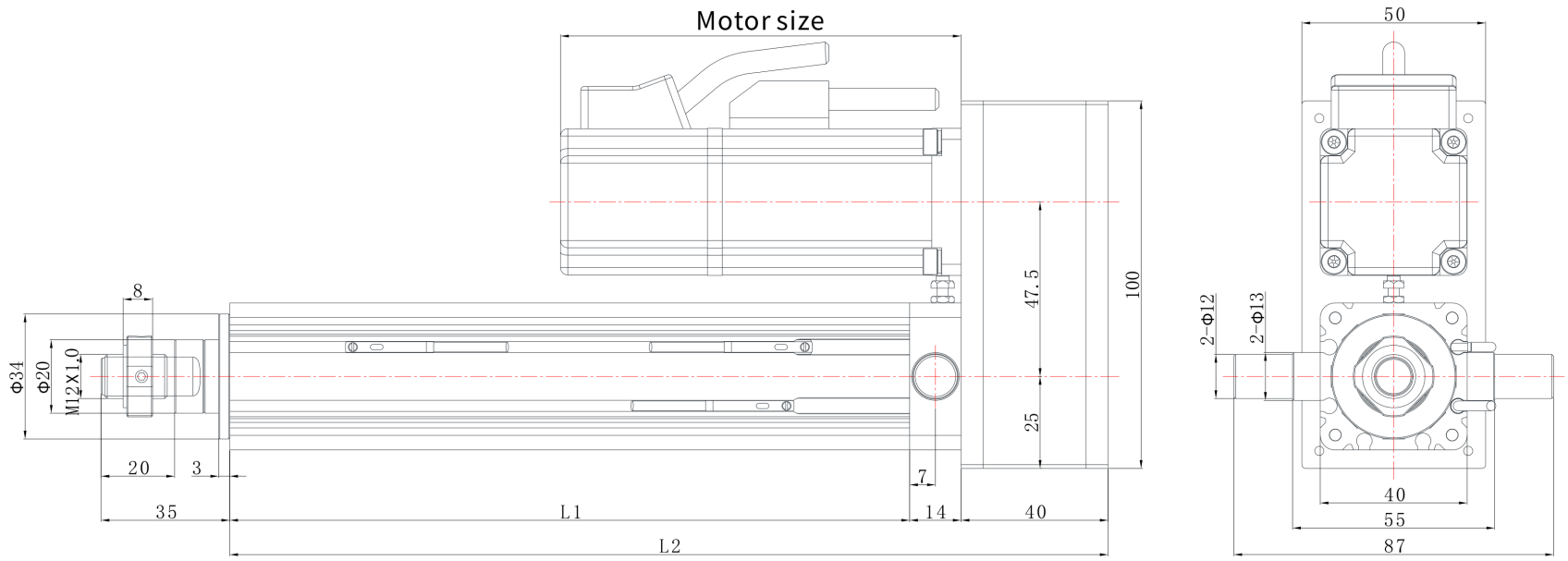

EDA40 | 치수도

카탈로그 도면

EDA40 R06 치수도 설명:L1=신장 가능 길이+85,L2=신장 가능 길이+172 | R06

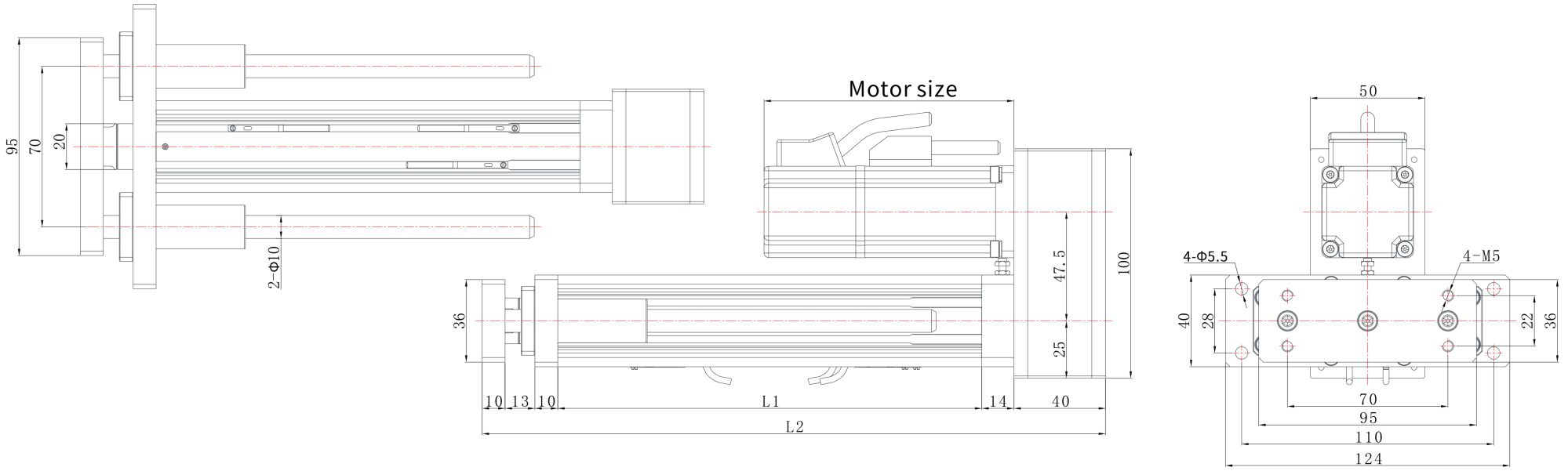

EDA40 | 치수도

카탈로그 도면

EDA40 L08 치수도 설명:L1=신장 가능 길이+85,L2=신장 가능 길이+154 | L08

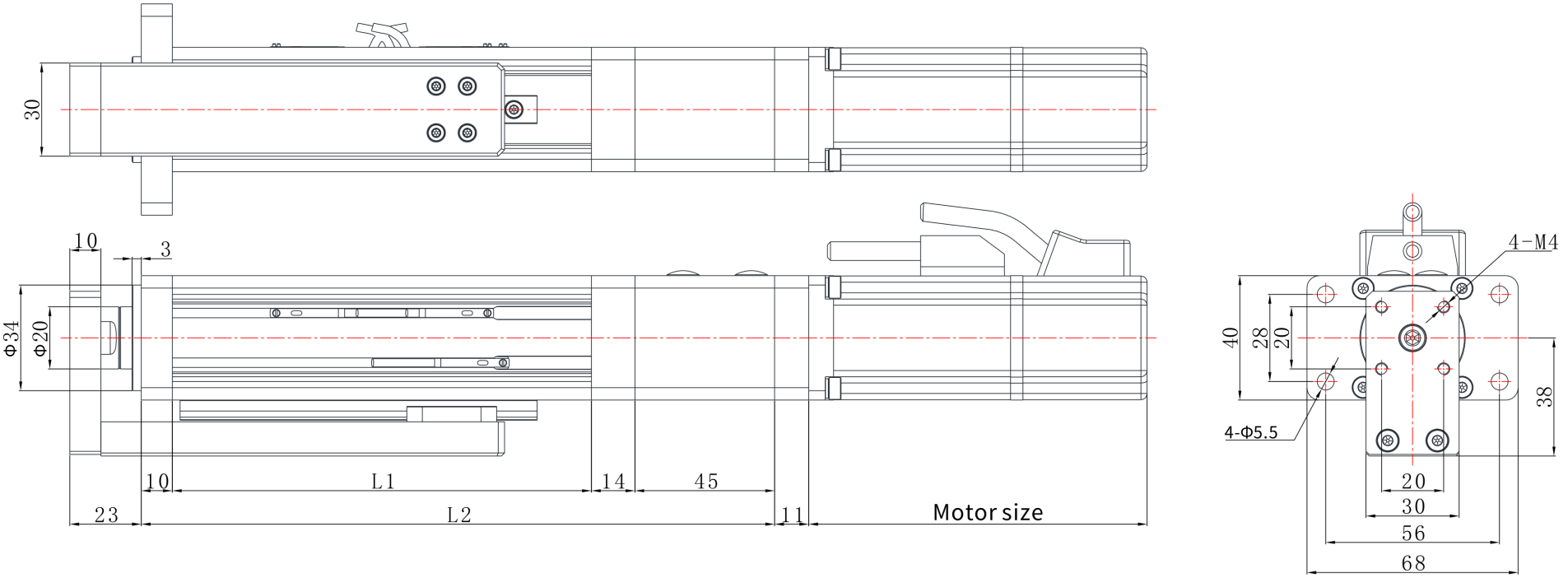

EDA40 | 치수도

카탈로그 도면

EDA40 L04 치수도 설명:L1=신장 가능 길이+85,L2=신장 가능 길이+154 | L04

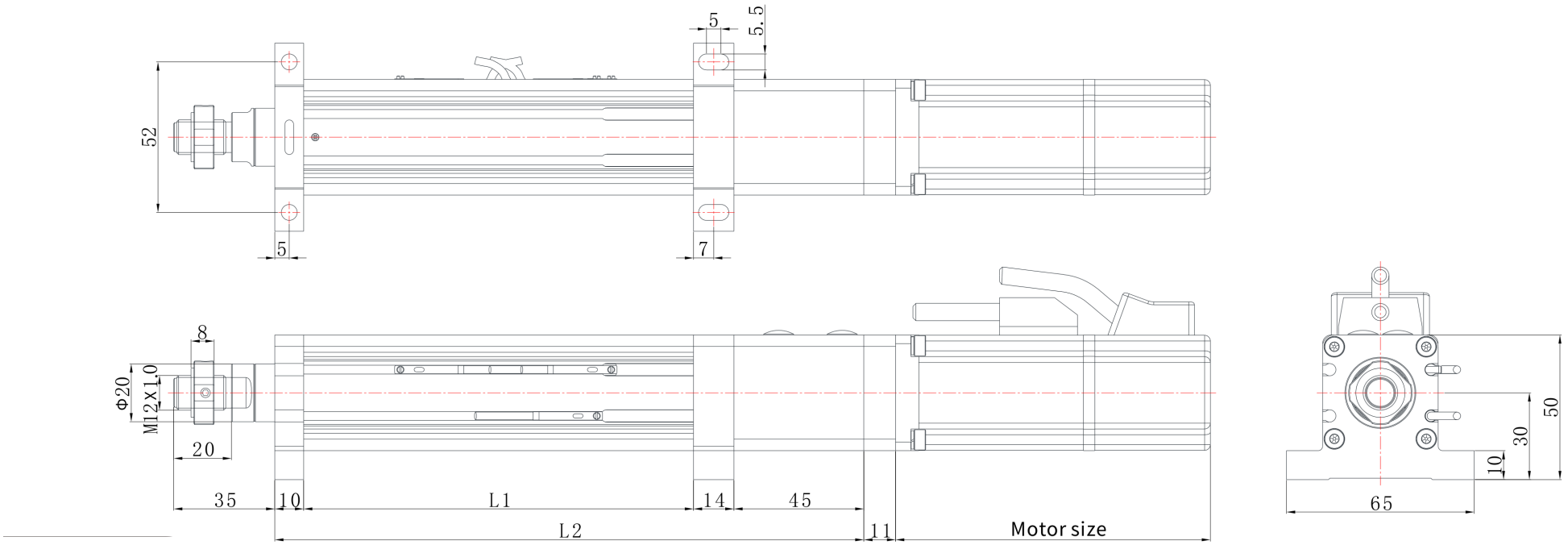

EDA40 | 치수도

카탈로그 도면

EDA40 L03 치수도 설명:L1=신장 가능 길이+85,L2=신장 가능 길이+144 | L03

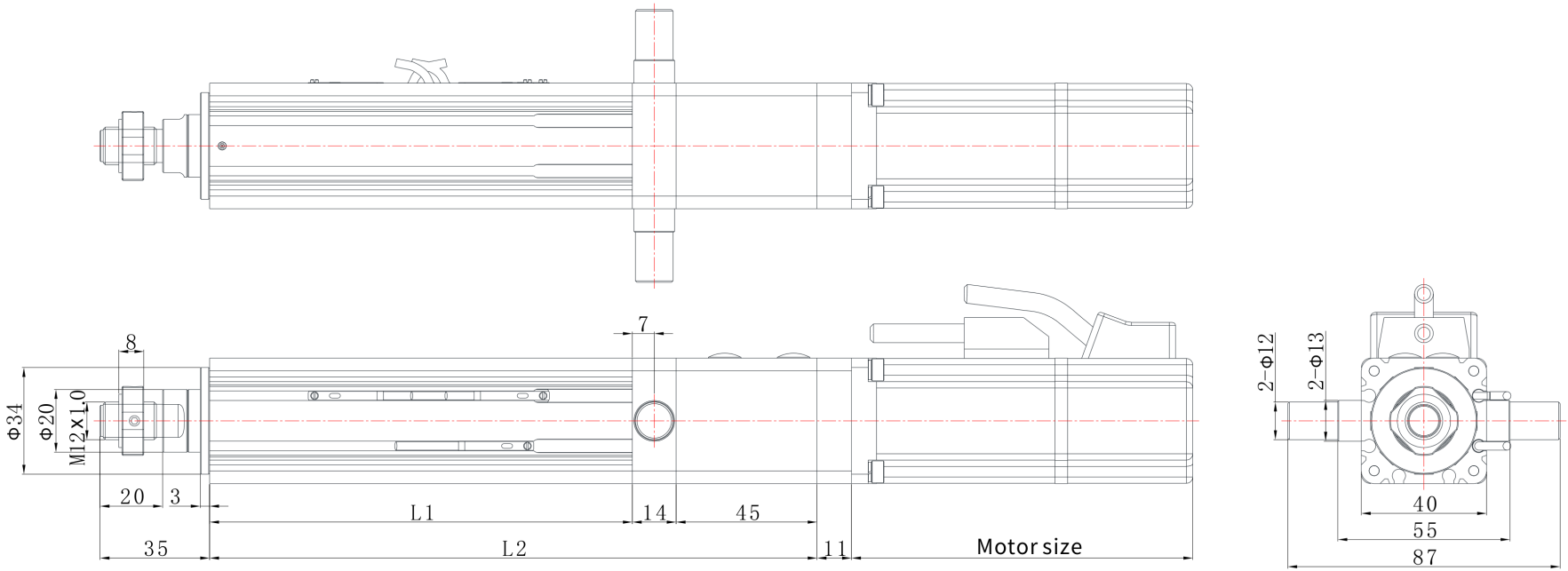

EDA40 | 치수도

카탈로그 도면

EDA40 L07 치수도 설명:L1=신장 가능 길이+85,L2=신장 가능 길이+144 | L07

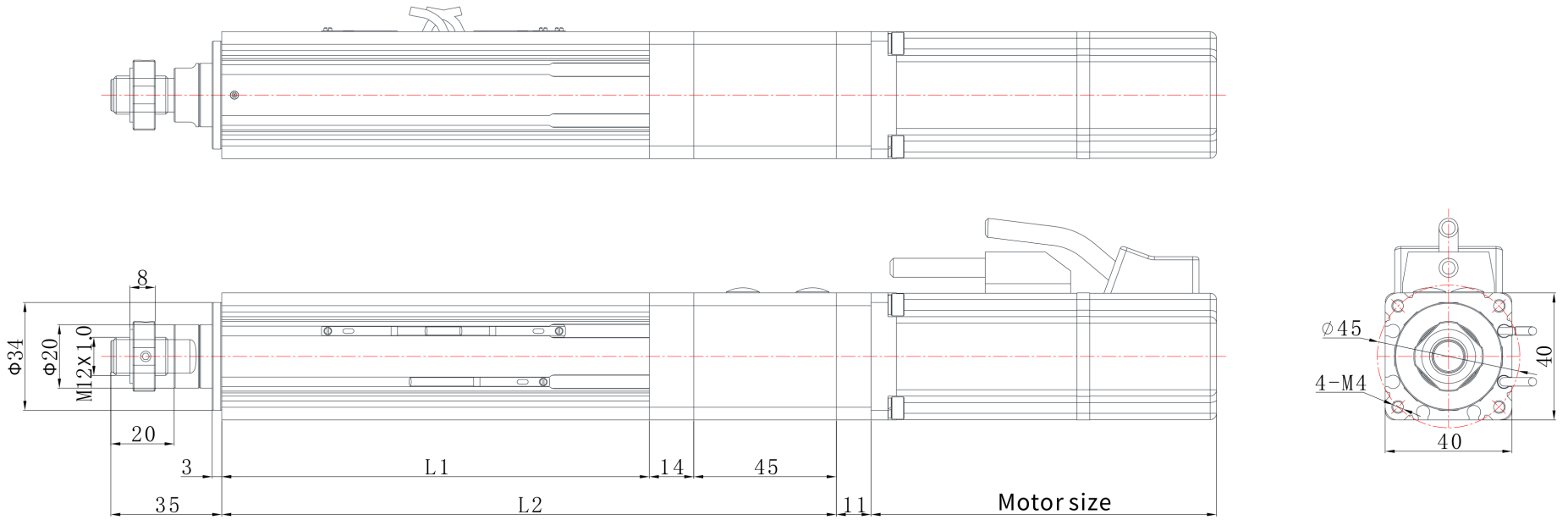

EDA40 | 치수도

카탈로그 도면

EDA40 L01 치수도 설명:L1=신장 가능 길이+85,L2=신장 가능 길이+154 | L01

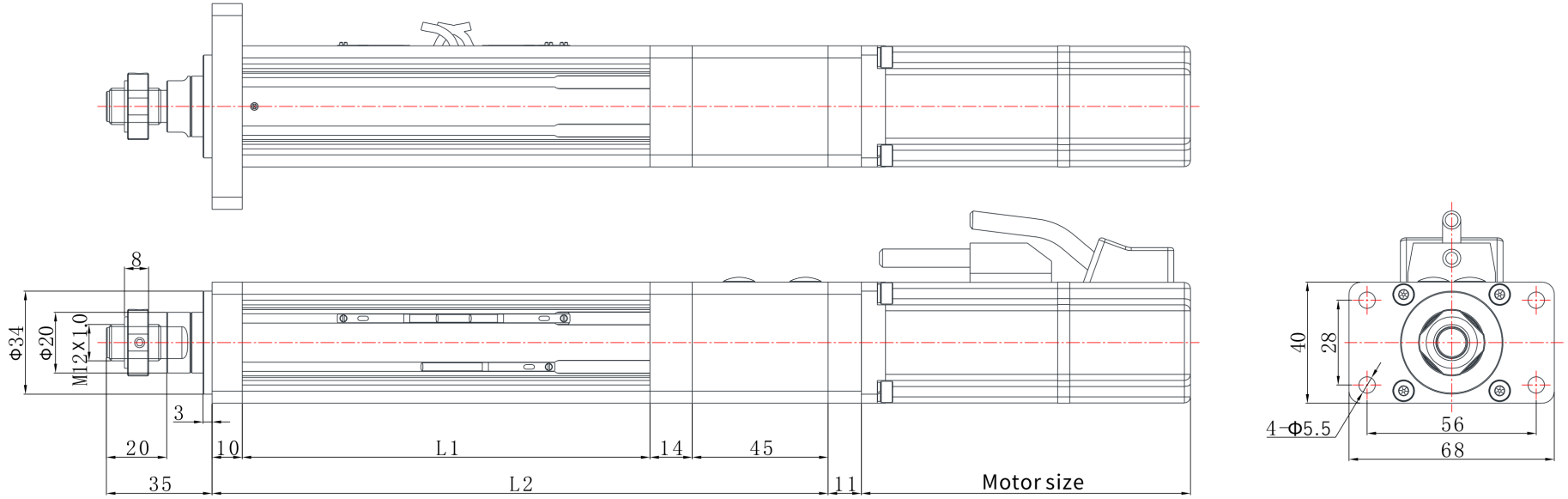

EDA40 | 치수도

카탈로그 도면

EDA40 L06 치수도 설명:L1=신장 가능 길이+85,L2=신장 가능 길이+177 | L06

