MC22 / ປຶ້ມແຜ່ນ

ຂະໜາດ ແລະການຕິດຕັ້ງ

ມຸມມອງແຍກຕ່າງກັນການຕິດຕັ້ງມໍເຕີ.

ຫົວໜ່ວຍແຜ່ນປຸ໋ກກວດ; ປ້ອຍຂະໜາດເດີມຖືກເກັບ.

ຂະໜາດອ້າງອີງ; ຢືນຢັນການຕິດຕັ້ງ ແລະຊຸະໂກສຳລັບການຕ້ັງຄ່າຂອງທ່ານ.

ໃຊ້ຂະໜາດທີ່ຕິດປ້ອຍ; ຢ່າວັດແຜ່ນ.

C	4 ມຸມມອງ | ໜ້າ 2-3
D	4 ມຸມມອງ | ໜ້າ 4-5
L	4 ມຸມມອງ | ໜ້າ 6-7
R	4 ມຸມມອງ | ໜ້າ 8-9
B	4 ມຸມມອງ | ໜ້າ 10-11

ຂ້ໍມູນຈຳເພາະສະລິດຕະພັນ ແລະຄຳແນະນຳການເລືອກສະໜອງແຍກ.

ສຳລັບຂະໜາດສະເພາະການຕ້ັງຄ່າ ຫຼືໄຟລ໌ CAD ຈິງ, ຕິດຕໍ່ HTROBOT.

MC22 / C

ໜ້າ

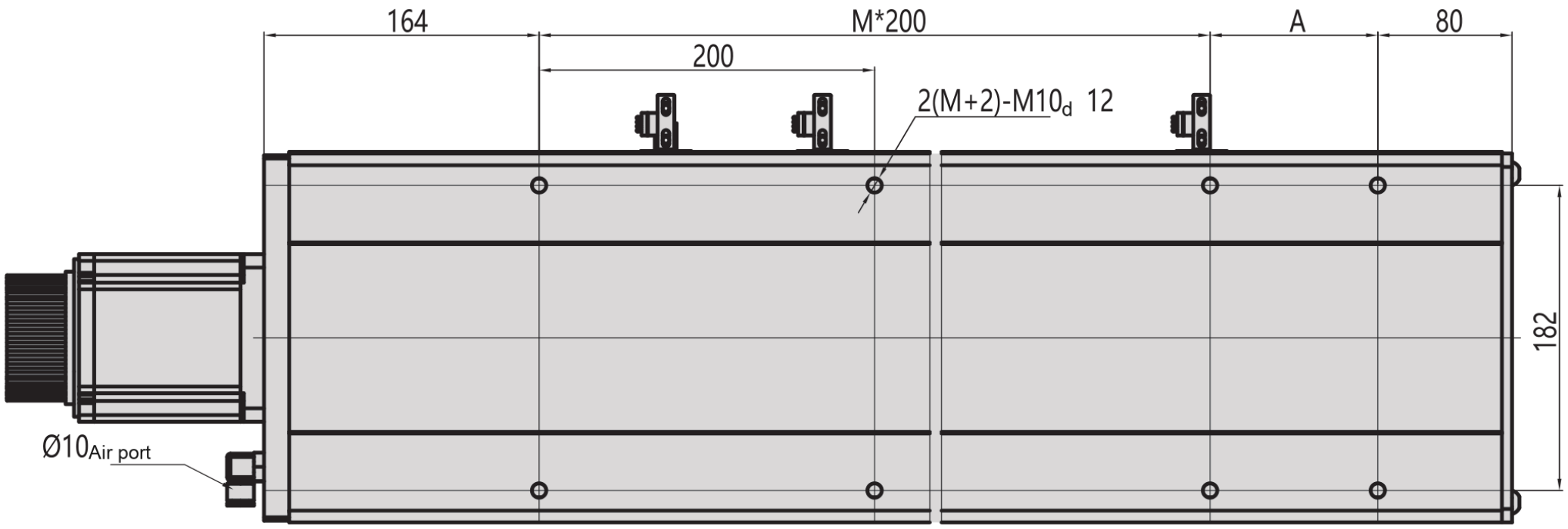

ດ້ານຂ້າງ

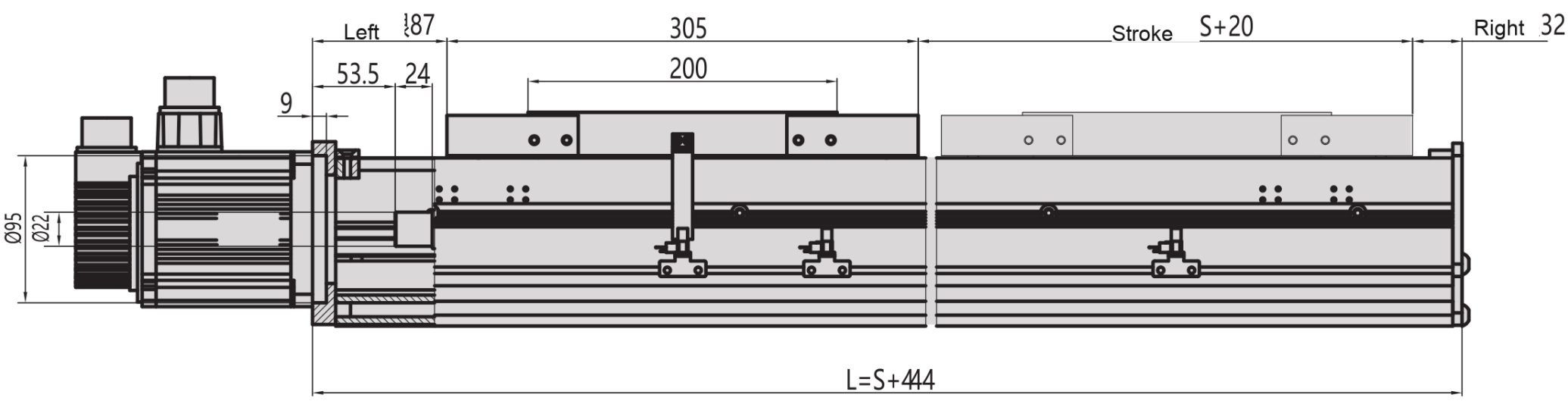

ລຸ່ມ

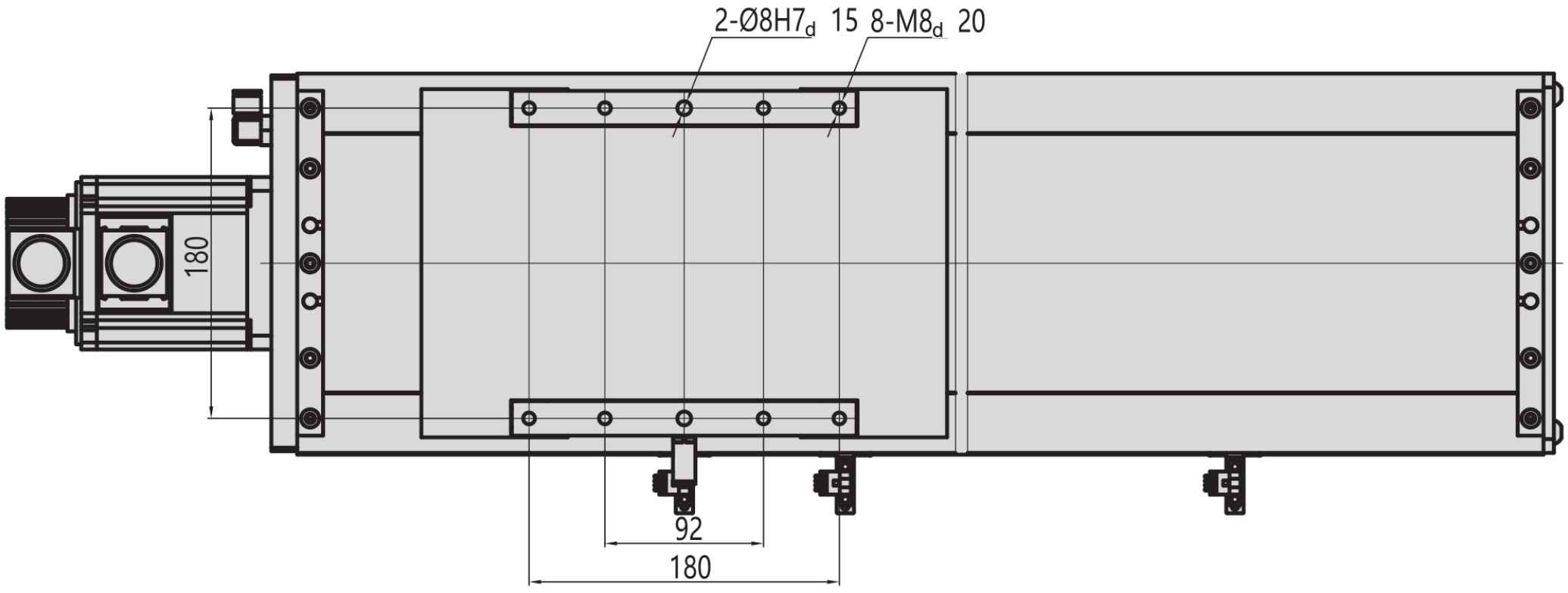

MC22 / C

ແຍ່ນ

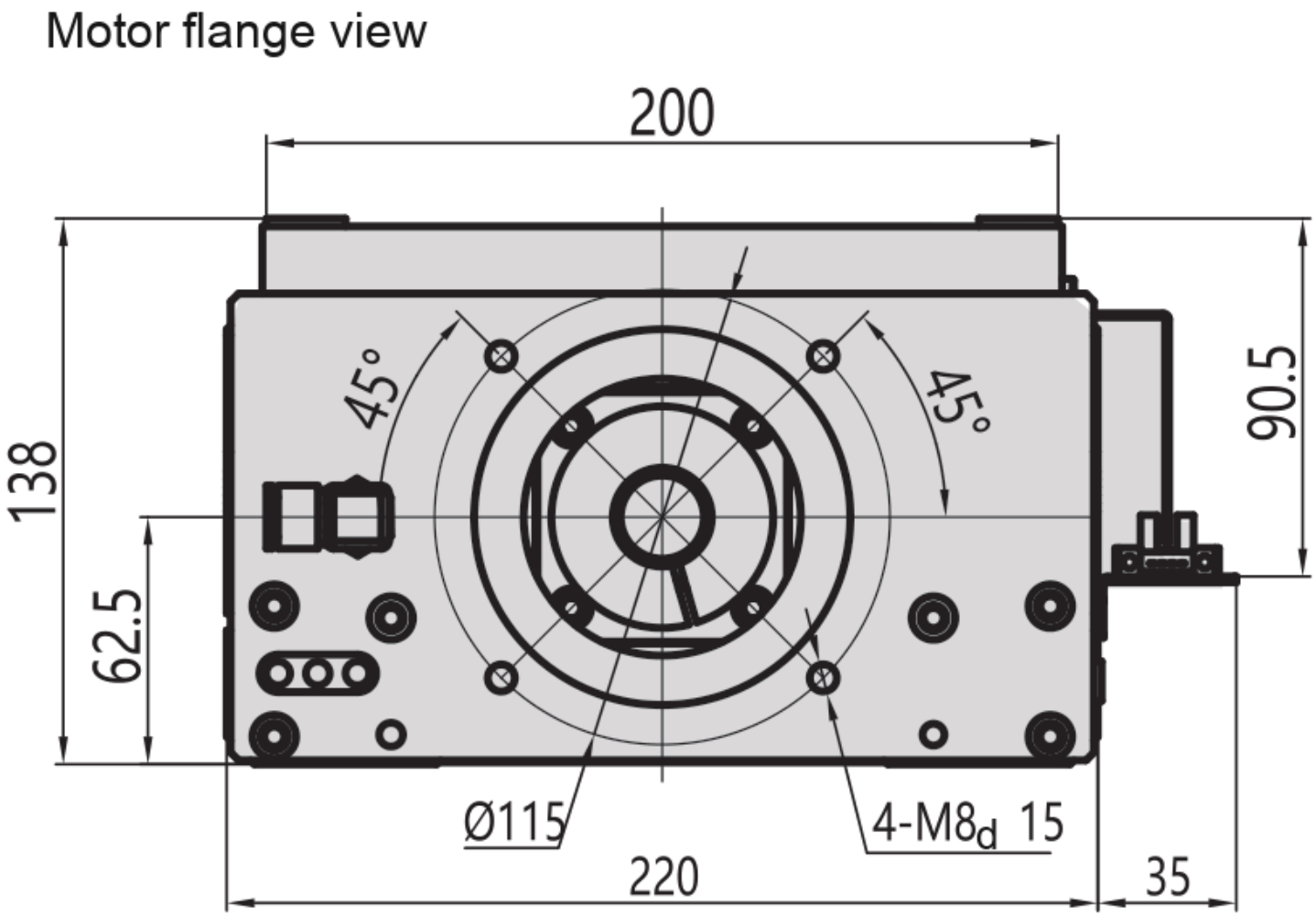

MC22 / D

ໜ້າ

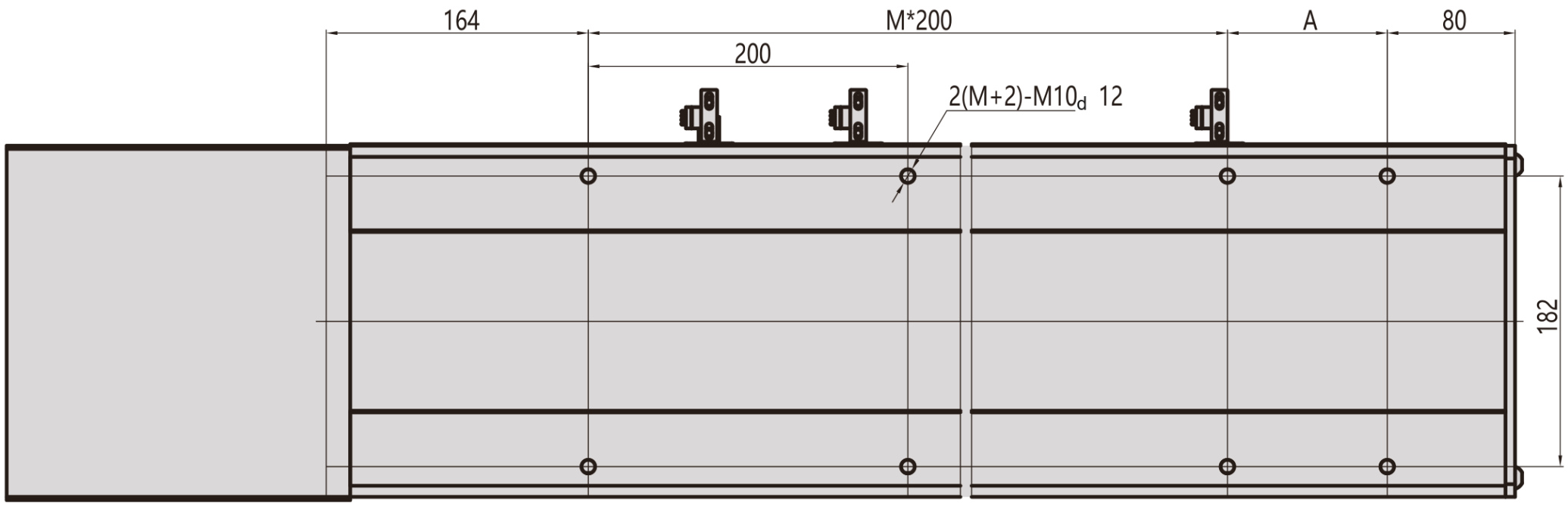

ດ້ານຂ້າງ

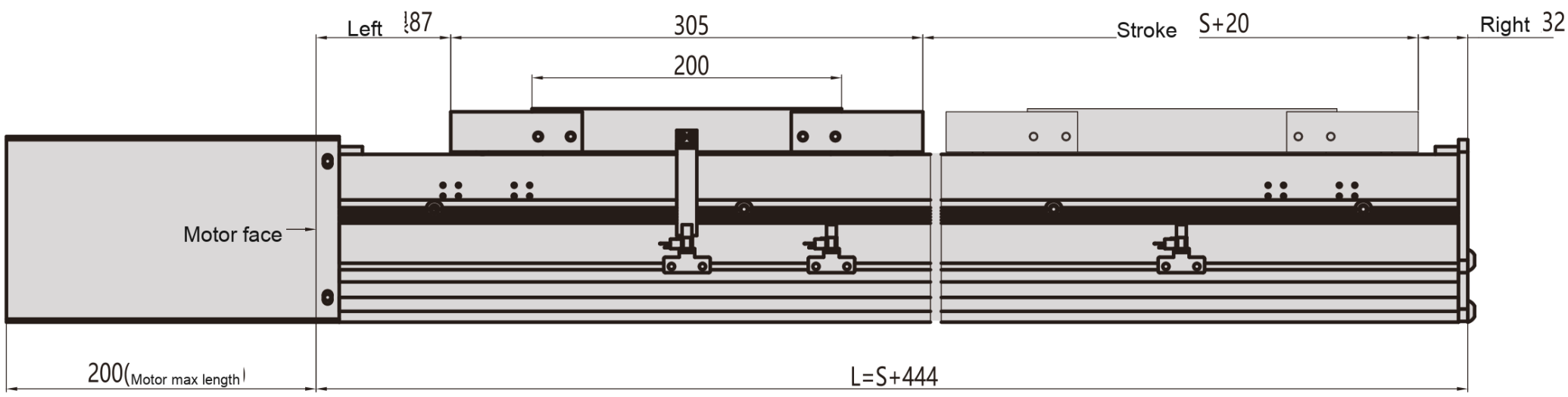

ລຸ່ມ

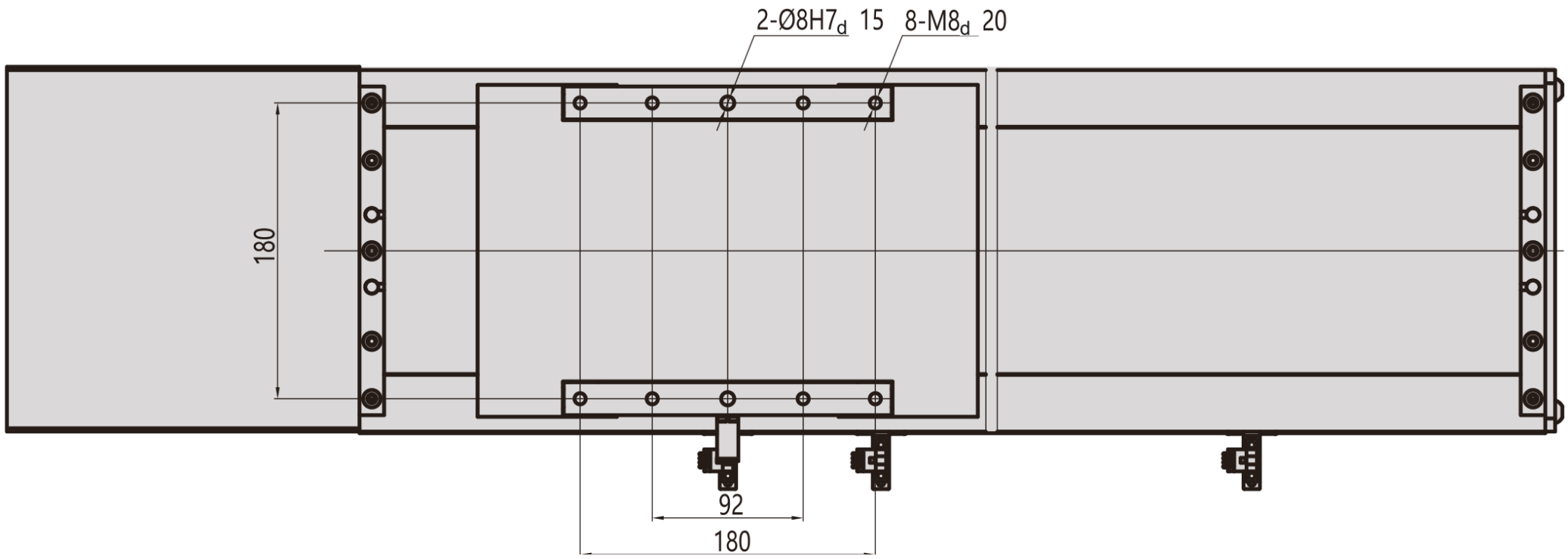

MC22 / D

ແຍ່ນ

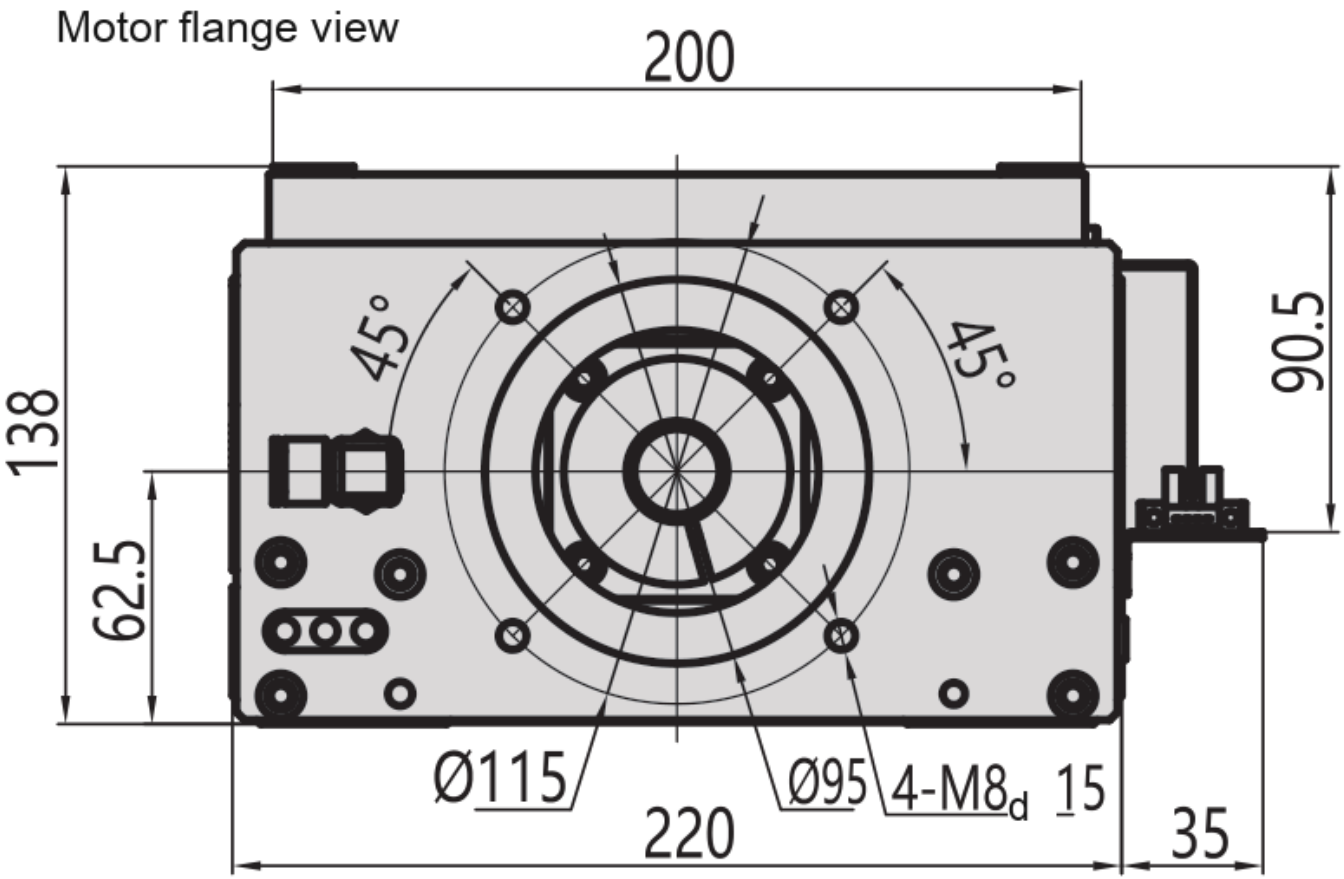

MC22 / L

ໜ້າ

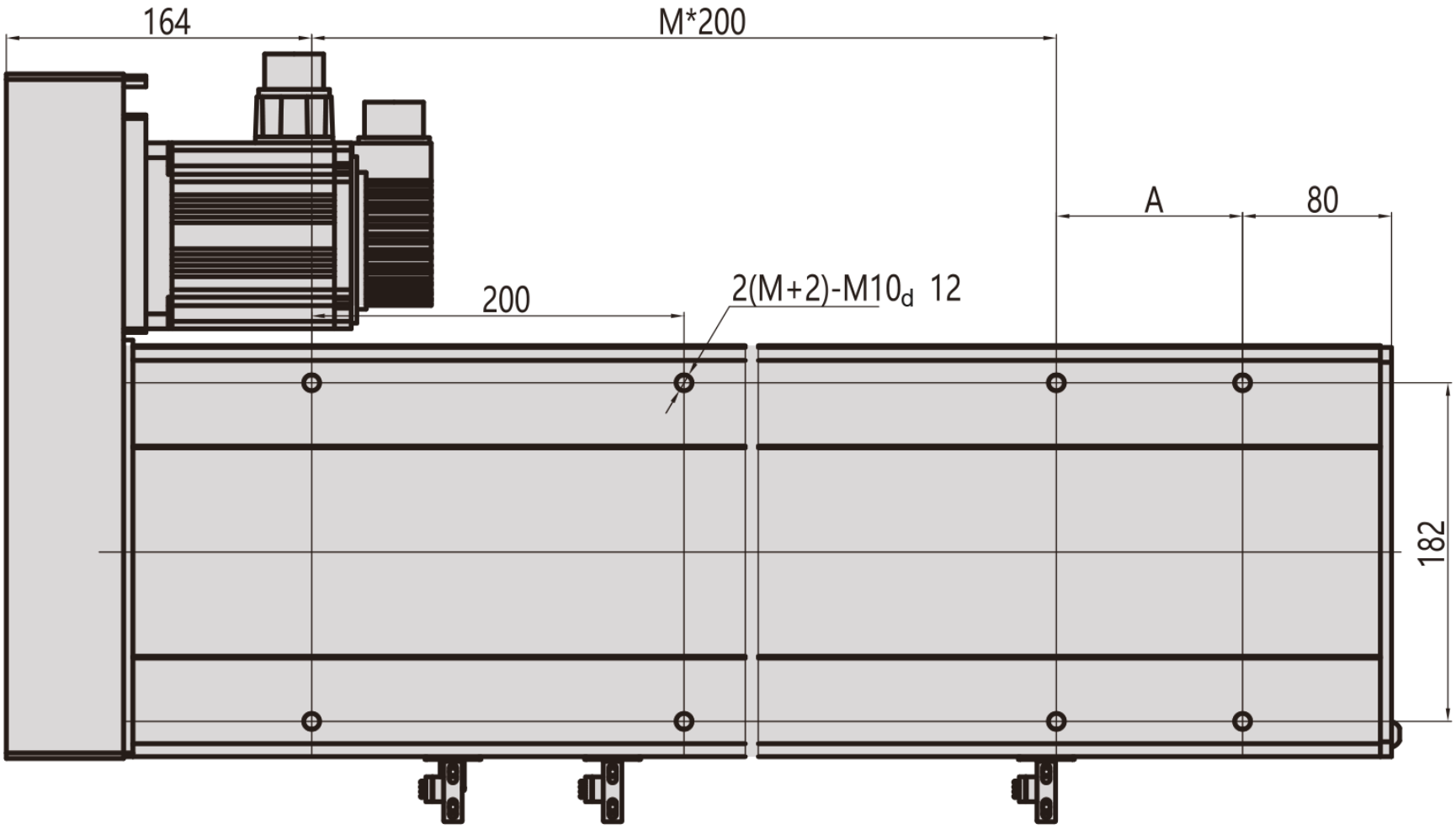

ດ້ານຂ້າງ

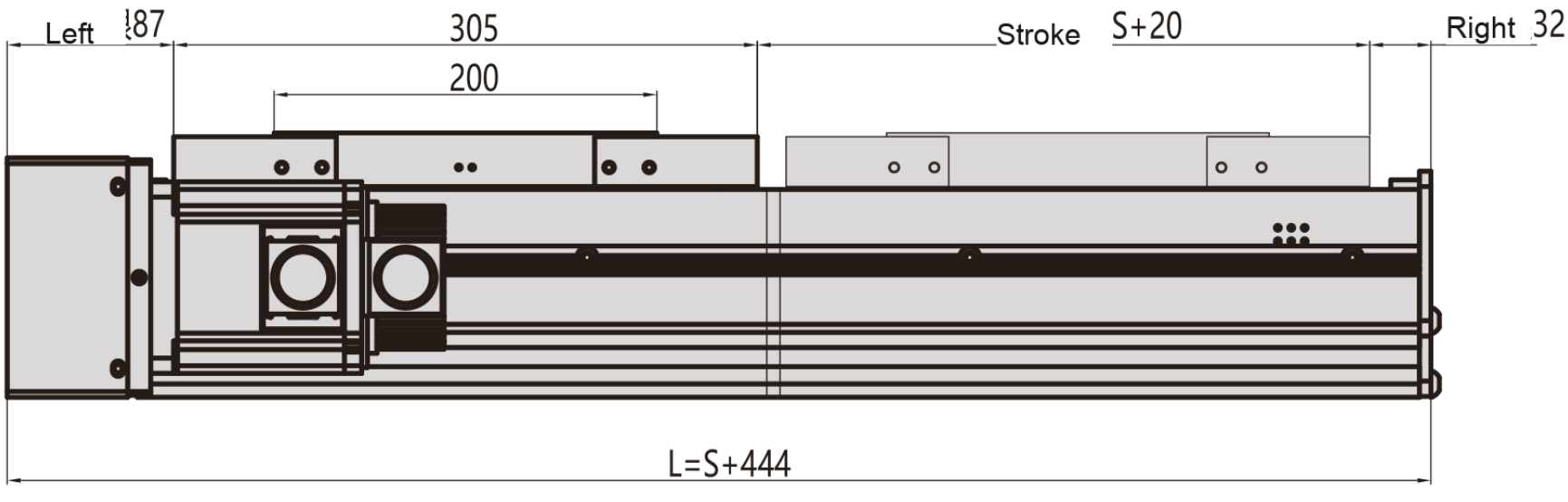

ລຸ່ມ

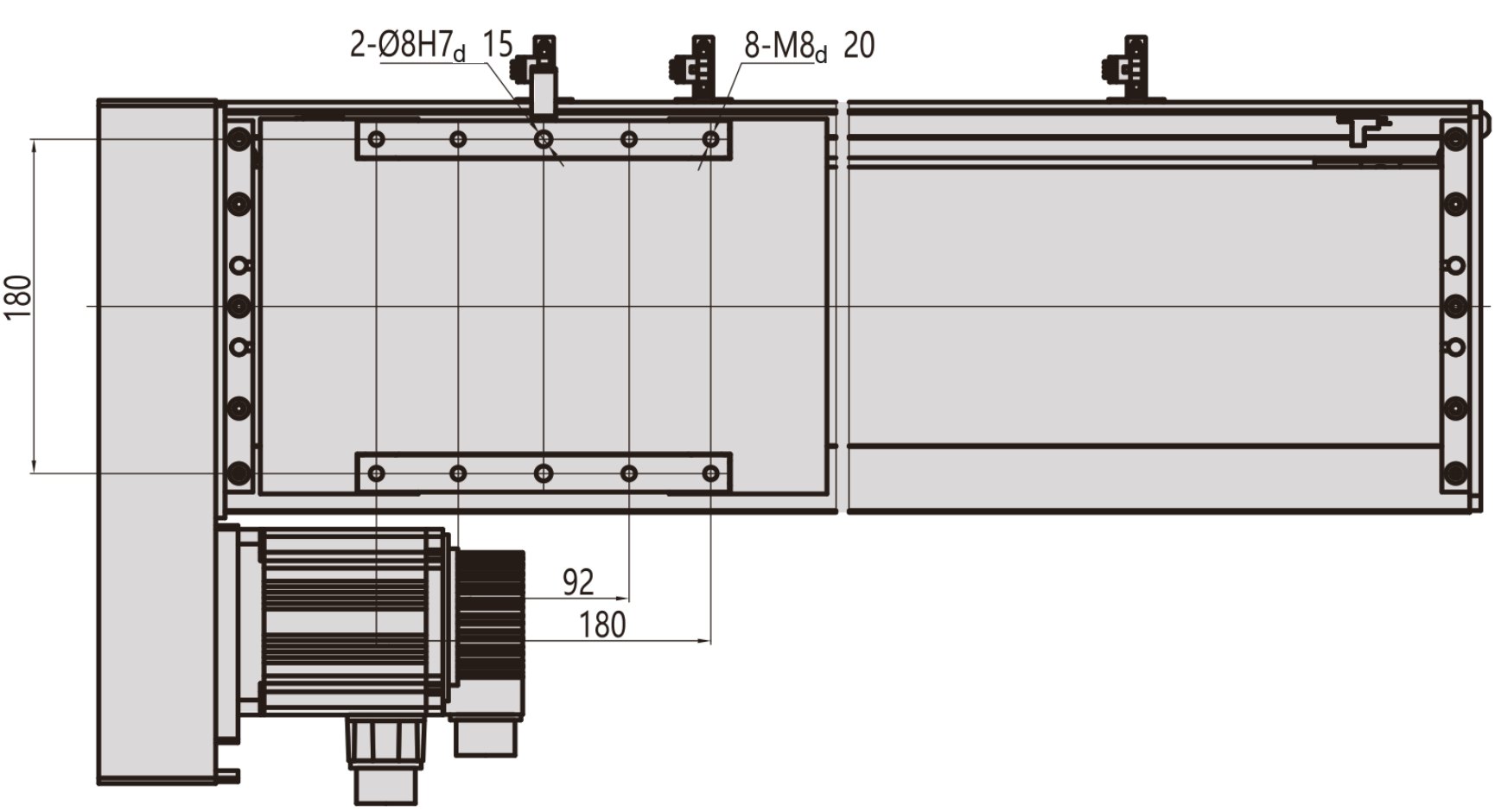

MC22 / L

ແຍ່ນ

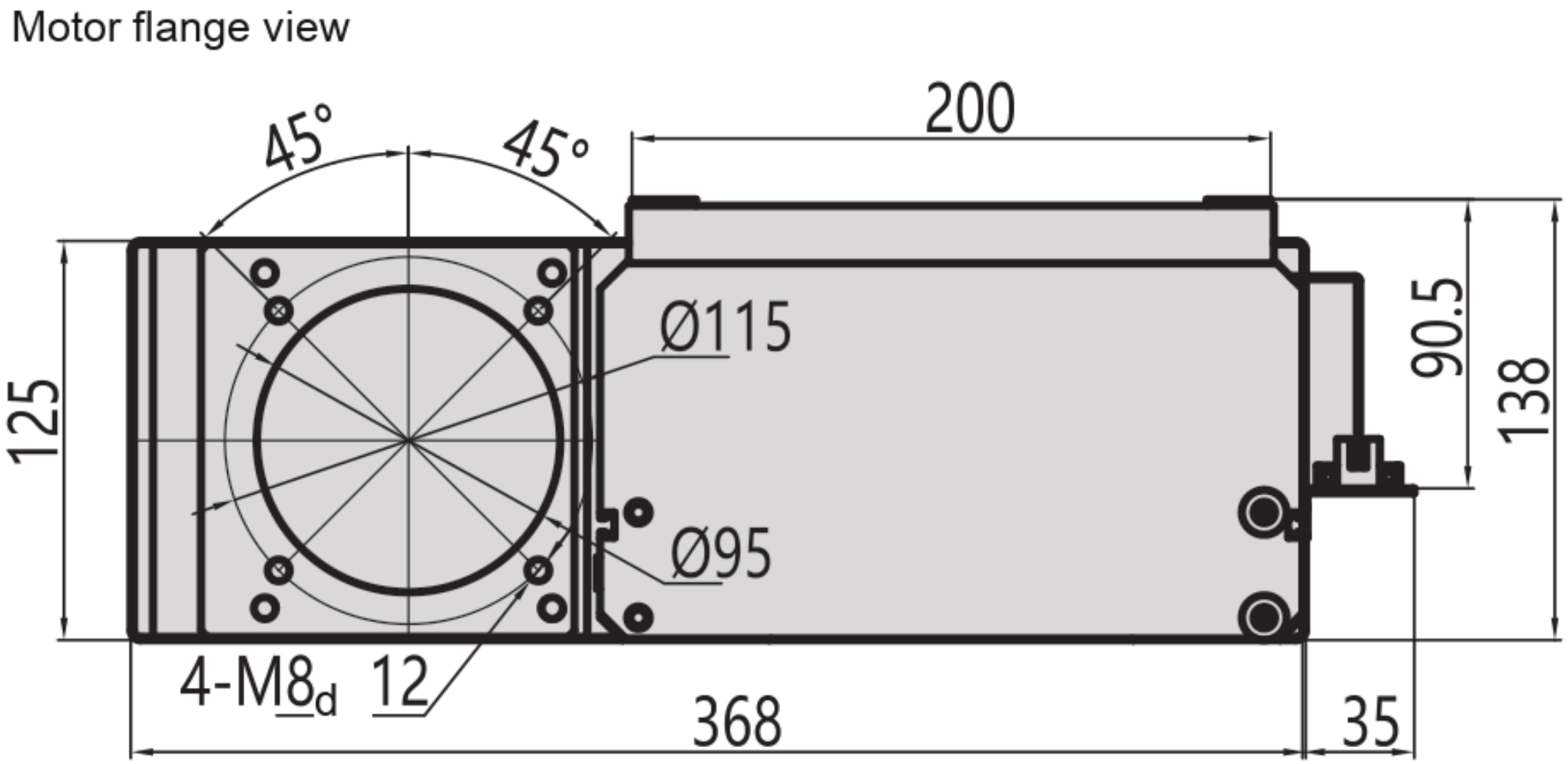

MC22 / R

ໜ້າ

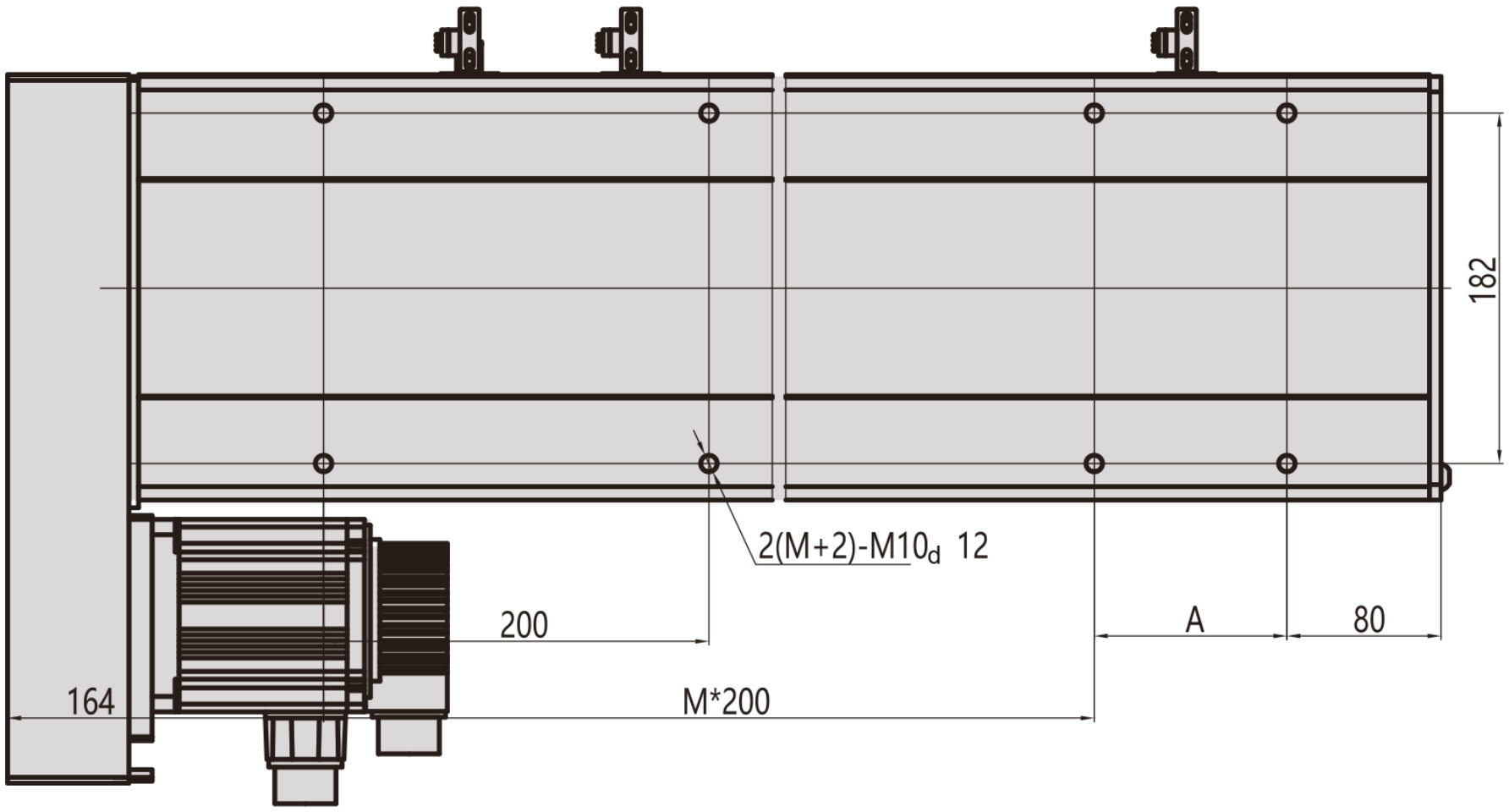

ດ້ານຂ້າງ

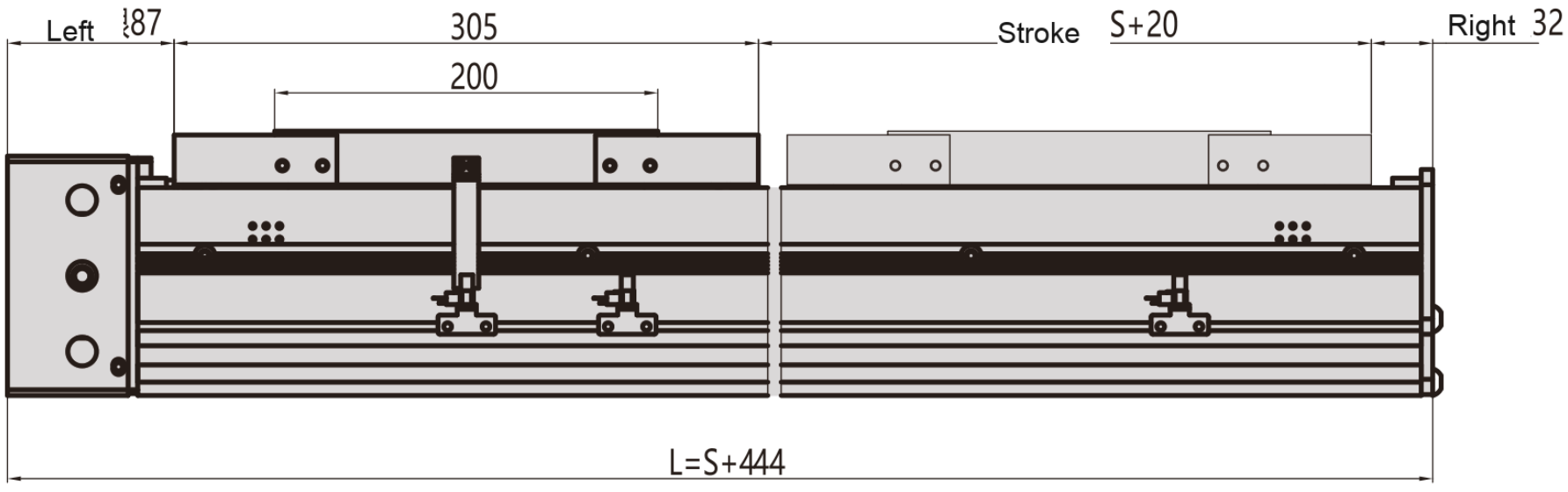

ລຸ່ມ

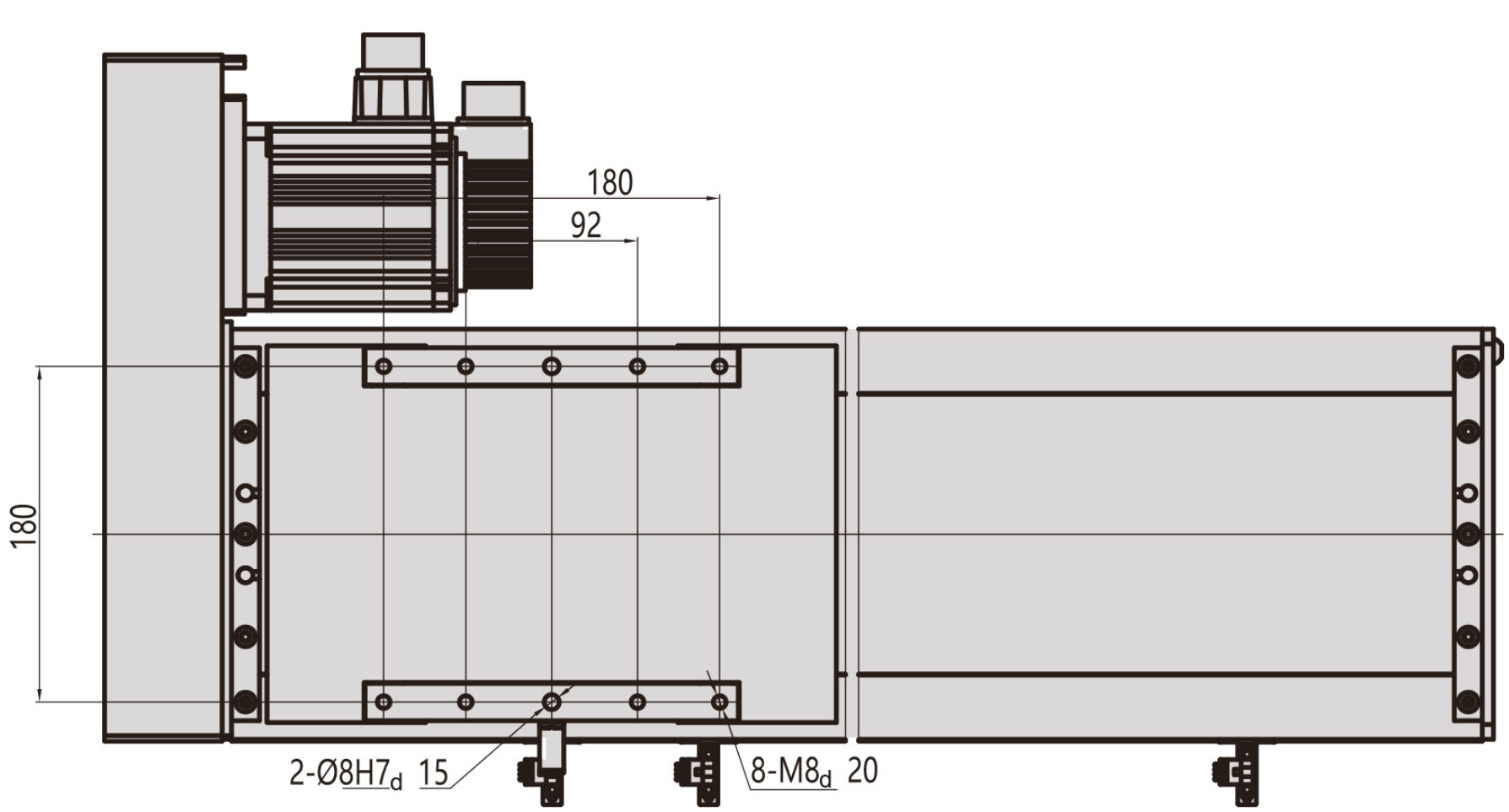

MC22 / R

ແຍ່ນ

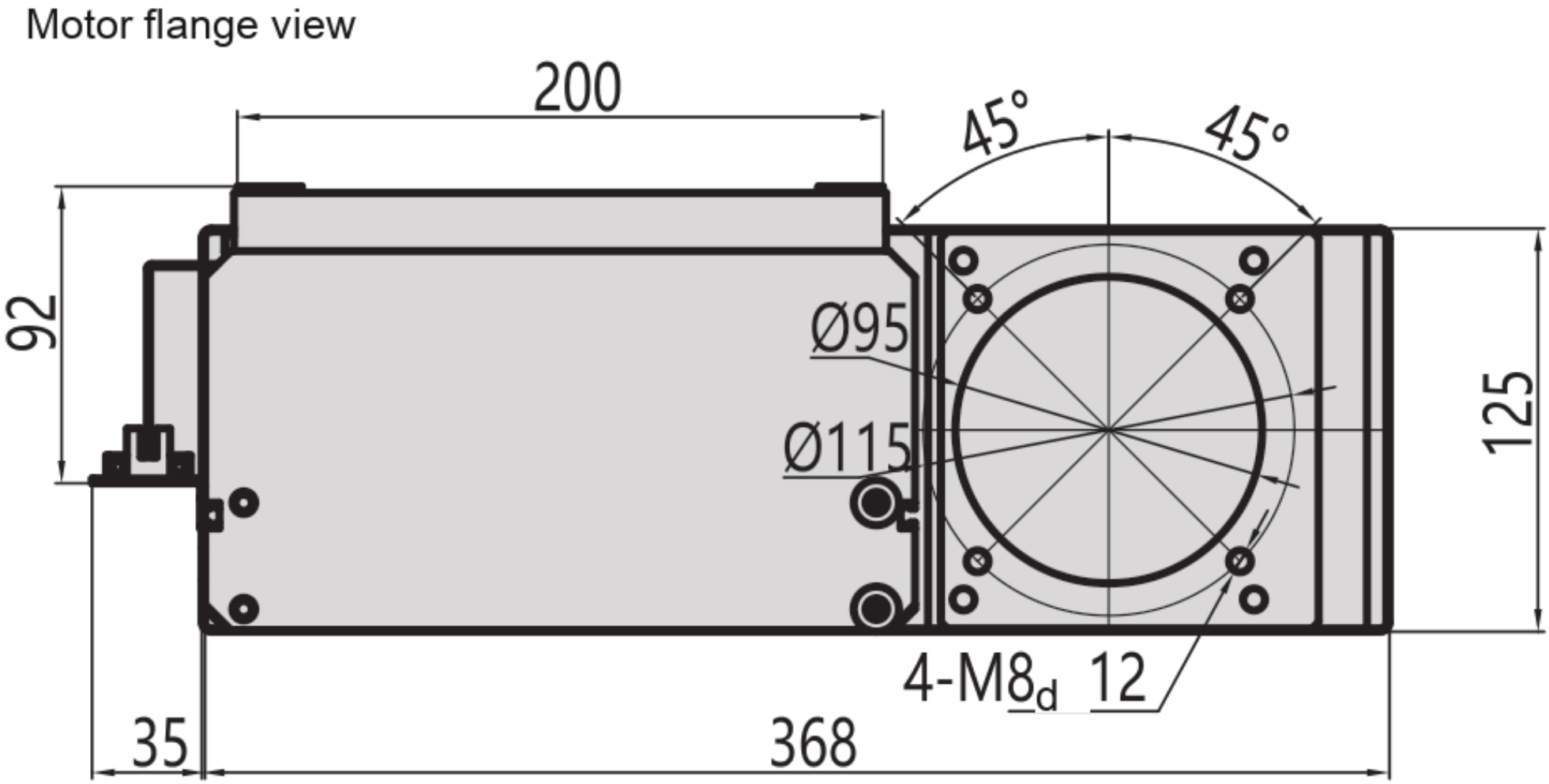

MC22 / B

ໜ້າ

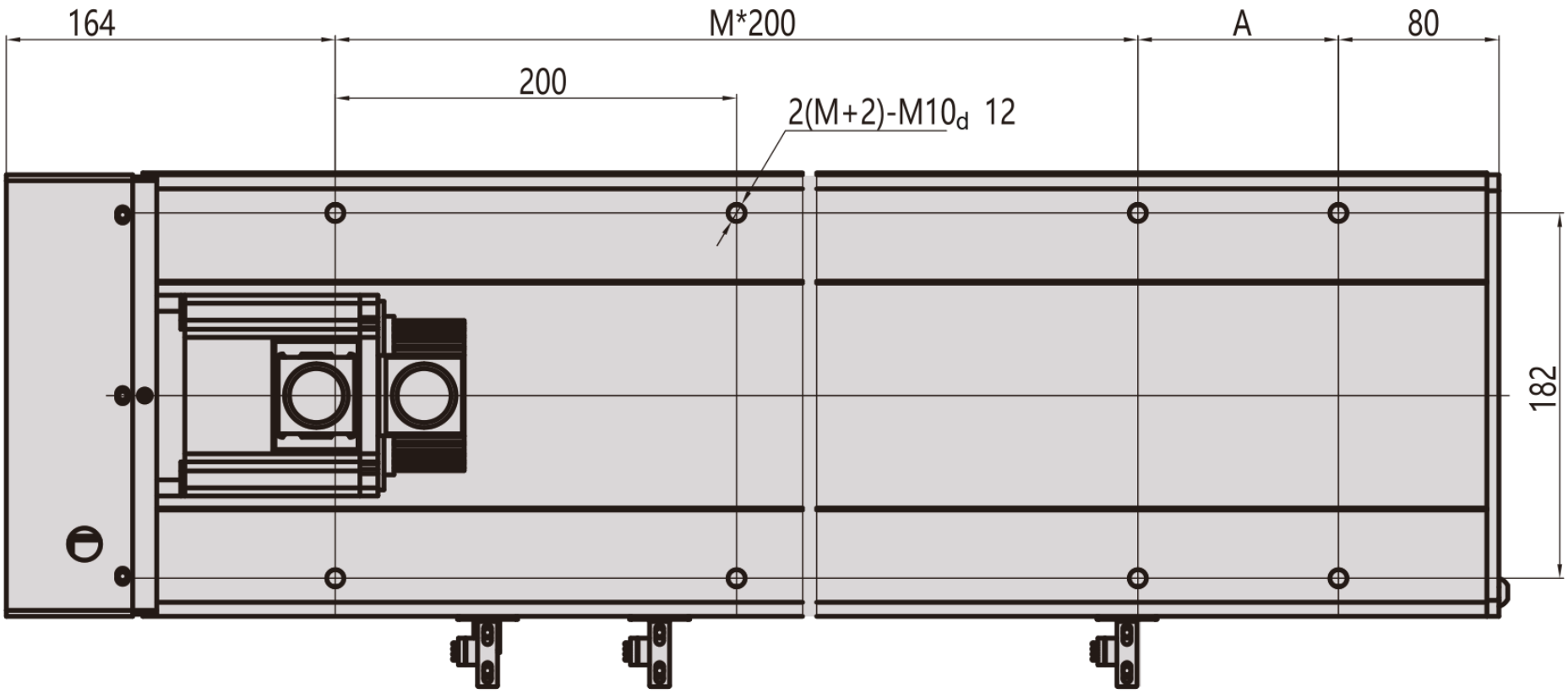

ດ້ານຂ້າງ

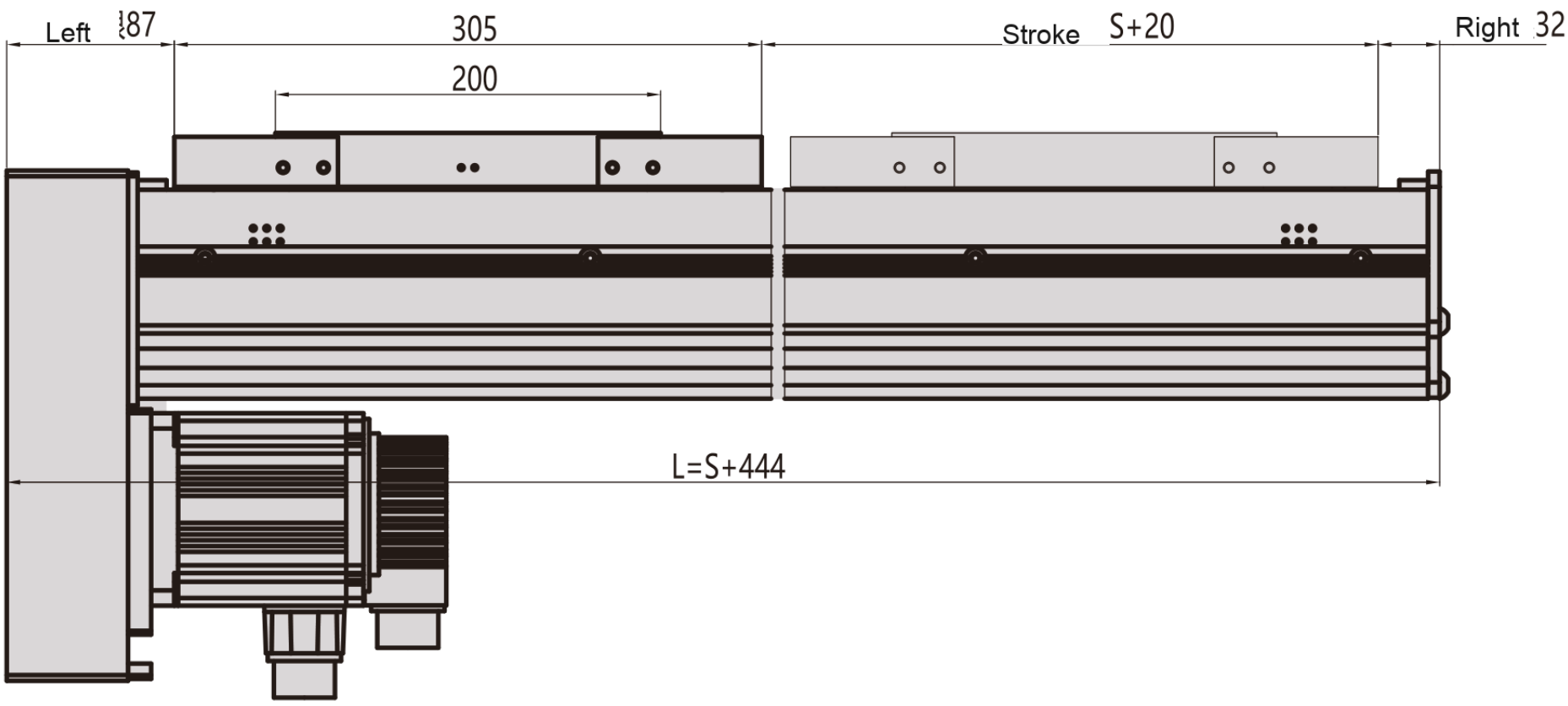

ລຸ່ມ

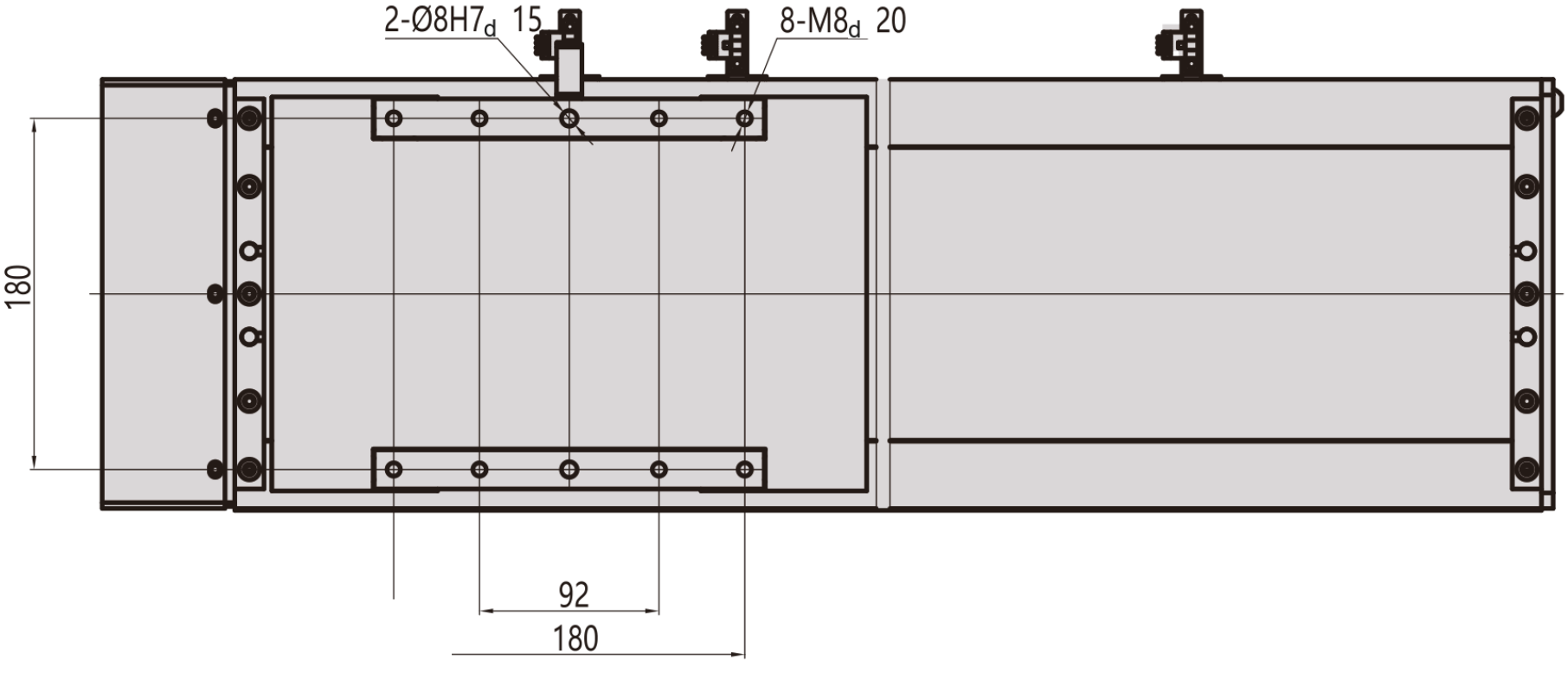

MC22 / B

ແປ່ນ

Motor flange view

