HTROBOT

カスタムグランドレールシリーズ

日本語選定ガイド

リニアモーション部品と多軸自動化。天津からの実務支援付き。

天津を拠点とする HTROBOT は、産業用リニアモーションと多軸自動化でお客様と取り組みます。ラインアップはリニアモジュール、ガイド、ボールねじ、アクチュエータ、XYZ ステージをまとめています。

機種: DG350; DG500; DG1000; DG1200

シリーズ注記

幅と精度はプロジェクトに合わせてカスタムできます。

位置決め、搬送、多軸設備の用途議論と部品供給をつなぎます。

HTDG350 床置きリニア軸（地軌）特注

DG350 · カスタムグランドレールシリーズ

幅と精度はプロジェクトに合わせてカスタムできます。



DG350 製品イラスト

確認済み仕様

パラメータ	値
寸法表のストローク範囲	100-2400 mm
減速機仕様コード	180 mm
歯車リード	250 mm
水平荷重	1000 kg
繰返し位置決め精度	±0.1 mm
ストローク注記	長さ制限なし/ 間隔 100
ギア仕様	3M
リニアガイド（ソースコード）	30
発注例（参照）	DG350-L250-S500-R180-C4-D-K
センサ型式	外側 FC307 (NPN)

単位はソースに記載がある箇所のみ印刷します。

HTDG500 床置きリニア軸（地軌）特注

DG500 · カスタムグランドレールシリーズ

幅と精度はプロジェクトに合わせてカスタムできます。

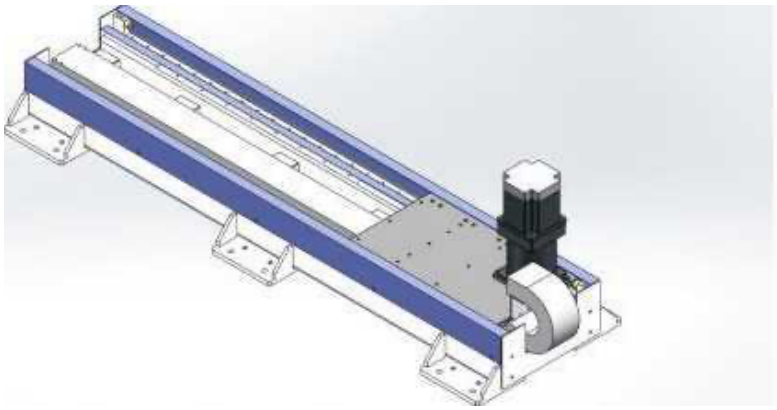

DG500 製品イラスト

確認済み仕様

パラメータ	値
寸法表のストローク範囲	100-2400 mm
減速機仕様コード	180 mm
歯車リード	250 mm
水平荷重	1500 kg
繰返し位置決め精度	±0.1 mm
ストローク注記	長さ制限なし/ 間隔 100
ギア仕様	3M
リニアガイド（ソースコード）	30
発注例（参照）	DG500-L250-S500-R180-C4-D-K
センサ型式	外側 FC307 (NPN)

単位はソースに記載がある箇所のみ印刷します。

HTDG1000 床置きリニア軸（地軌）特注

DG1000 · カスタムグランドレールシリーズ

幅と精度はプロジェクトに合わせてカスタムできます。

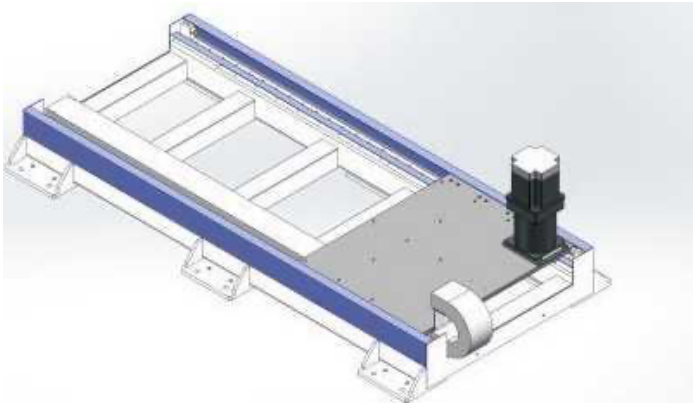

DG1000 製品イラスト

確認済み仕様

パラメータ	値
寸法表のストローク範囲	100-2400 mm
減速機仕様コード	180 mm
歯車リード	333 mm
水平荷重	3000 kg
繰返し位置決め精度	±0.1 mm
ストローク注記	長さ制限なし/ 間隔 100
ギア仕様	4M
リニアガイド（ソースコード）	45
発注例（参照）	DG1000-L333-S500-R180-C4-D-K
センサ型式	外側 FC307 (NPN)

単位はソースに記載がある箇所のみ印刷します。

HTDG1200 床置きリニア軸（地軌）特注

DG1200 · カスタムグランドレールシリーズ

幅と精度はプロジェクトに合わせてカスタムできます。

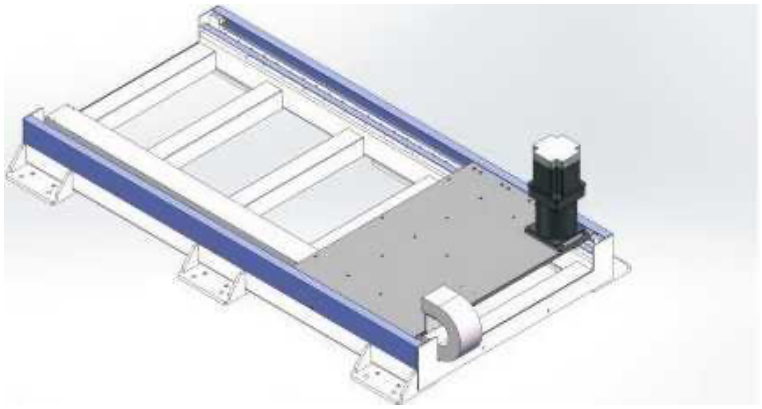

DG1200 製品イラスト

確認済み仕様

パラメータ	値
減速機仕様コード	220 mm
歯車リード	400 mm
水平荷重	4000 kg
繰返し位置決め精度	±0.1 mm
ストローク注記	長さ制限なし/ 間隔 100
ギア仕様	4M
リニアガイド（ソースコード）	45
発注例（参照）	DG1200-L400-S500-R220-C4-D-K
センサ型式	外側 FC307 (NPN)

単位はソースに記載がある箇所のみ印刷します。

連絡先

製品または用途から始めてください。検討内容は照会草案で集め、または要件を直接ご連絡ください。

emmy@htrobot.com
www.htrobot.com
中国・天津