# EDA94

高精度・高負荷サーボ電動シリンダ、ストロークカスタム対応 EDA94

## 製品

機械または生産ラインでの案内直線動作向けサーボ電動シリンダ。

## 技術仕様

| | |
|---|---|
| リミットスイッチ | マグネットスイッチ |
| 最大許容速度 | **<=1000 mm/s** |
| 最大許容推力 | **<=30kN** |
| ピストンロッド回転角 | **+/-0.3 deg** |
| 伸縮長さ | **<=960 mm** |
| 内径 | **phi80mm** |

## 選定

推力・ストローク・速度は一つのデューティとして選んでください。カタログ最大値は他の最大値の同時適用を意味しません。発注前にねじリード、モータ取付、減速、負荷接続を確認してください。

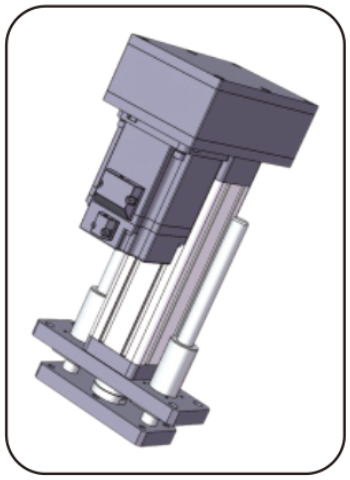

製品イラスト

## 基本パラメータ

(注：推力・ストローク・速度は実使用に合わせて組み合わせてください。三者の上限値は同時に使えません。)

| 外径 | 内径 | 最大許容推力 | 伸縮長さ | 最大許容速度 | 許容最高速度 ピストンロッド回転角 リミットスイッチ | リミットスイッチ |
|---|---|---|---|---|---|---|
| 94x94 mm | phi80mm | <=30KN | <=960 mm | <=1000 mm/s | +/-0.3 deg | マグネットスイッチ |

## ドライブとモータのオプション

| ボールねじリード | 同期プーリー速度比 (入力：出力) | 同期プーリー速度比 (入力：出力) | 同期プーリー速度比 (入力：出力) | 直接取付できるモータ仕様 | 直接取付できるモータ仕様 | 直接取付できるモータ仕様 | 組み合わせ可能な減速機 |
|---|---|---|---|---|---|---|---|
| 05mm | 1:1 | 1.5:1 | 2:1 | 80A | 100A | 130A | NO |
| 10mm | 1:1 | 1.5:1 | 2:1 | 80A | 100A | 130A | NO |
| 20mm | 1:1 | 1.5:1 | 2:1 | 80A | 100A | 130A | NO |
| 32mm | 1:1 | 1.5:1 | 2:1 | 80A | 100A | 130A | NO |

## ボールねじのパラメータ

(注：リードスクリュー負荷はストローク〈= 300mm に適用します。300mm を超えるストロークは技術担当へご相談ください。)

| ボールねじ型式 | 種類 | 直径 | ボールねじリード | Ca (KN) | Coa (KN) | 鋼材特性 | ボール径 | ねじ軸 | 細長比 | 位置決め精度 \| 精度等級 | 位置決め精度 \| 精度等級 |
|---|---|---|---|---|---|---|---|---|---|---|---|
| SFNU3205-4 | ボールねじ | 32 mm | 05mm | 18.8 KN | 62.2 KN | 54Kgf/um | 3.175mm | 22K6 | 1:30 | C5/+/-0.01 | C7/+/-0.02 |
| SFNU3210-4 | ボールねじ | 32 mm | 10mm | 47.1 KN | 119.7 KN | 61Kgf/um | 6.35mm | 22K6 | 1:30 | C5/+/-0.01 | C7/+/-0.02 |
| SFA3220-2.8 | ボールねじ | 32 mm | 20mm | 18.7 KN | 53.7 KN | 43Kgf/um | 3.969mm | 22K6 | 1:30 | C5/+/-0.01 | C7/+/-0.02 |

# EDA94

電動シリンダー

## ボールねじのパラメータ （続き）

| ボールねじ型式 | 種類 | 直径 | ボールねじリード | Ca (KN) | Coa (KN) | 鋼材特性 | ボール径 | ねじ軸 | 細長比 | 位置決め精度 | 精度等級 | 位置決め精度 | 精度等級 |
|---|---|---|---|---|---|---|---|---|---|---|---|---|---|
| SFA3232-1.8 | ボールねじ | 32 mm | 32mm | 12.3 KN | 33.5 KN | 27Kgf/um | 3.969mm | 22K6 | 1:30 | C5/+/-0.01 | | C7/+/-0.02 | |

## ベアリングのパラメータ

| 軸受型式 | Cr (KN) | Cor (KN) |
|---|---|---|
| 円すいころ 31305x2 | 38 KN | 40 KN |

## タイミングプーリーとベルト

| 同期プーリ速度比 | 駆動歯車仕様 | 被動歯車仕様 | 駆動歯車の歯数 | 従動輪の歯数 | タイミングプーリ中心距離 | 同期ベルト周長 | 同期ベルト幅 |
|---|---|---|---|---|---|---|---|
| 1:1 | 8M30T48 | 8M30T38 | 30 | 30 | 116mm | 472 | 30mm |
| 1.5:1 | 8M30T48 | 8M30T38 | 20 | 30 | 116mm | 432 | 30mm |
| 2:1 | 8M30T48 | 8M30T38 | 20 | 40 | 116mm | 480 | 30mm |

## 寸法対応表 (mm)

| 負荷接続方式 | phiA | phiB | phiC | C | D | E | F | H | G | M |
|---|---|---|---|---|---|---|---|---|---|---|
| おねじ | phi80 | phi60 | - | 50 | 80 | 3 | 14 | - | 55 | M40x1.5 |
| めねじ | phi80 | phi60 | - | 40 | 30 | 3 | - | - | 55 | M24 |
| I 型コネクタ | phi80 | phi60 | phi35 | - | 195 | 3 | 35 | 55 | 55 | - |
| ロッドエンド軸受 | phi80 | phi60 | phi30 | - | 94 | 3 | 37 | - | 55 | - |
| Y 継手 | phi80 | phi60 | phi35 | - | 195 | 3 | 35 | 73 | 70 | - |


emmy@htrobot.com www.htrobot.com