MS21 ຂະໜາດ

ມຸມມອງຂະໜາດ ແລະຕົດຕັ້ງ. ຫົວໜ່ວຍແມ່ນຢ້າຍທີ່ພົມໃນແຕ່ລະມຸມມອງ.

ແຜນເຫຼົ່ານີ້ບໍ່ໄດ້ເລືອກຊະໂກ. ຢືນຢັນການຕົດຕັ້ງຕາມການຕັ້ງຄ່າທີ່ທ່ານສັ່ງ.

ປະເພດເປີດ: 1 ມຸມມອງ. ມຸມມອງ 1

ປະເພດກັນຝຸ່ນ: 2 ມຸມມອງ. ມຸມມອງ 1, ມຸມມອງ 2

ປະເພດເປີດ: 1 ມຸມມອງ. ພາບລວມວິສະວະກຳ

ປະເພດກັນຝຸ່ນ: 1 ມຸມມອງ. ພາບລວມວິສະວະກຳ

MS21 · ປະເພດເປີດ · ມຸມມອງ 1

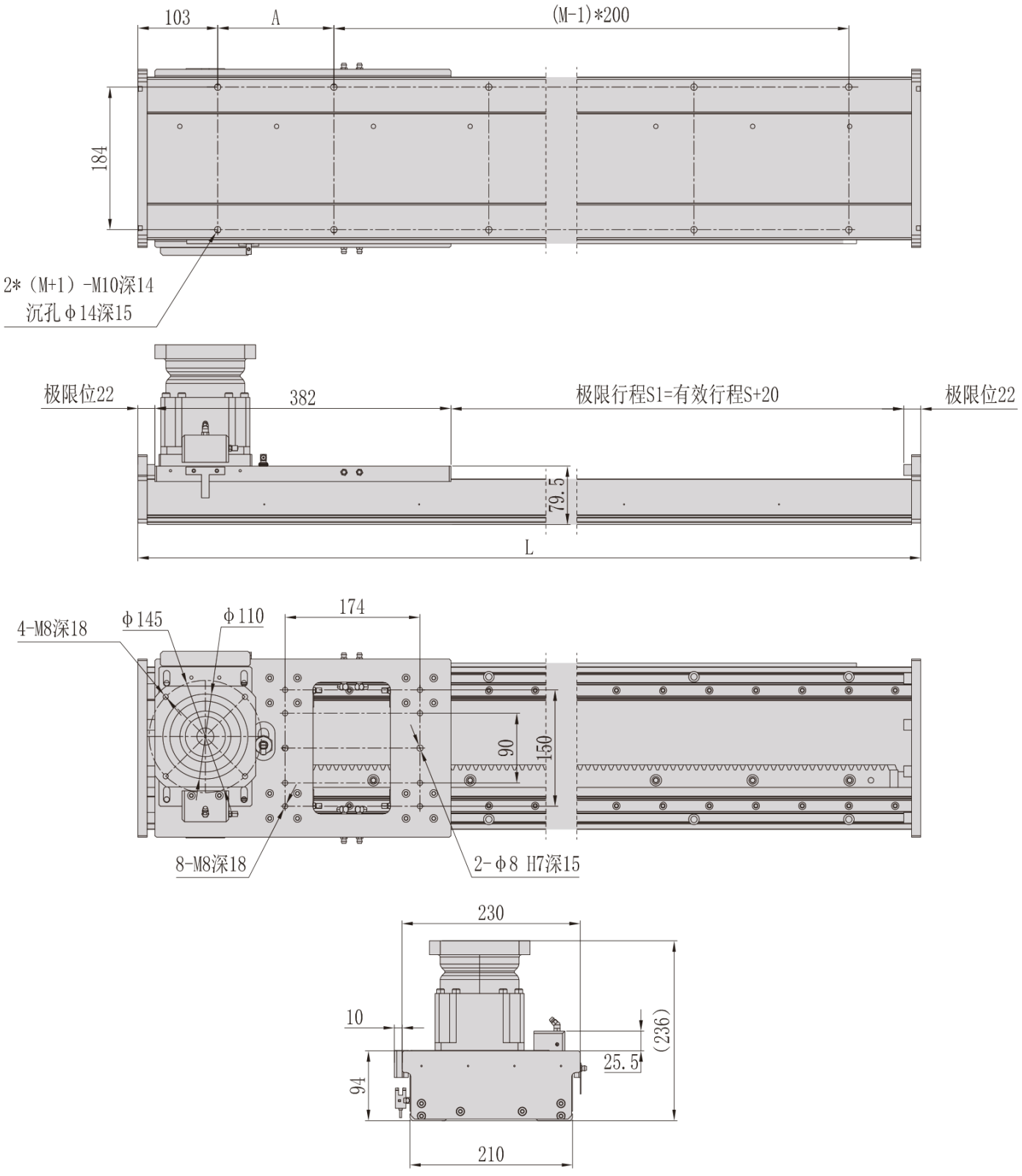

MS21 · ປະເພດກັນຝຸ່ນ · ມຸມມອງ 1

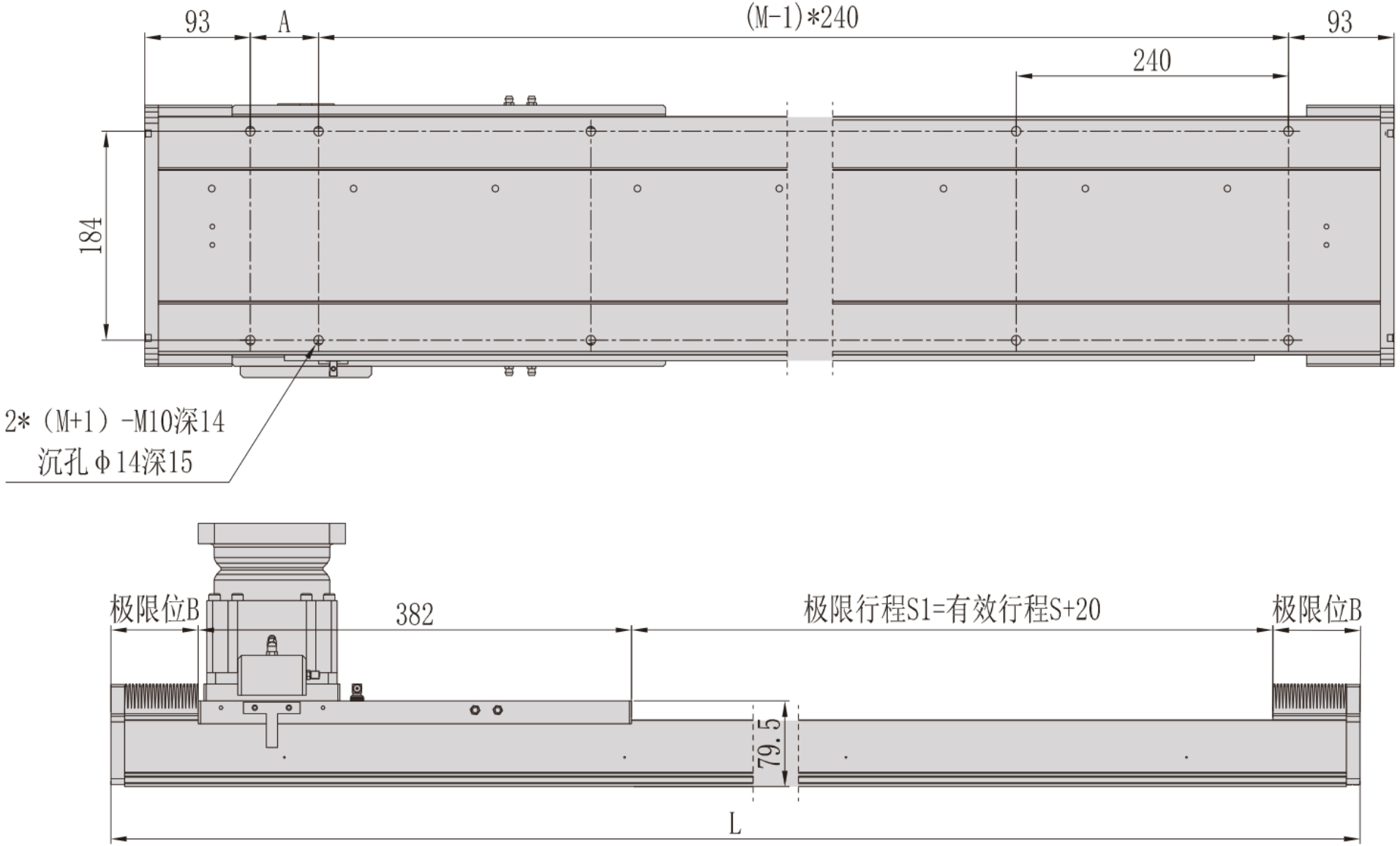

MS21 · ປະເພດກັນຝຸ່ນ · ມຸມມອງ 2

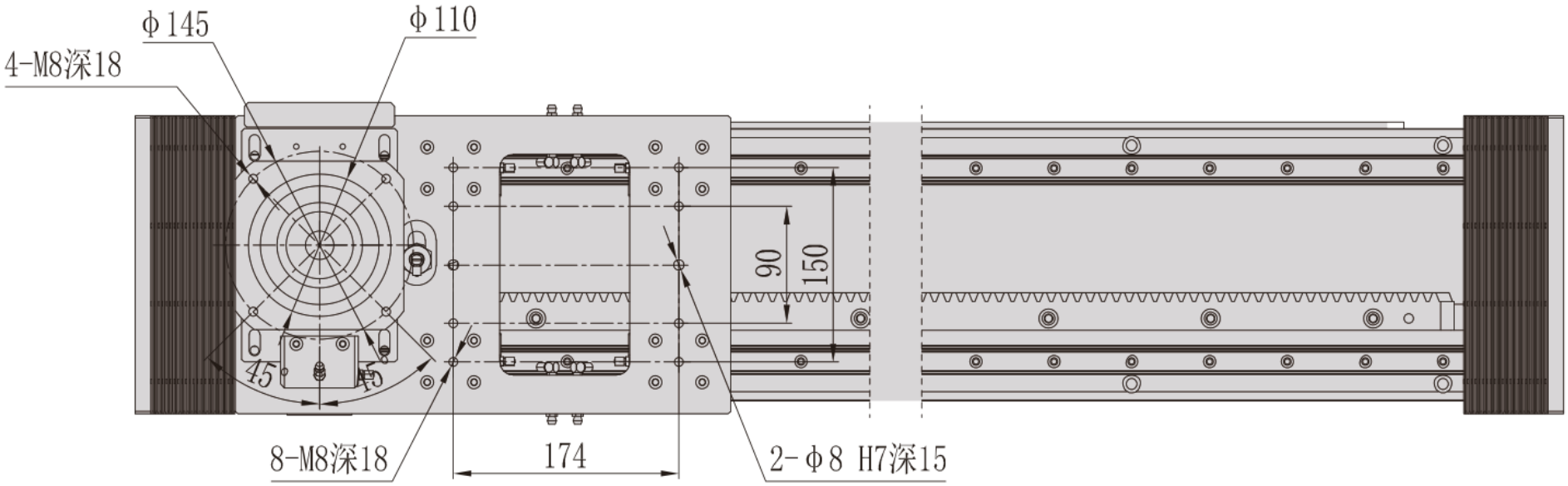

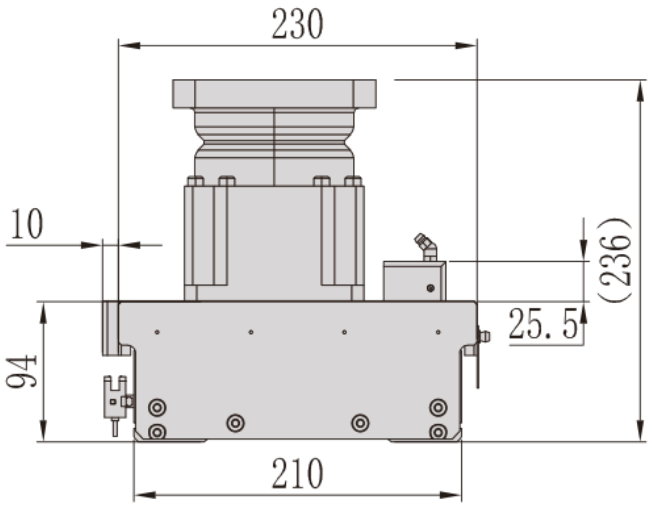

MS21 · ປະເພດເປີດ · ພາບລວມວິສະວະກຳ

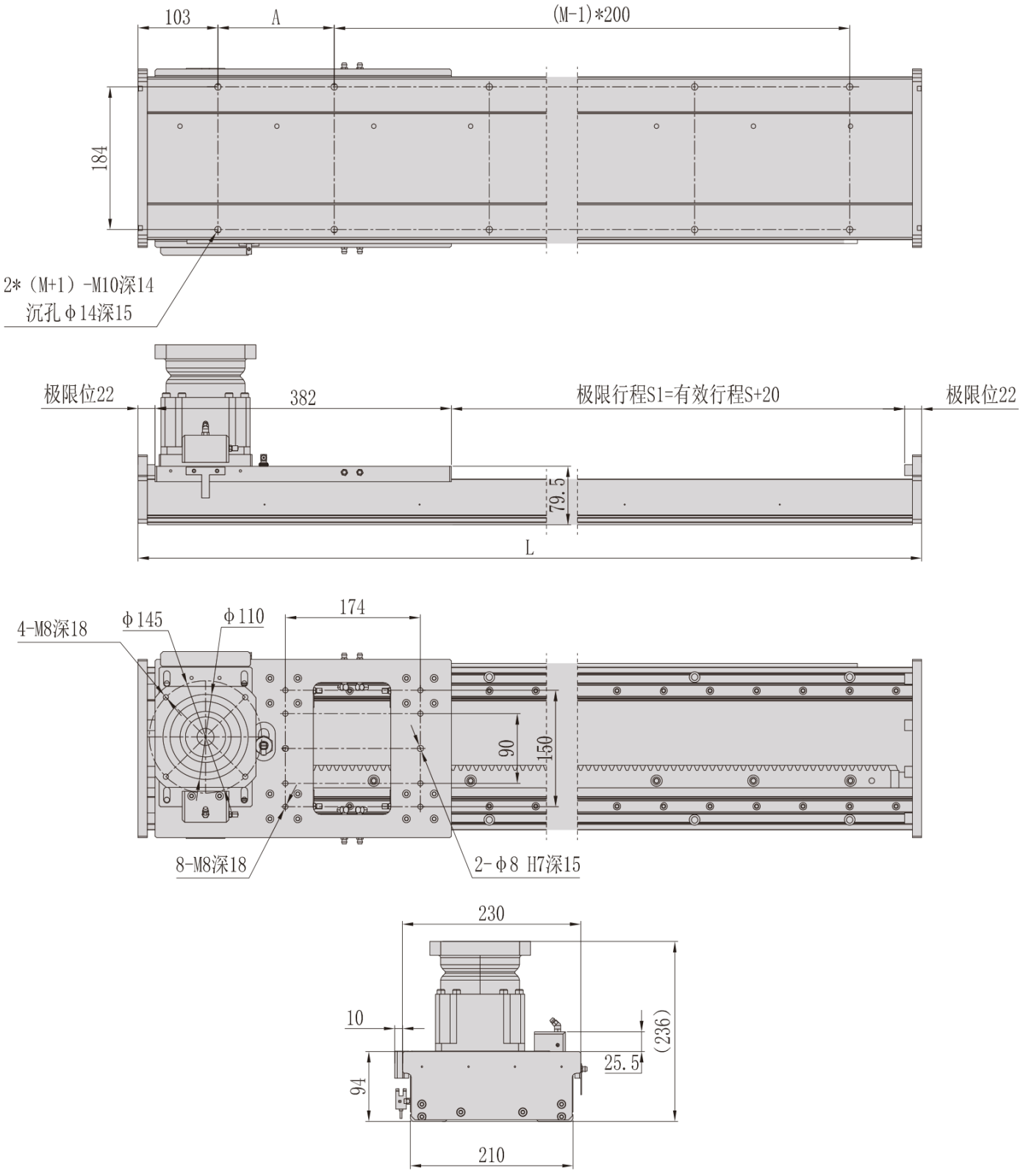

MS21 · ປະເພດກັນຝຸ່ນ · ພາບລວມວິສະວະກຳ

