MKK60 Размеры

Виды размеров и монтажа. Единицы — это обозначения, напечатанные на каждом виде.

Эти чертежи не выбирают ход. Подтвердите монтаж по заказываемой конфигурации.

F0 без крышки: 1 виды. панель 1

H0 без крышки: 1 виды. панель 2

HR без крышки: 1 виды. панель 1

HL без крышки: 1 виды. панель 2

HS без крышки: 1 виды. панель 1

HM без крышки: 1 виды. панель 2

F0 с крышкой: 1 виды. панель 1

H0 с крышкой: 1 виды. панель 2

HR с крышкой: 1 виды. панель 1

HL с крышкой: 1 виды. панель 2

HS с крышкой: 1 виды. панель 1

HM с крышкой: 1 виды. панель 2

F0 телескопическая крышка: 1 виды. панель 1

H0 телескопическая крышка: 1 виды. панель 2

HR телескопическая крышка: 1 виды. панель 1

HL телескопическая крышка: 1 виды. панель 2

HS телескопическая крышка: 1 виды. панель 1

HM телескопическая крышка: 1 виды. панель 2

F0 без крышки: 1 виды. панель 1

H0 без крышки: 1 виды. панель 2

HR без крышки: 1 виды. панель 1

HL без крышки: 1 виды. панель 2

HS без крышки: 1 виды. панель 1

HM без крышки: 1 виды. панель 2

F0 с крышкой: 1 виды. панель 1

H0 с крышкой: 1 виды. панель 2

HR с крышкой: 1 виды. панель 1

HL с крышкой: 1 виды. панель 2

HS с крышкой: 1 виды. панель 1

HM с крышкой: 1 виды. панель 2

F0 телескопическая крышка: 1 виды. панель 1

H0 телескопическая крышка: 1 виды. панель 2

HR телескопическая крышка: 1 виды. панель 1

HL телескопическая крышка: 1 виды. панель 2

HS телескопическая крышка: 1 виды. панель 1

HM телескопическая крышка: 1 виды. панель 2

F0: 1 виды. монтаж F0

F1: 1 виды. монтаж F1

F2: 1 виды. монтаж F2

F3: 1 виды. монтаж F3

F4: 1 виды. монтаж F4

F5: 1 виды. монтаж F5

F6: 1 виды. монтаж F6

F7: 1 виды. монтаж F7

H0: 1 виды. монтаж H0

H1: 1 виды. монтаж H1

MKK60 · F0 без крышки · панель 1

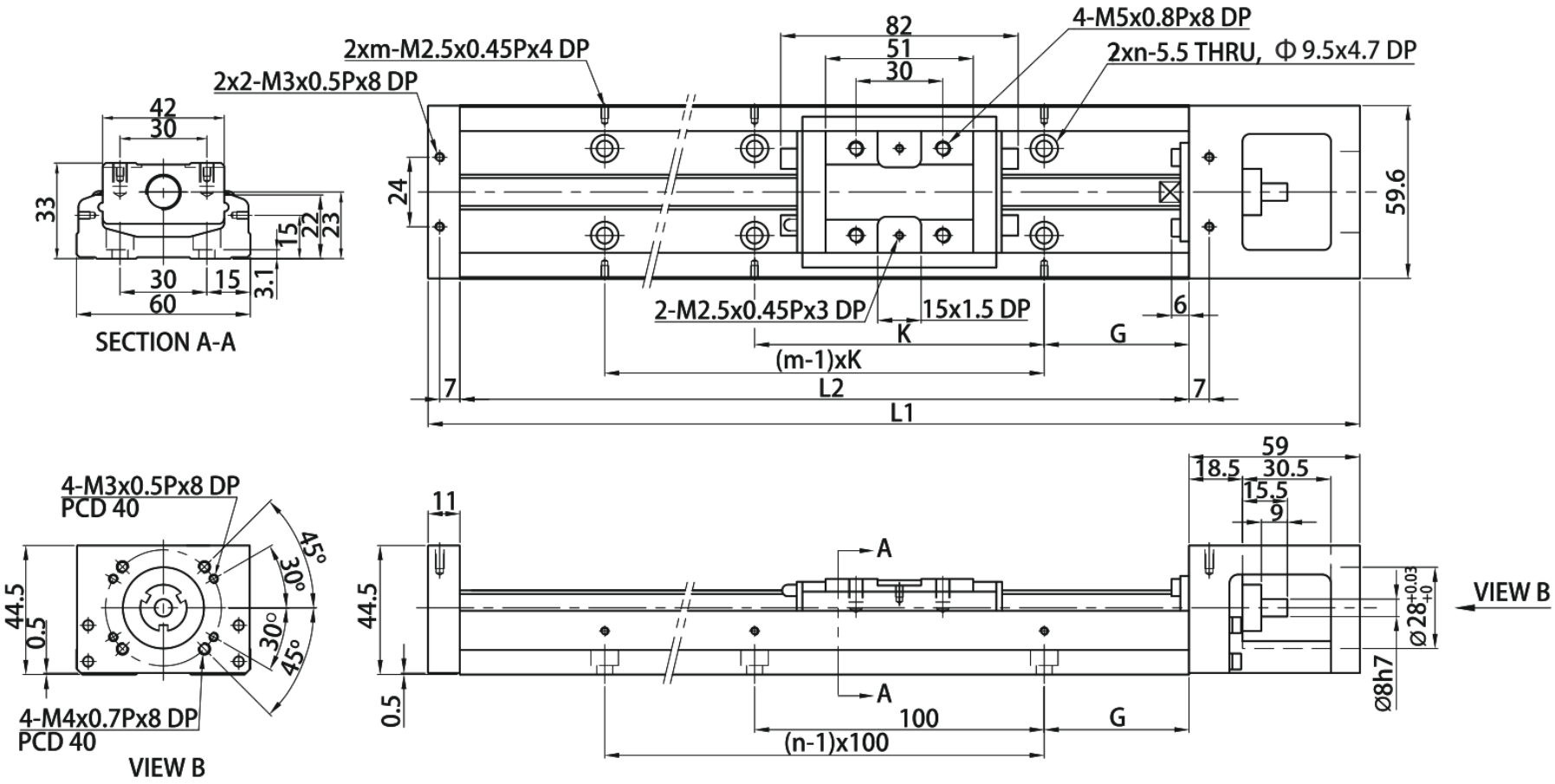

MKK60 · H0 без крышки · панель 2

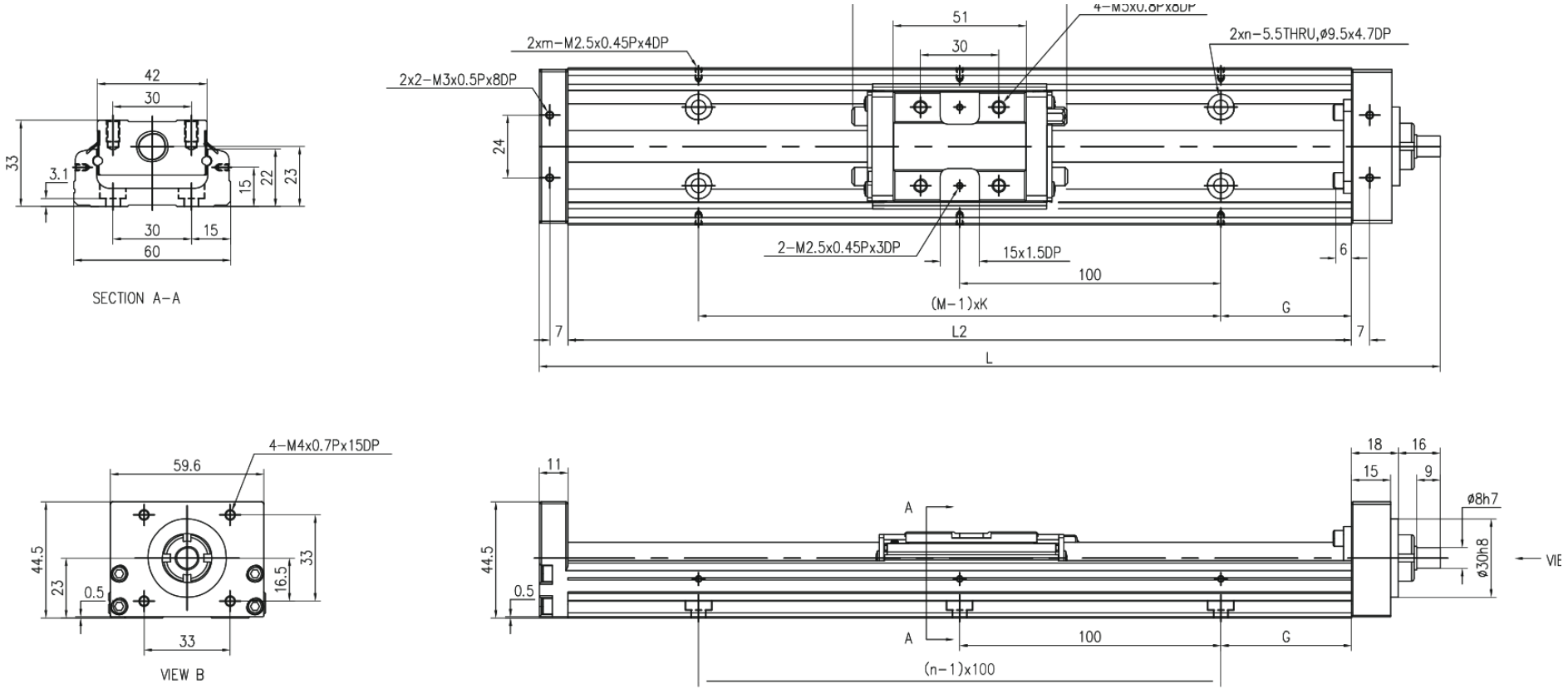

MKK60 · HR без крышки · панель 1

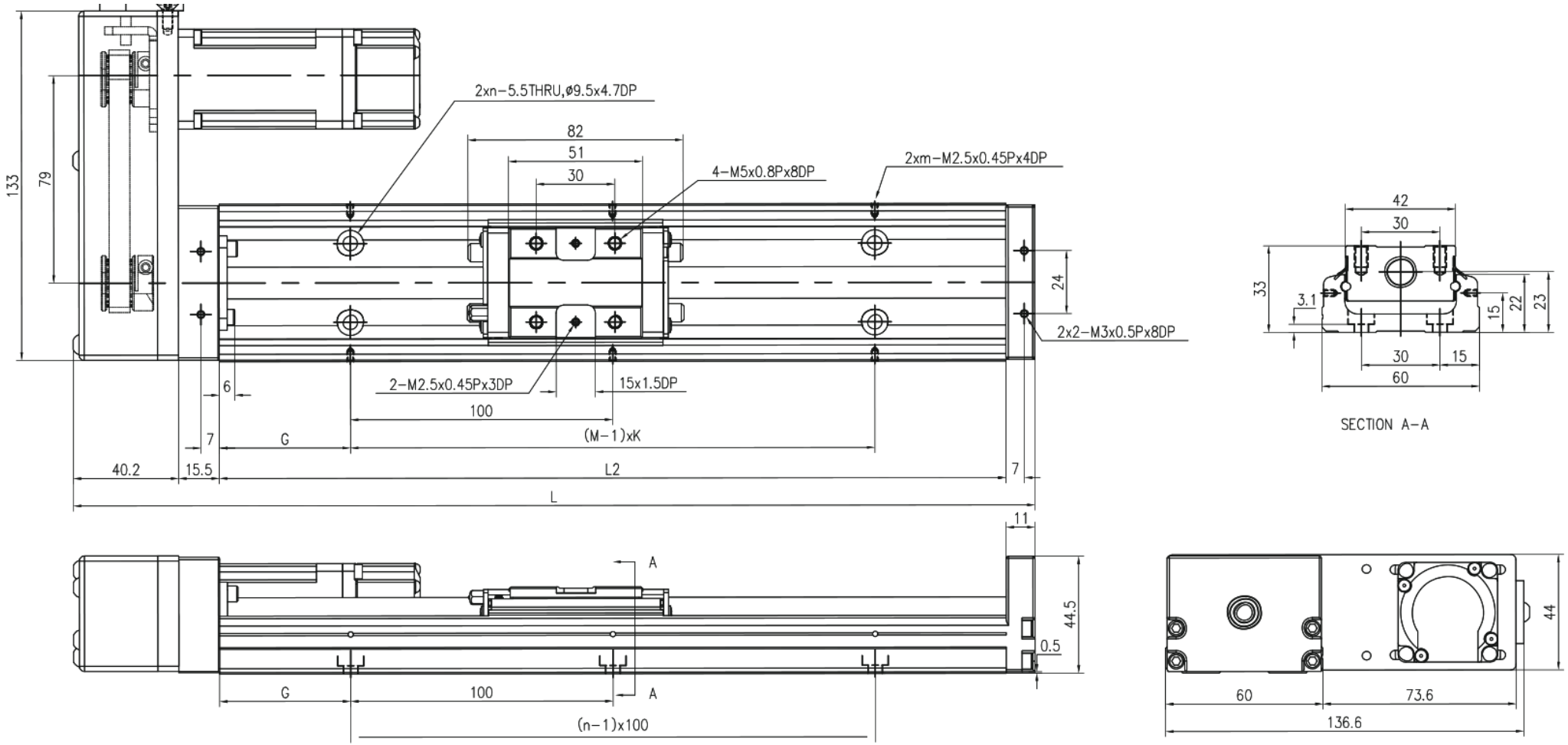

MKK60 · HL без крышки · панель 2

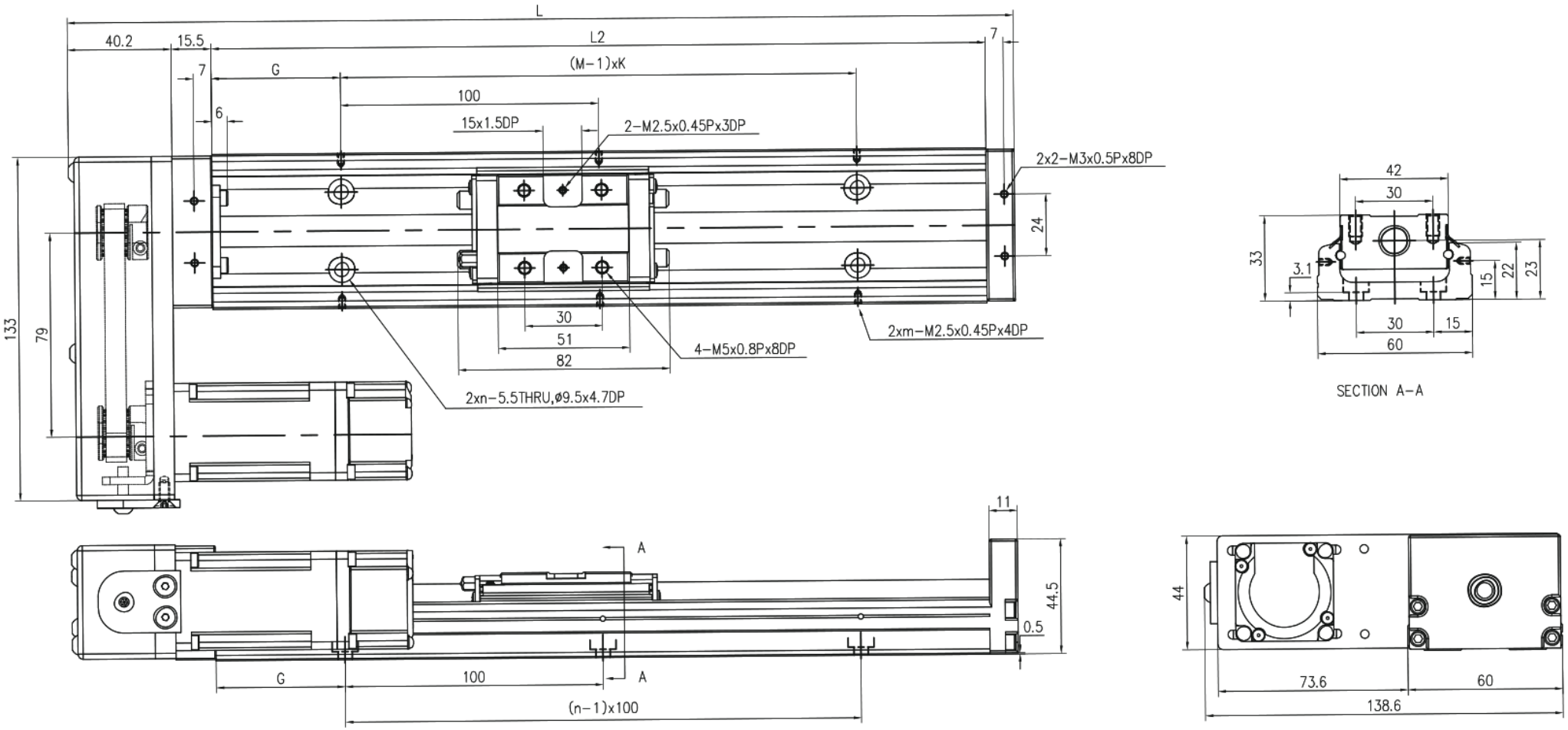

MKK60 · HS без крышки · панель 1

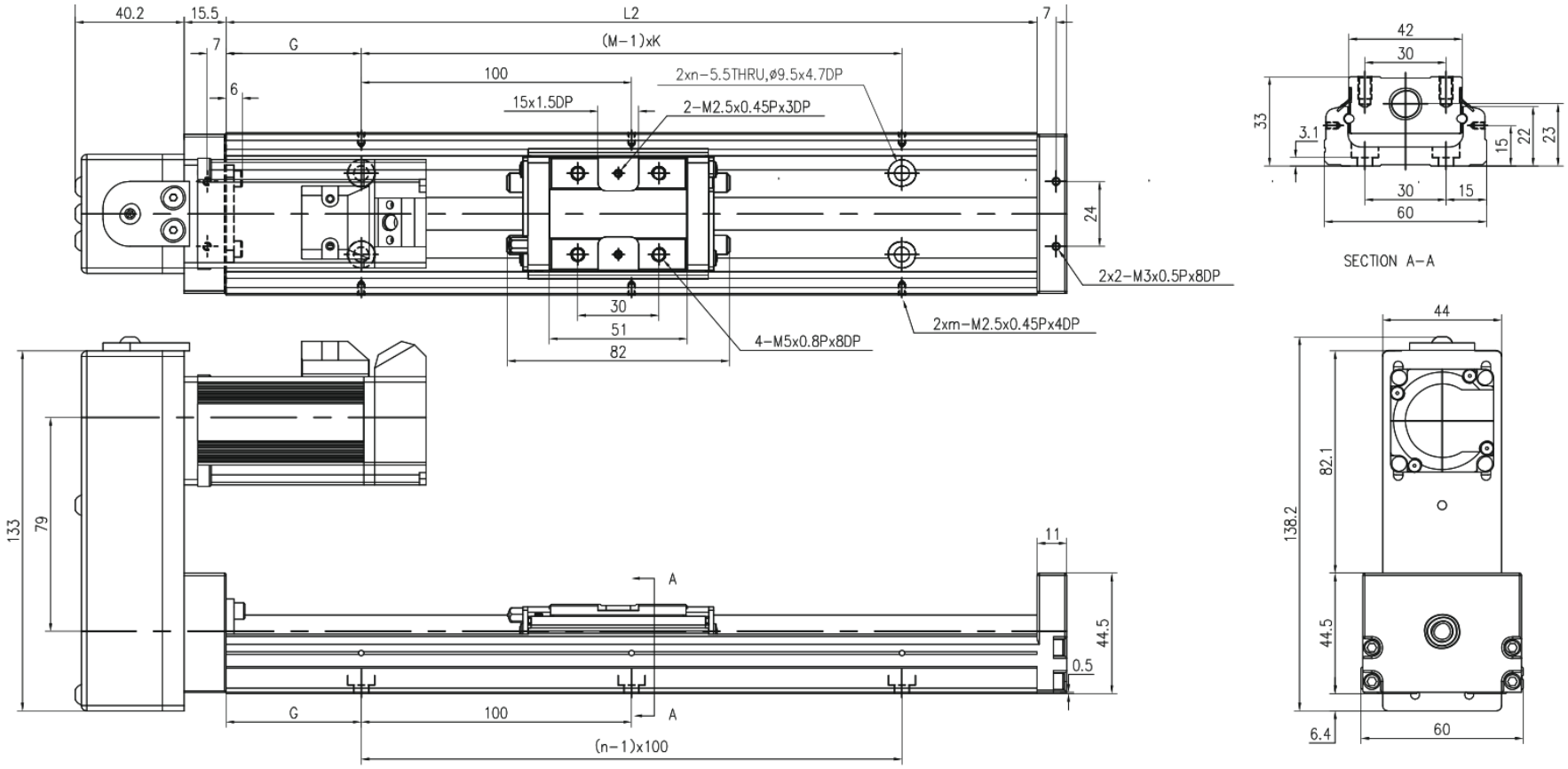

MKK60 · HM без крышки · панель 2

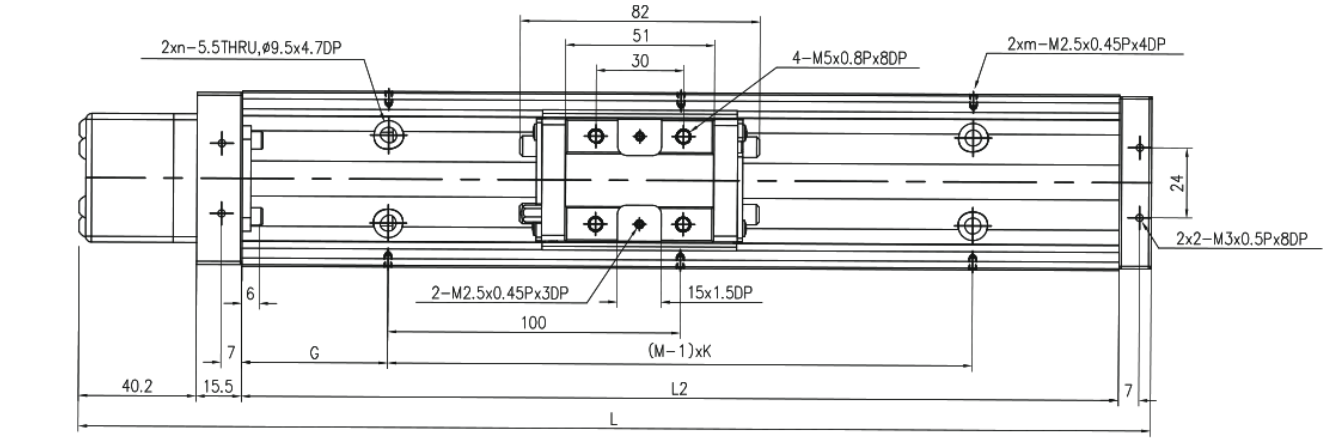

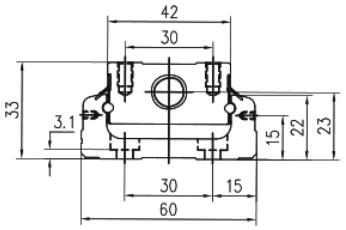

SECTION A−A

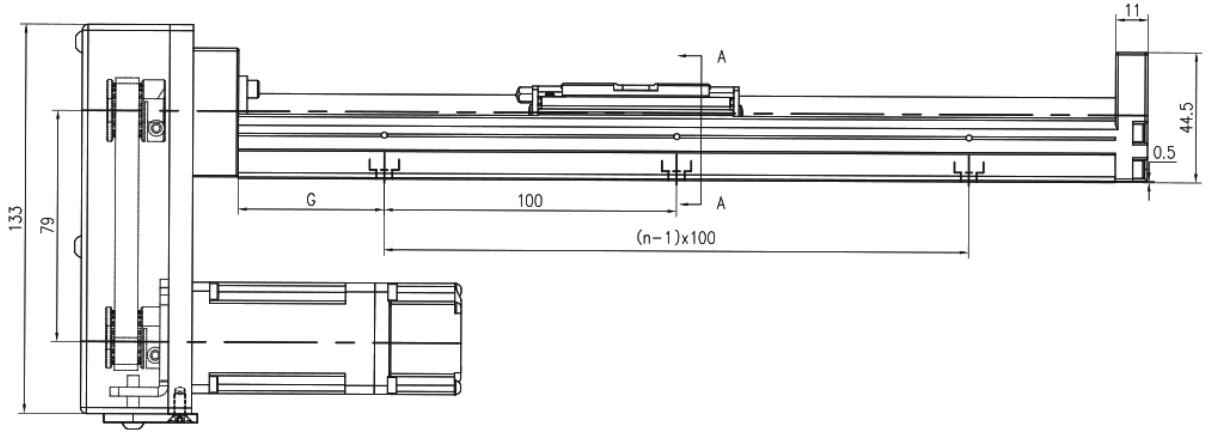

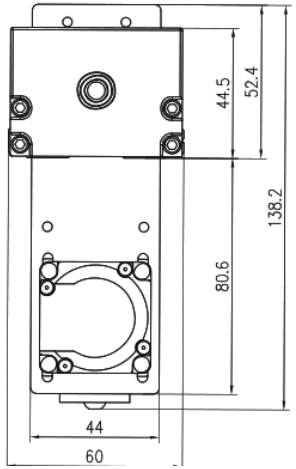

MKK60 · F0 с крышкой · панель 1

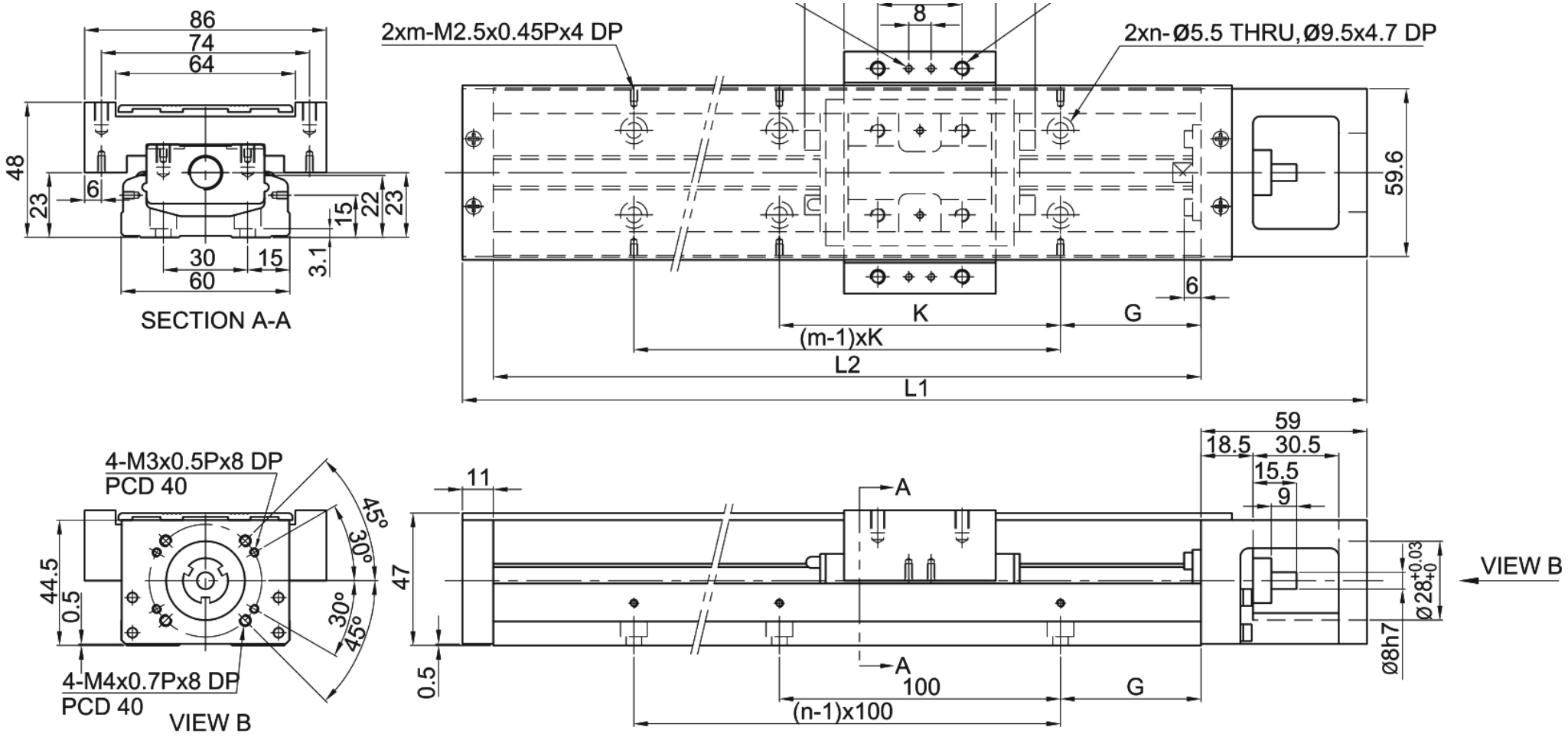

MKK60 · H0 с крышкой · панель 2

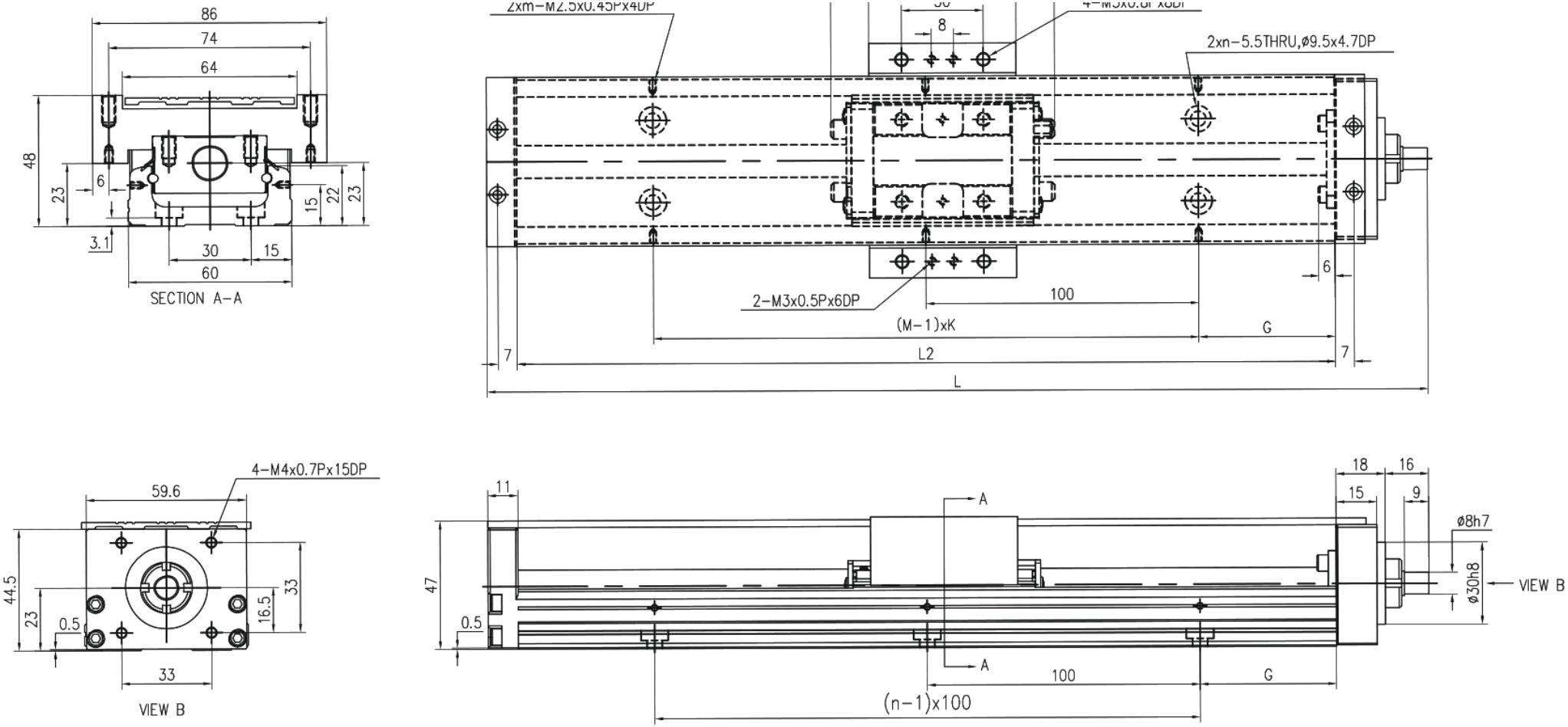

MKK60 · HR с крышкой · панель 1

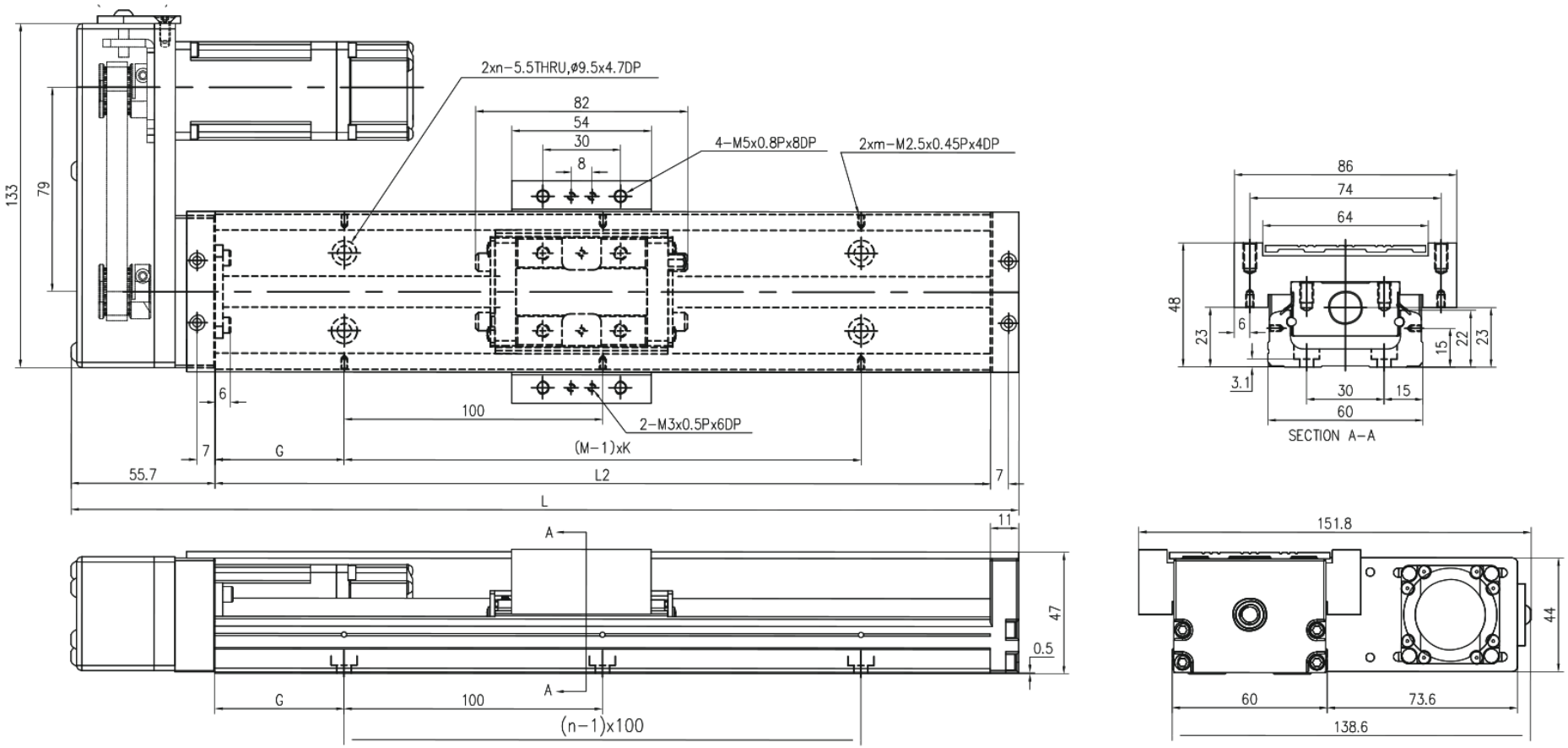

MKK60 · HL с крышкой · панель 2

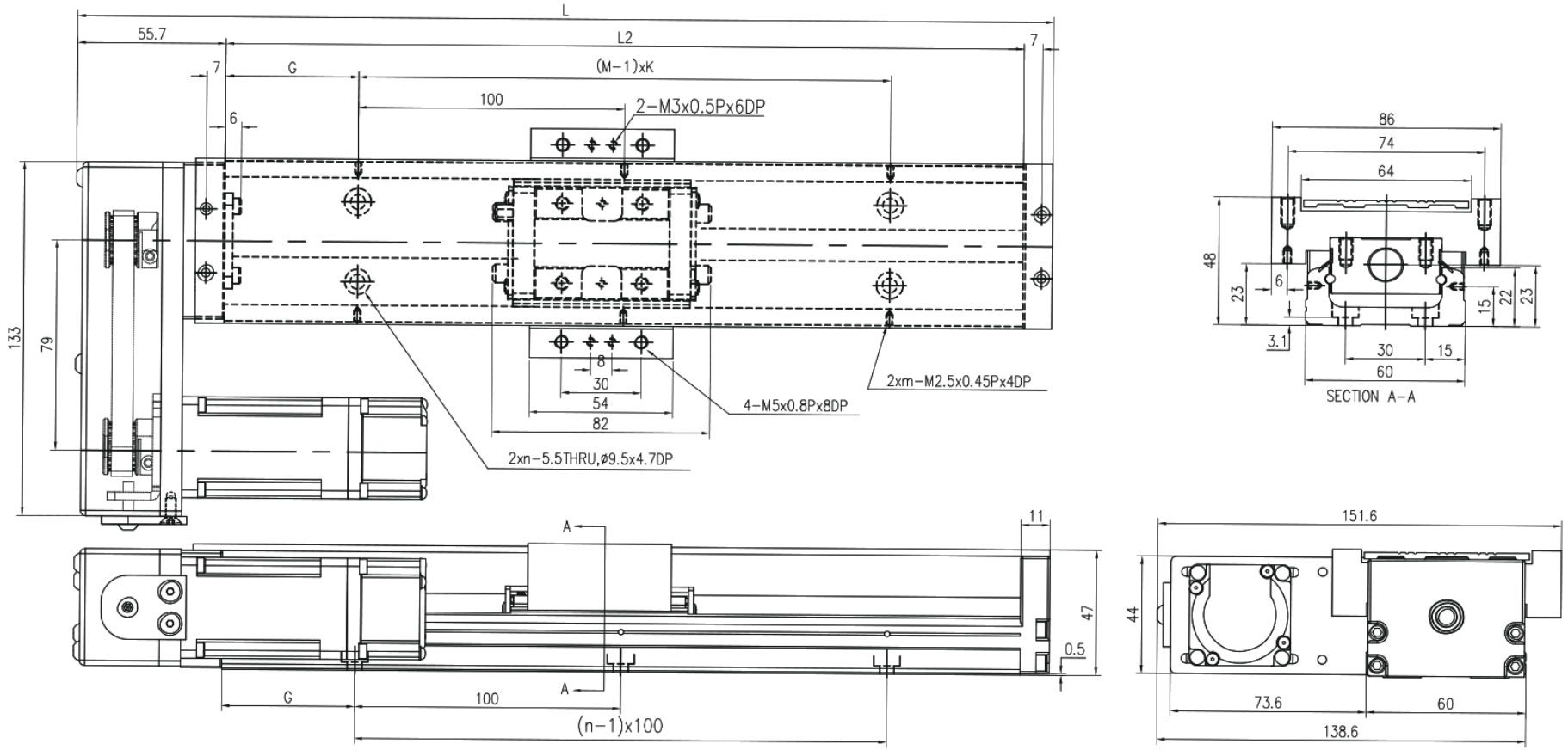

MKK60 · HS с крышкой · панель 1

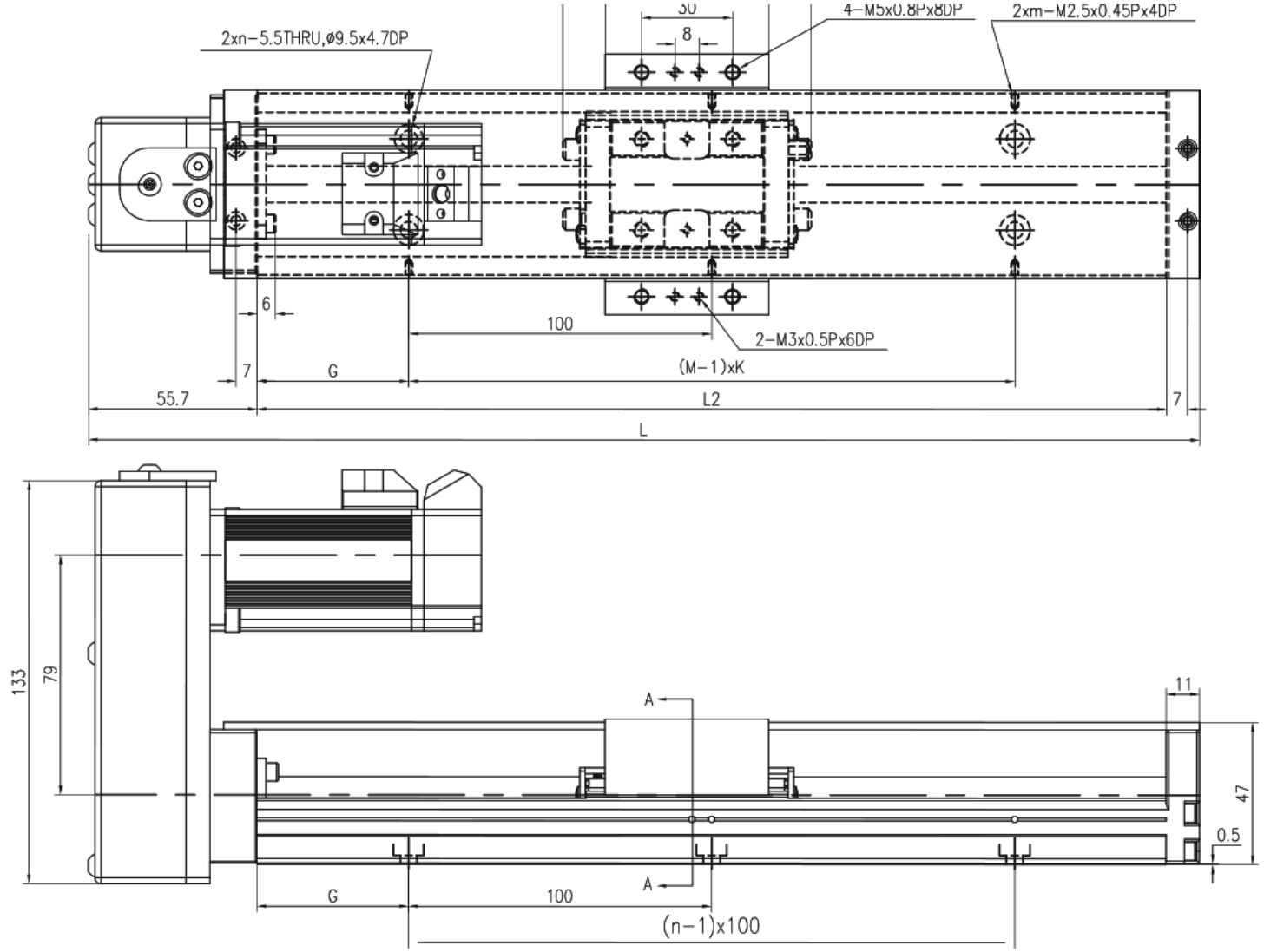

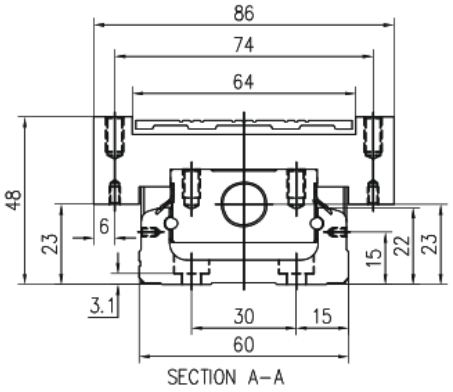

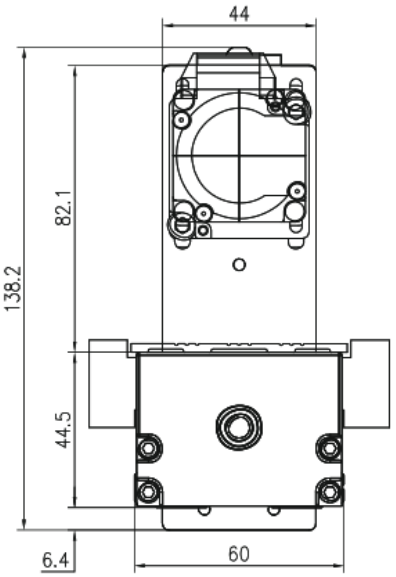

MKK60 · HM с крышкой · панель 2

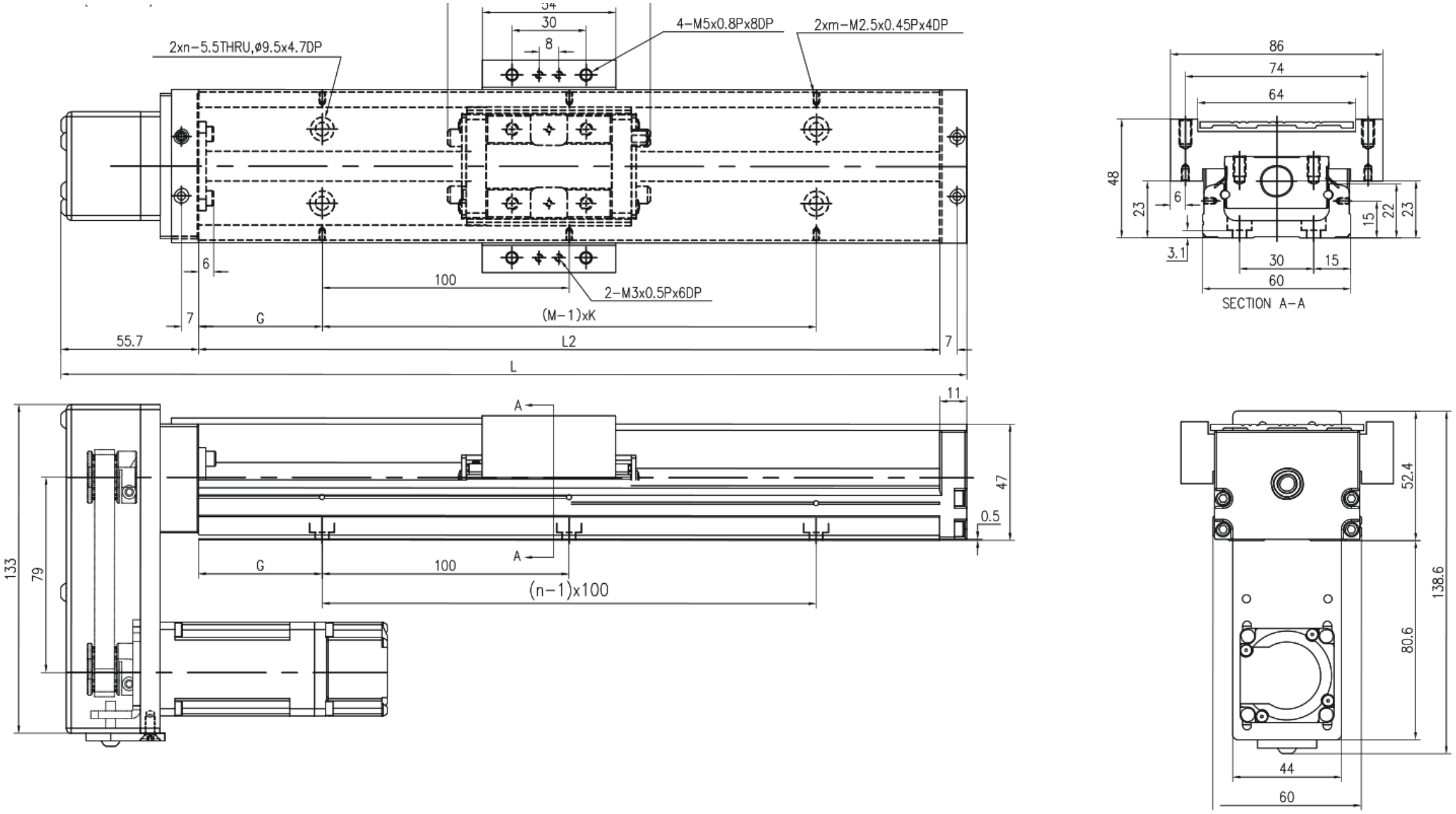

MKK60 · F0 телескопическая крышка · панель 1

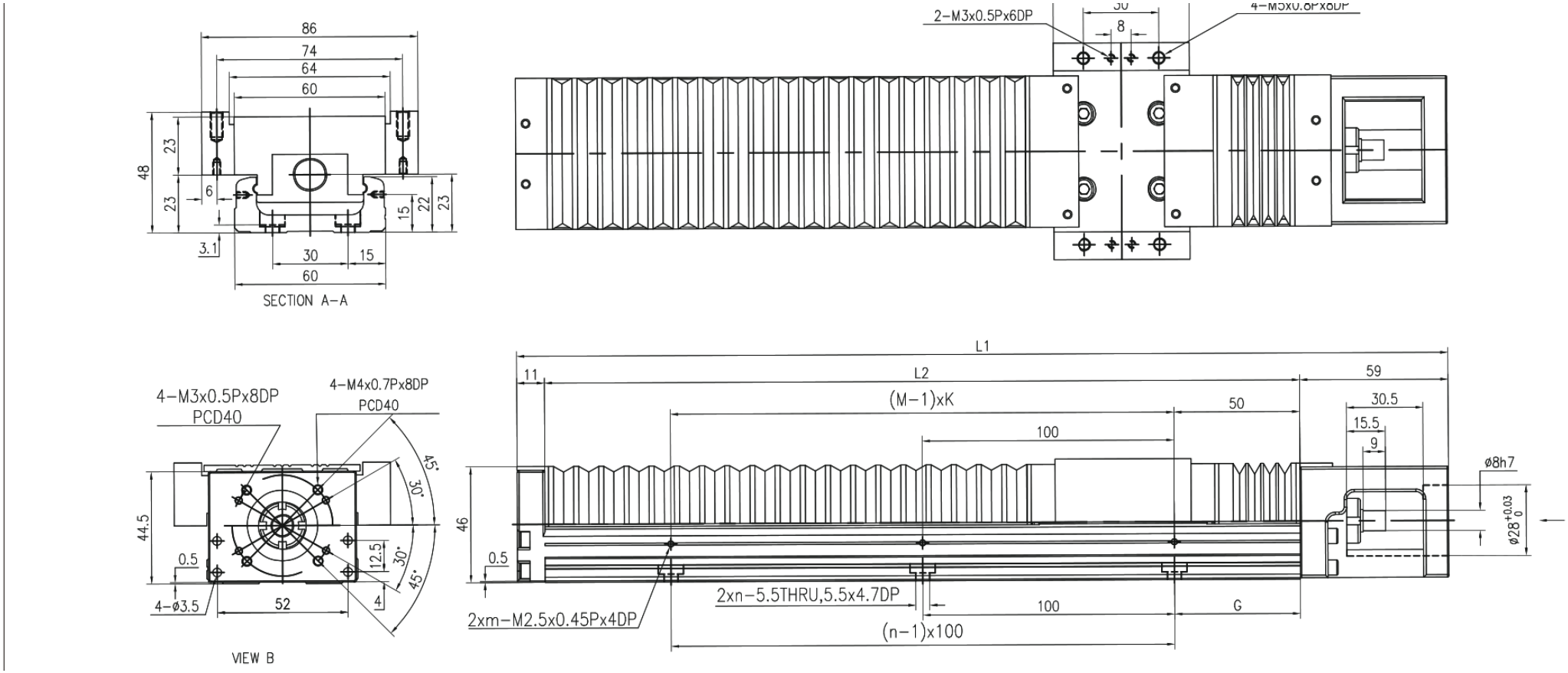

MKK60 · H0 телескопическая крышка · панель 2

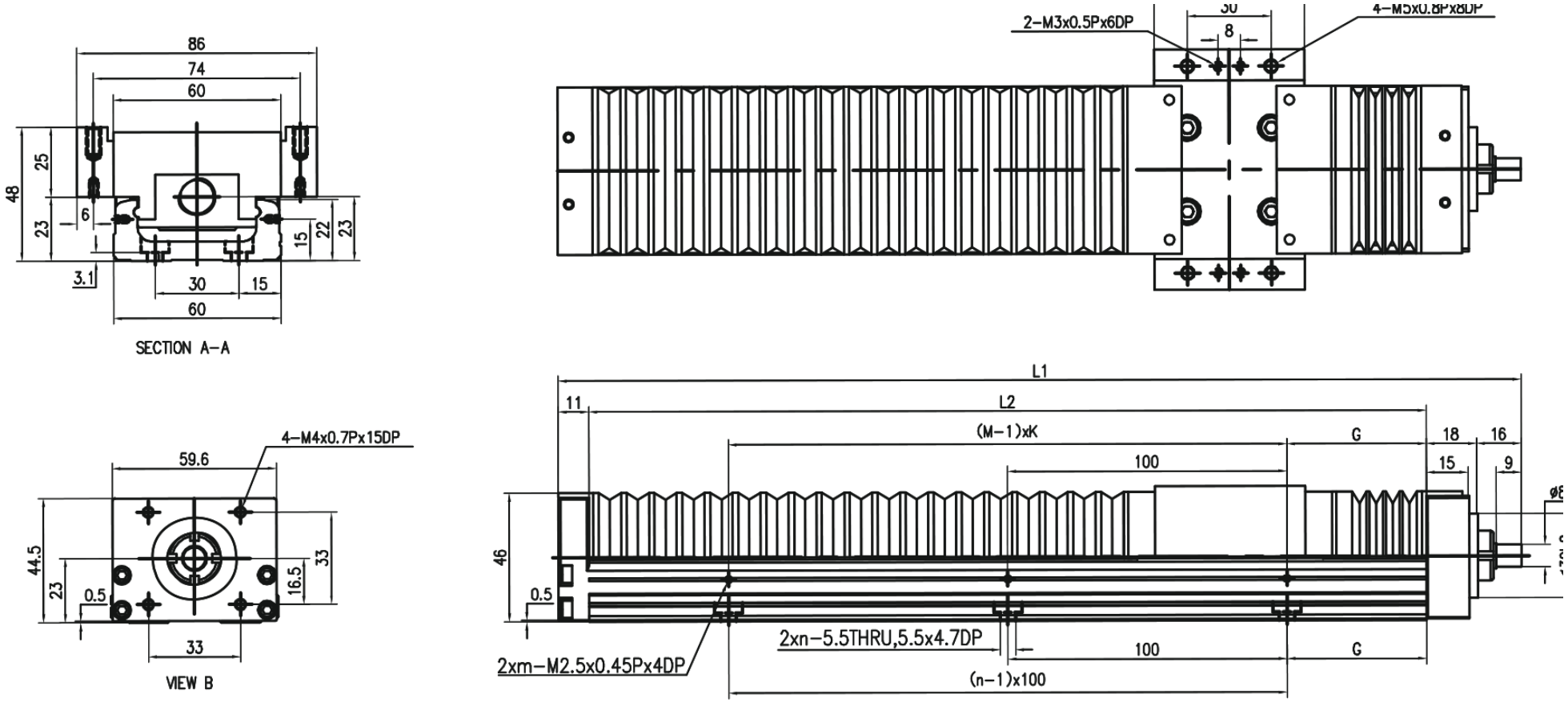

MKK60 · HR телескопическая крышка · панель 1

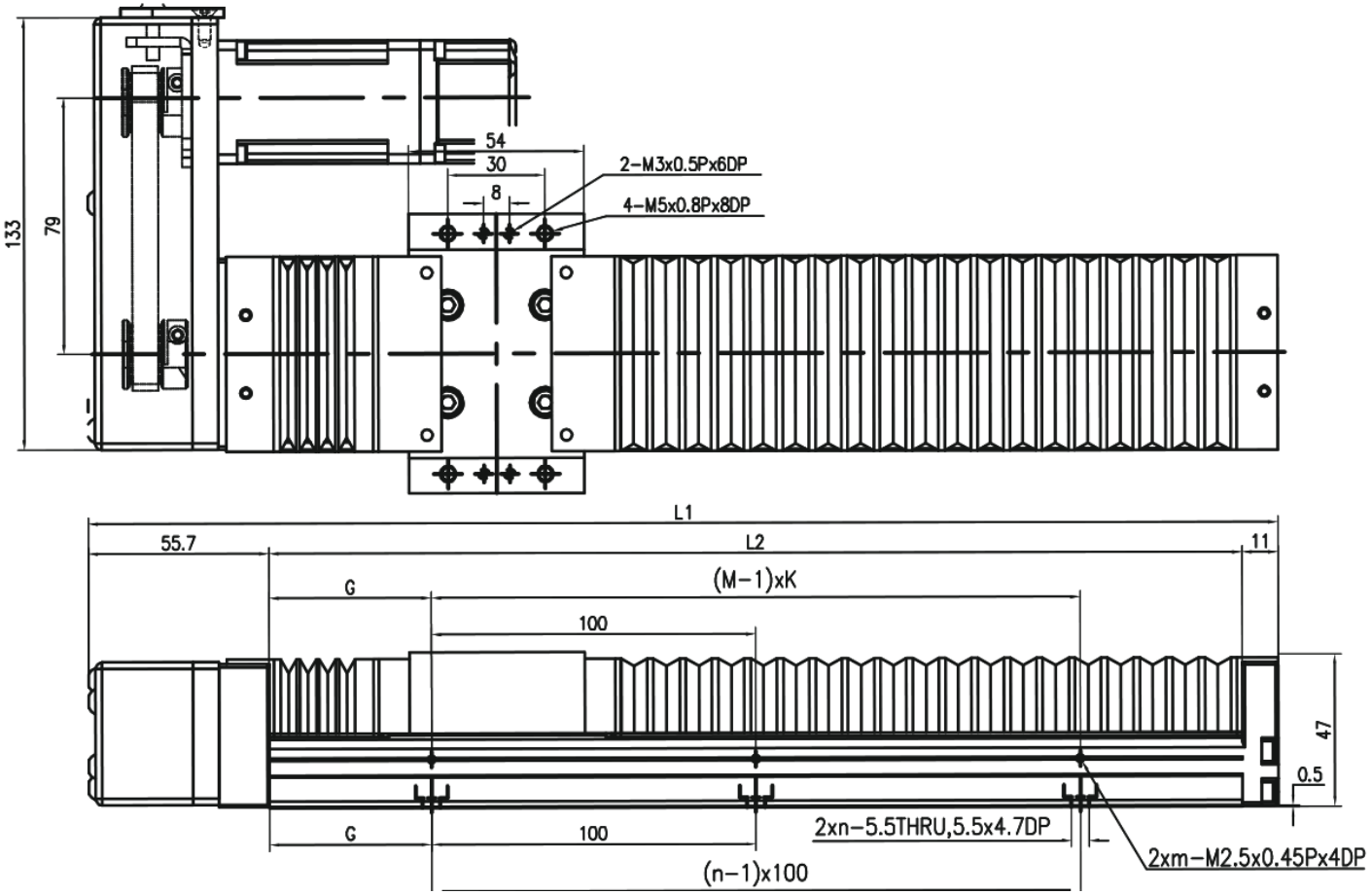

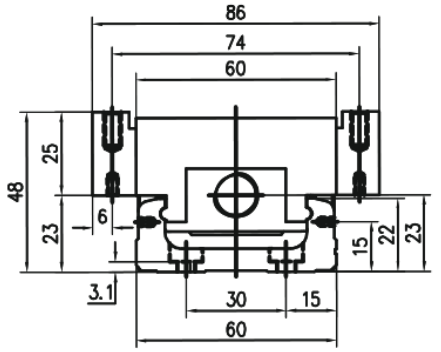

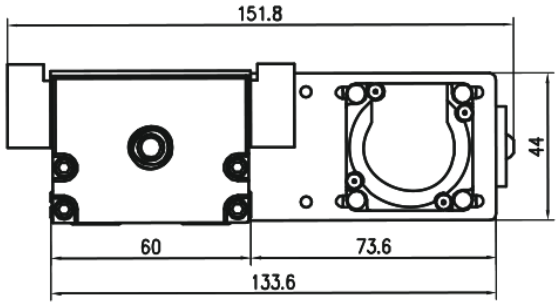

MKK60 · HL телескопическая крышка · панель 2

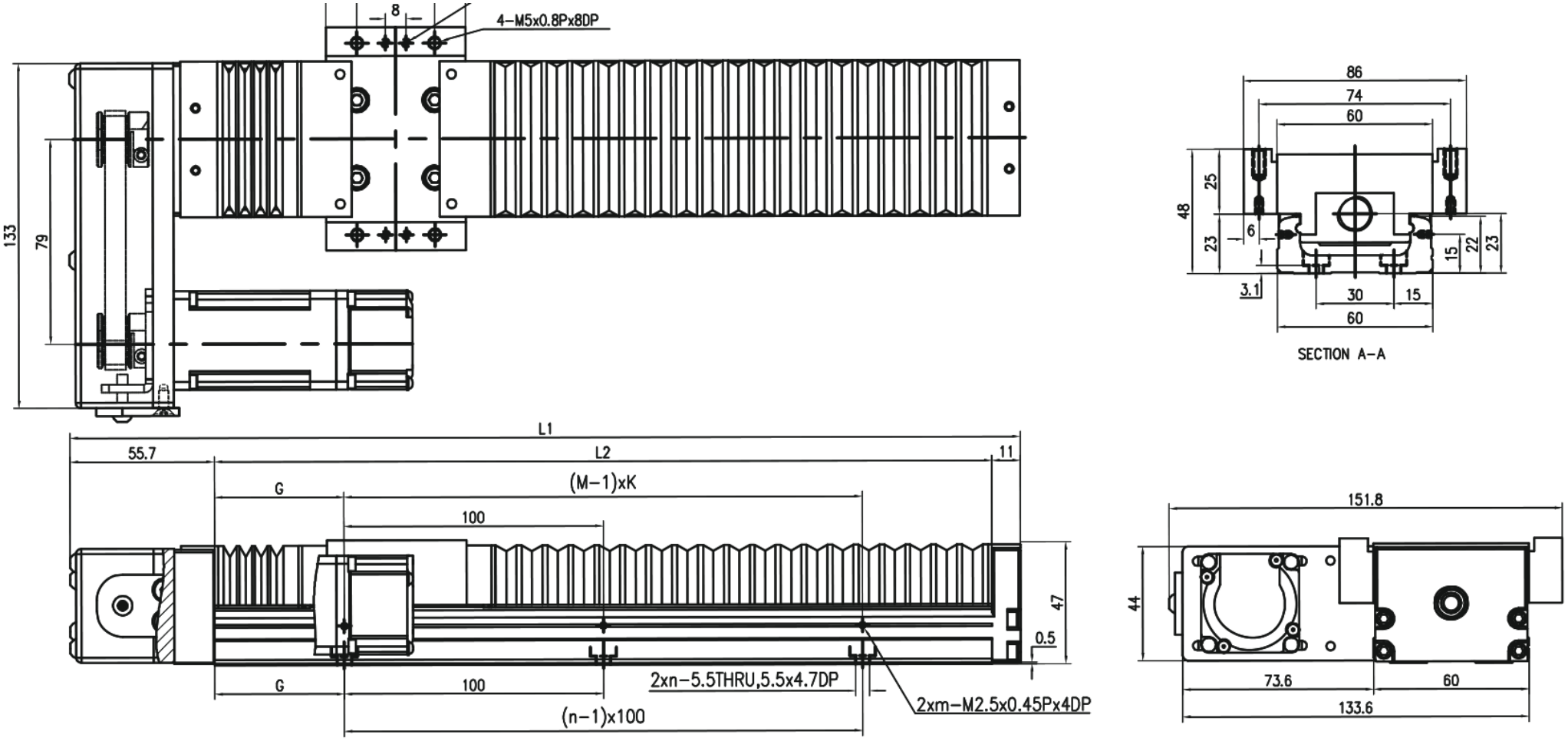

MKK60 · HS телескопическая крышка · панель 1

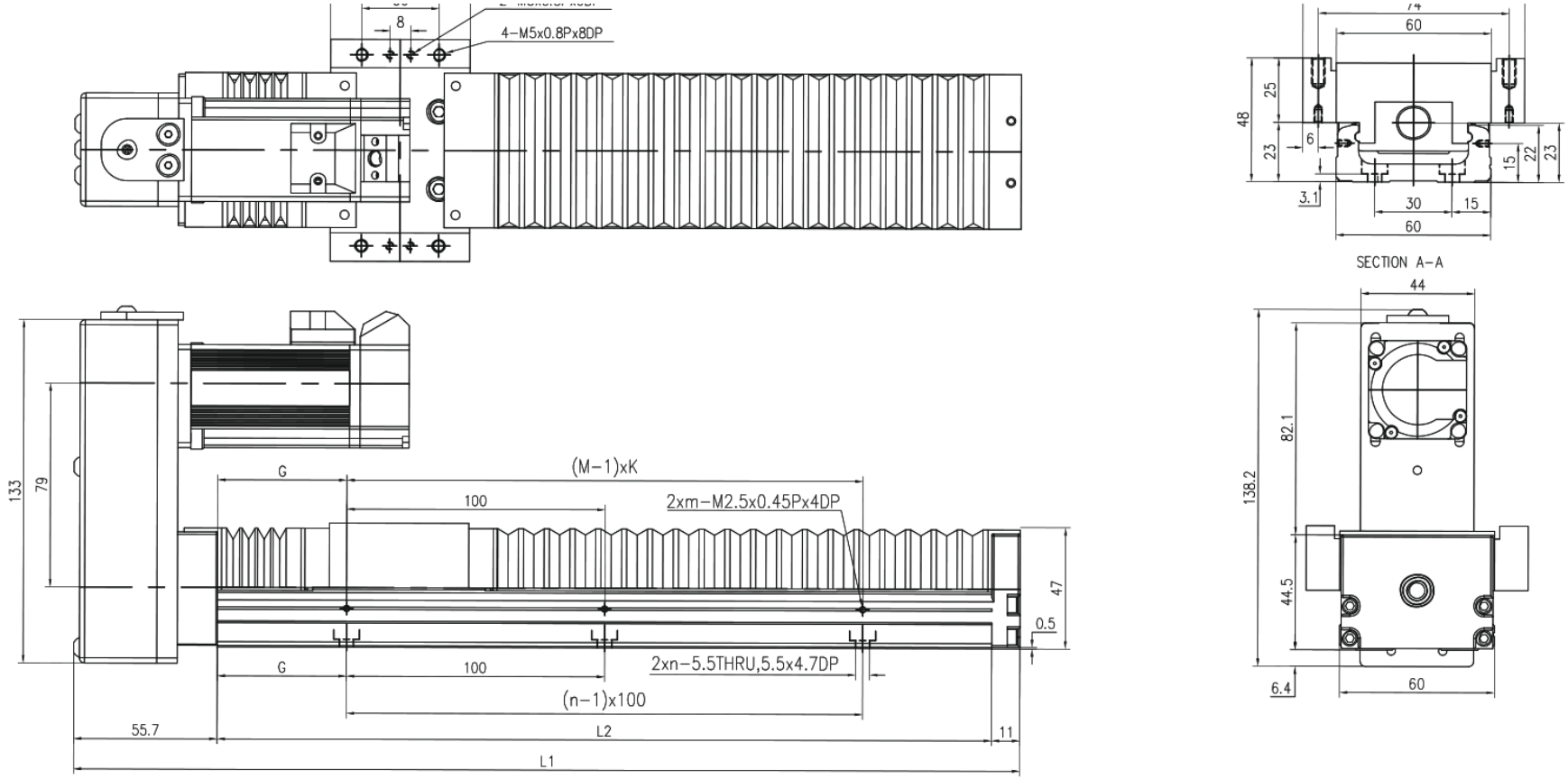

MKK60 · HM телескопическая крышка · панель 2

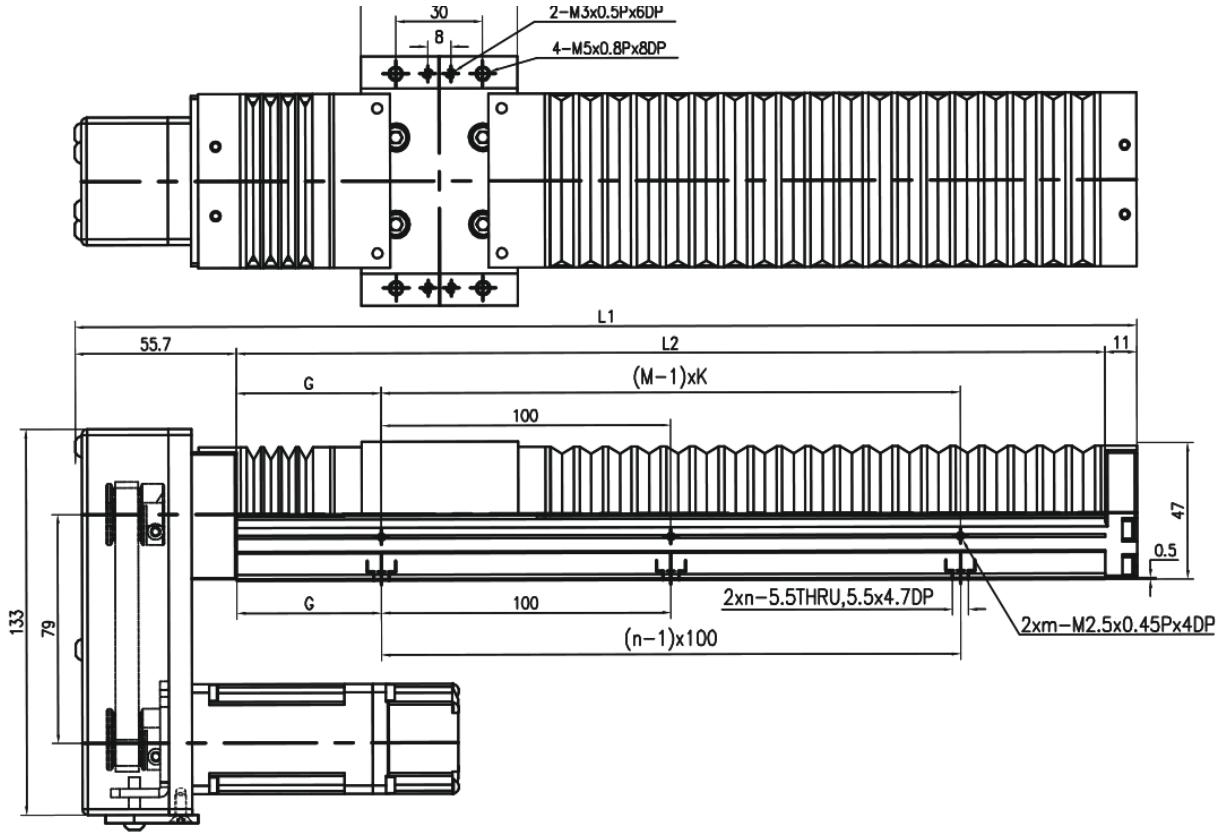

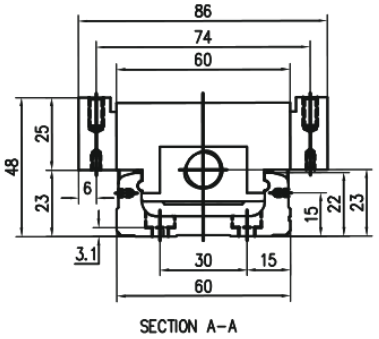

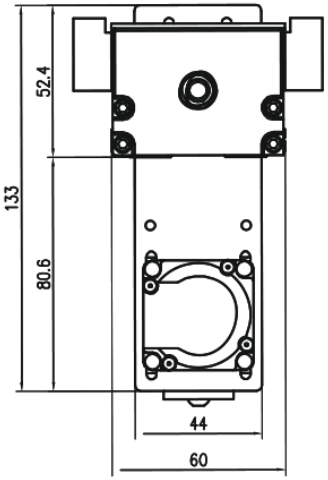

MKK60 · F0 без крышки · панель 1

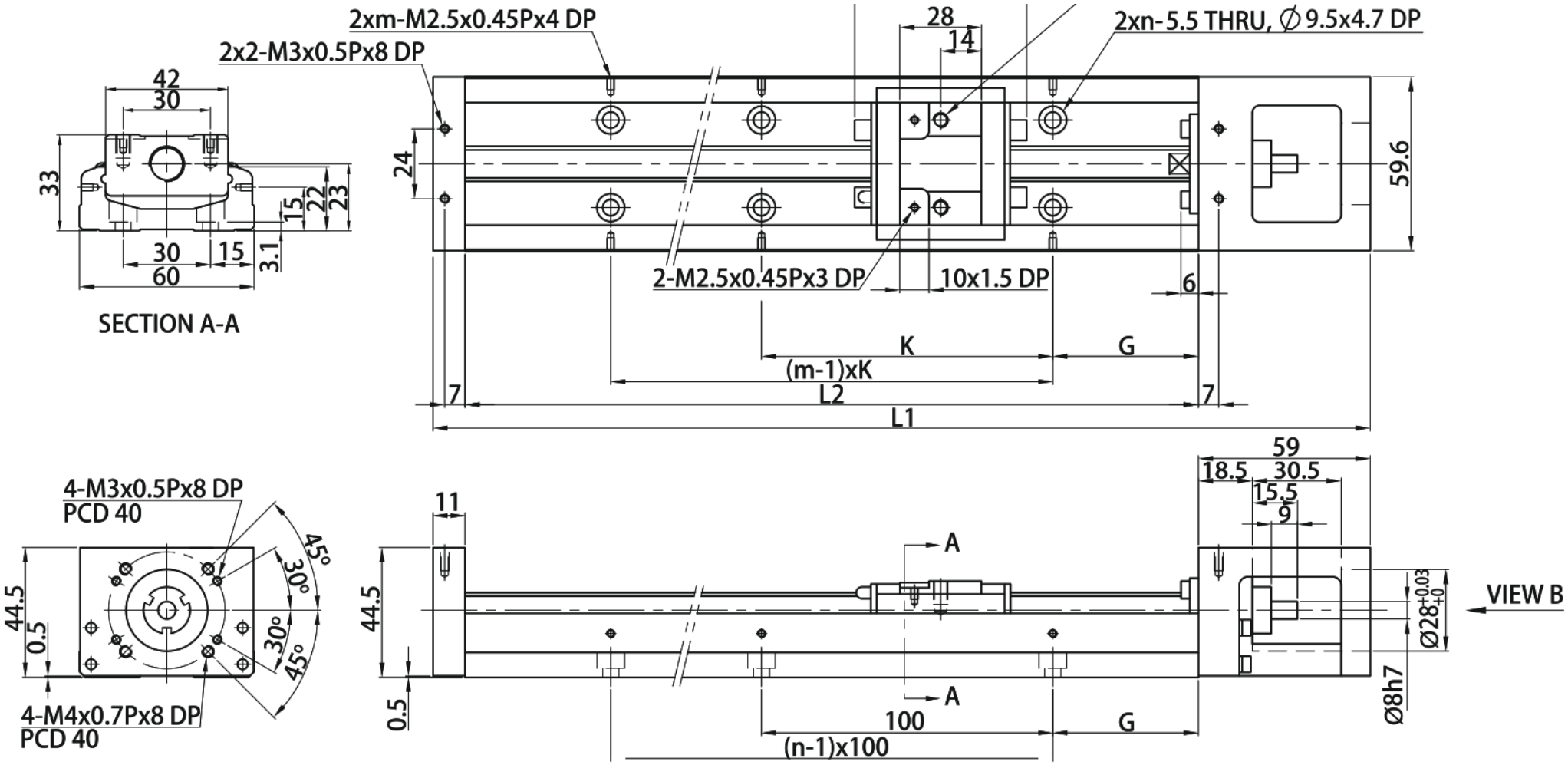

MKK60 · H0 без крышки · панель 2

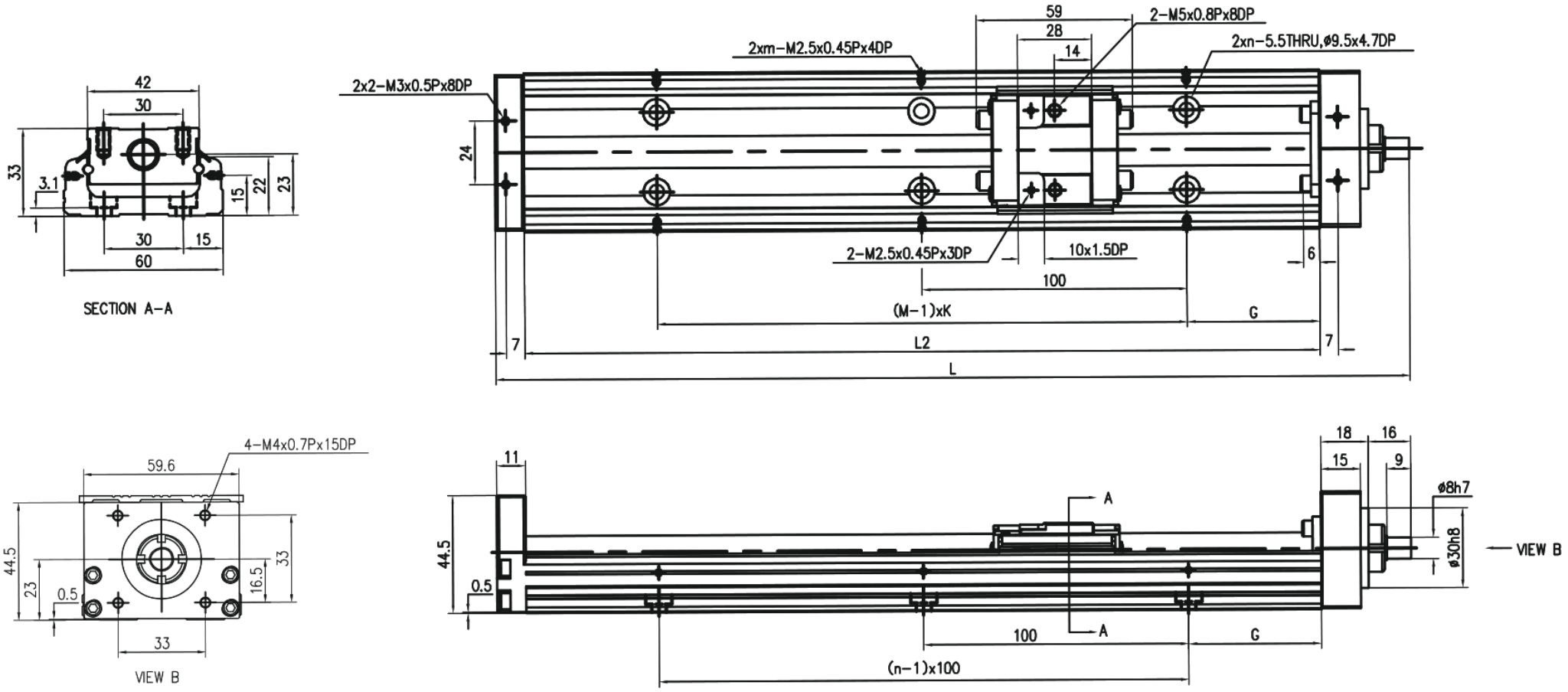

MKK60 · HR без крышки · панель 1

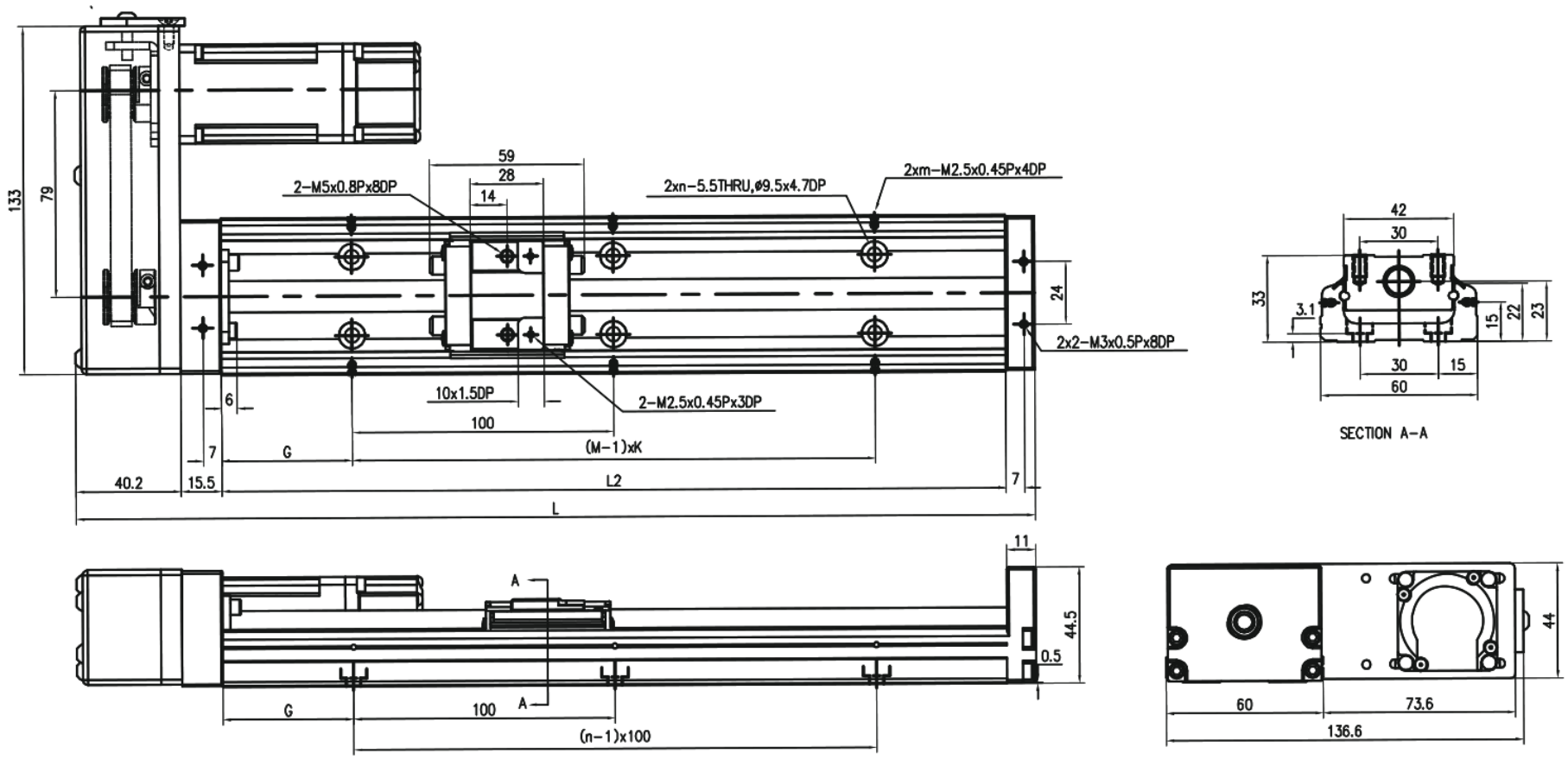

MKK60 · HL без крышки · панель 2

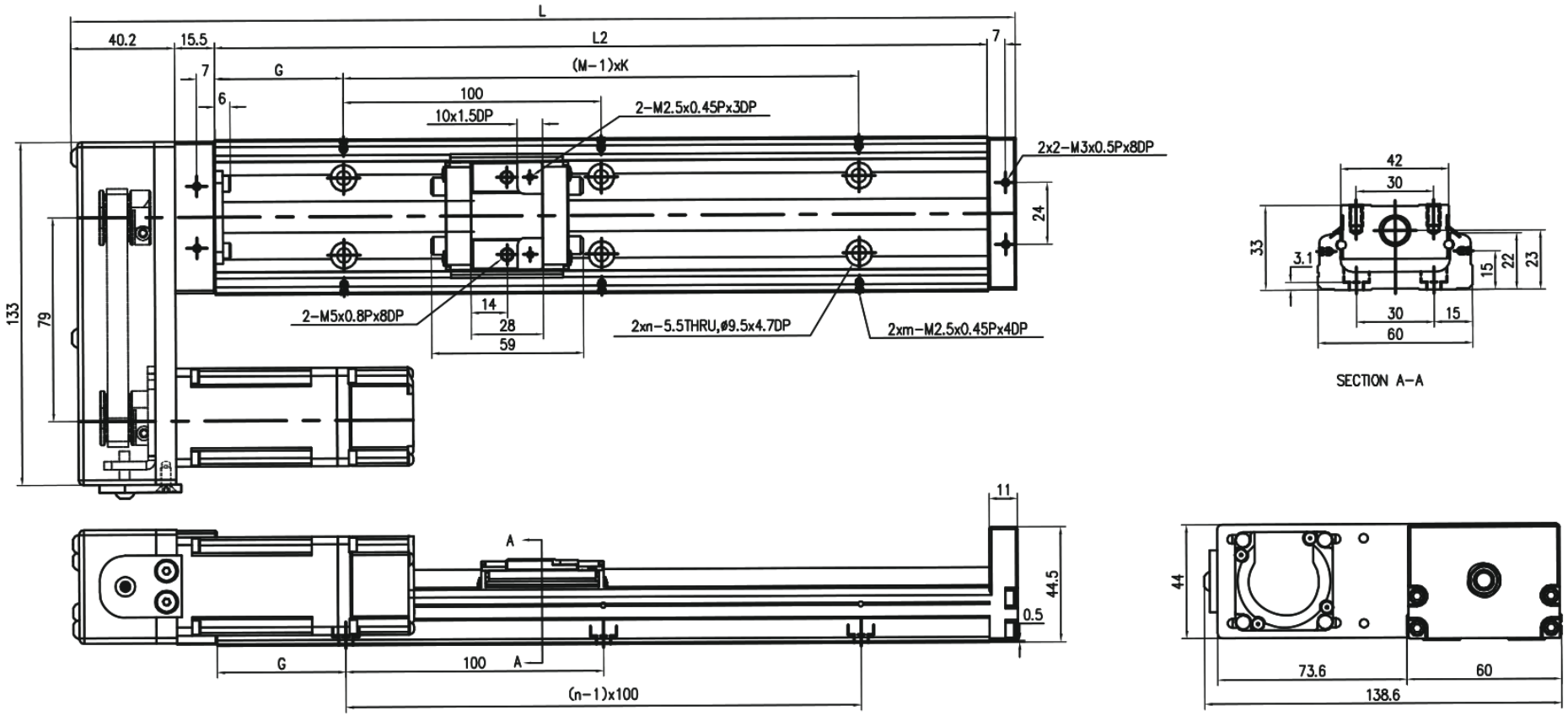

MKK60 · HS без крышки · панель 1

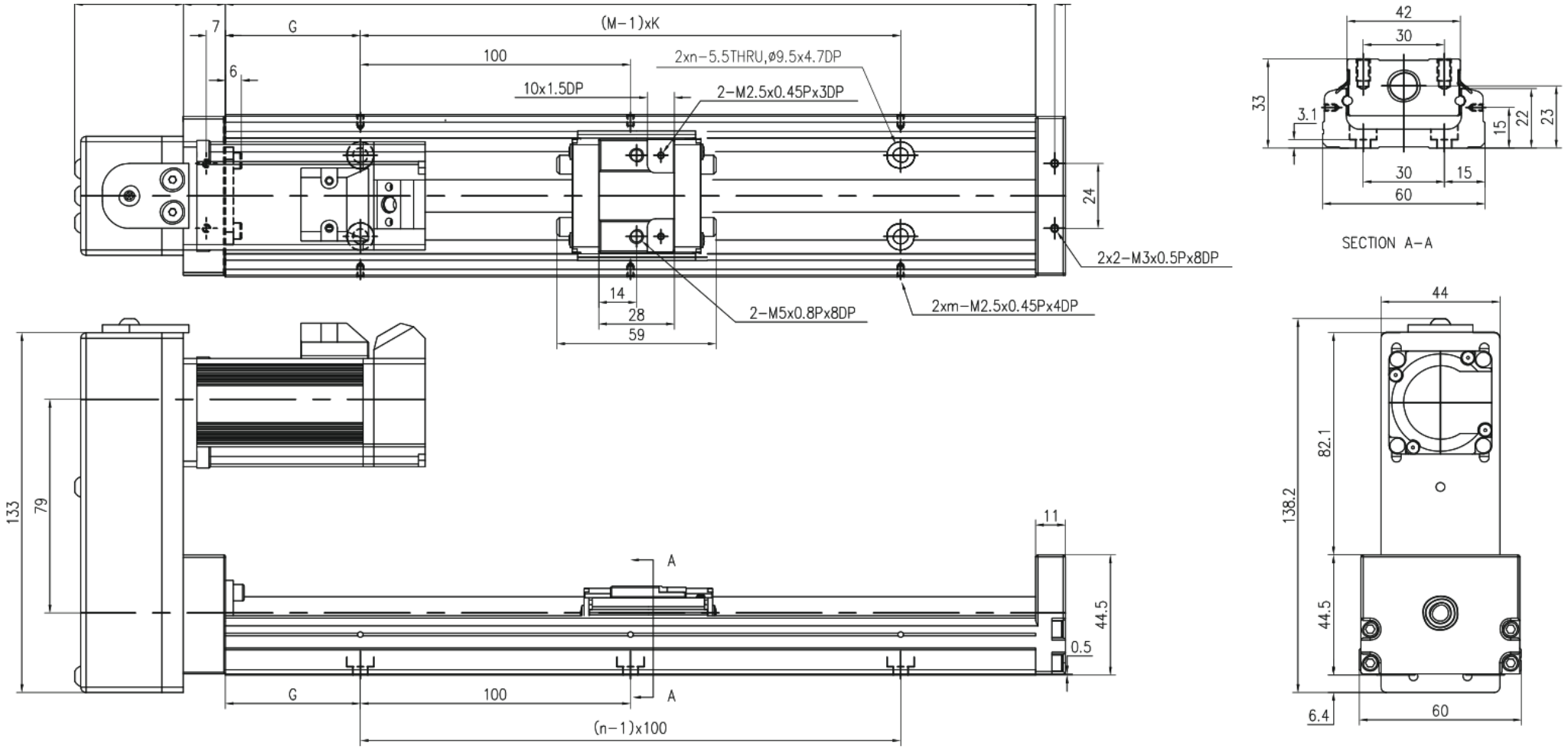

MKK60 · HM без крышки · панель 2

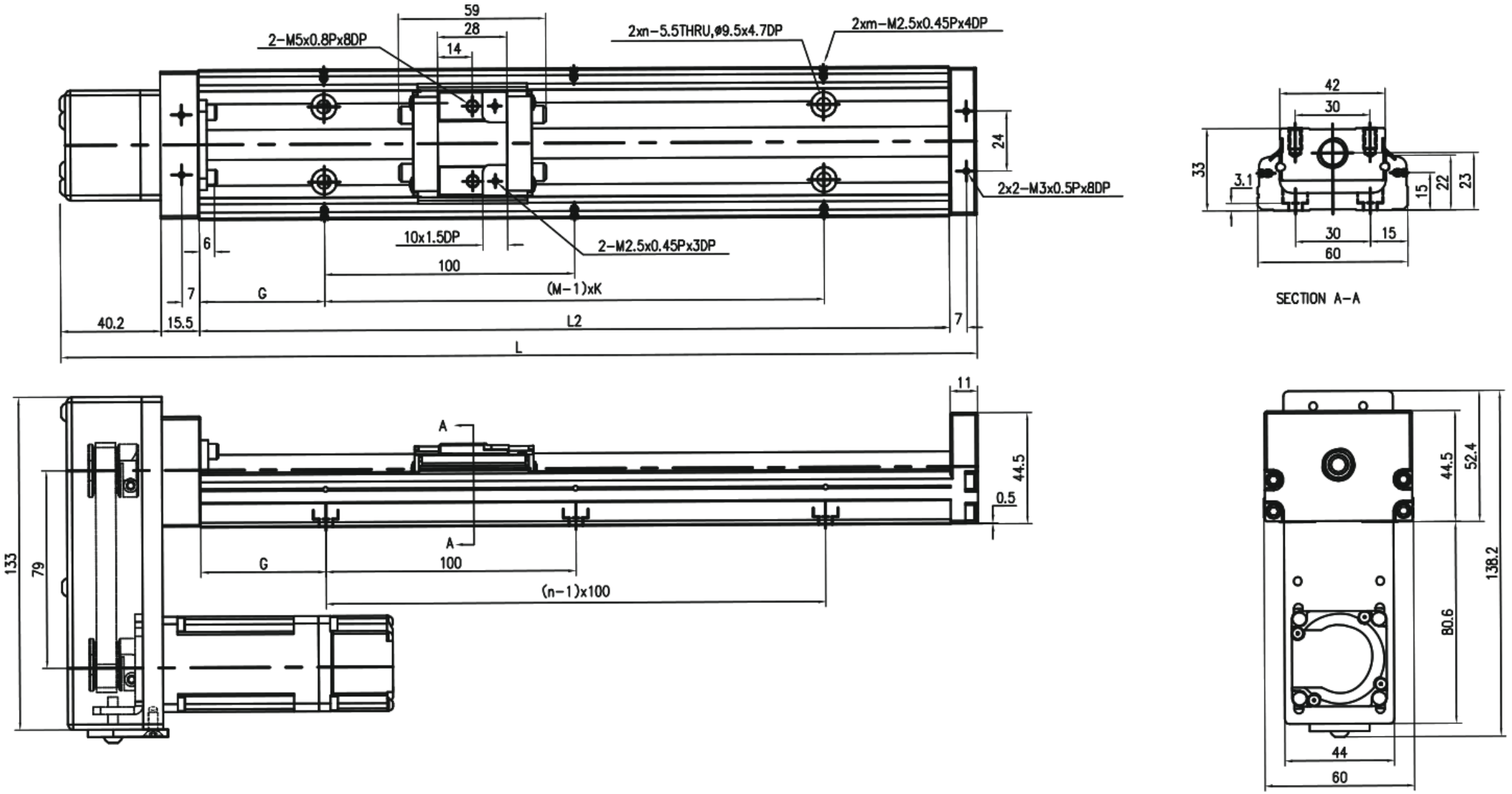

MKK60 · F0 с крышкой · панель 1

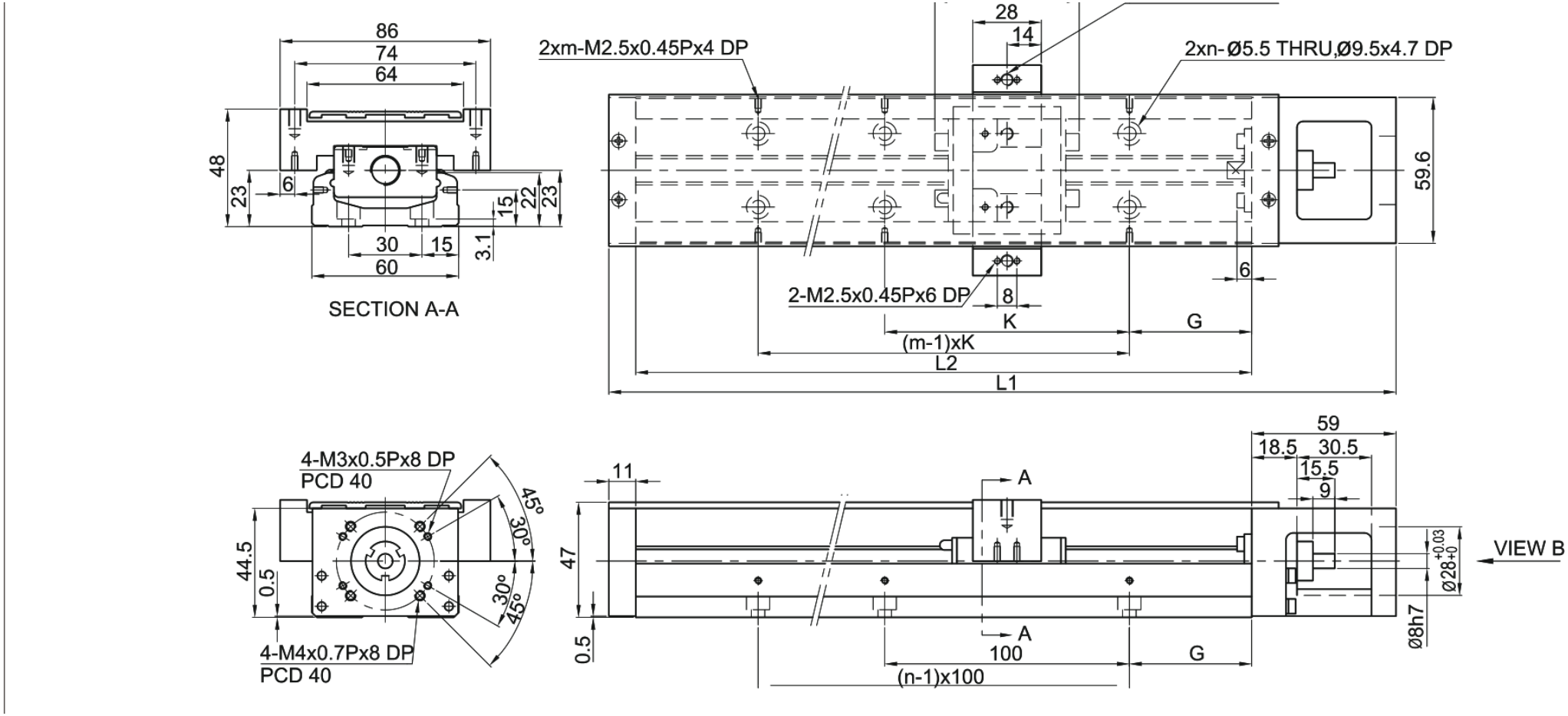

MKK60 · H0 с крышкой · панель 2

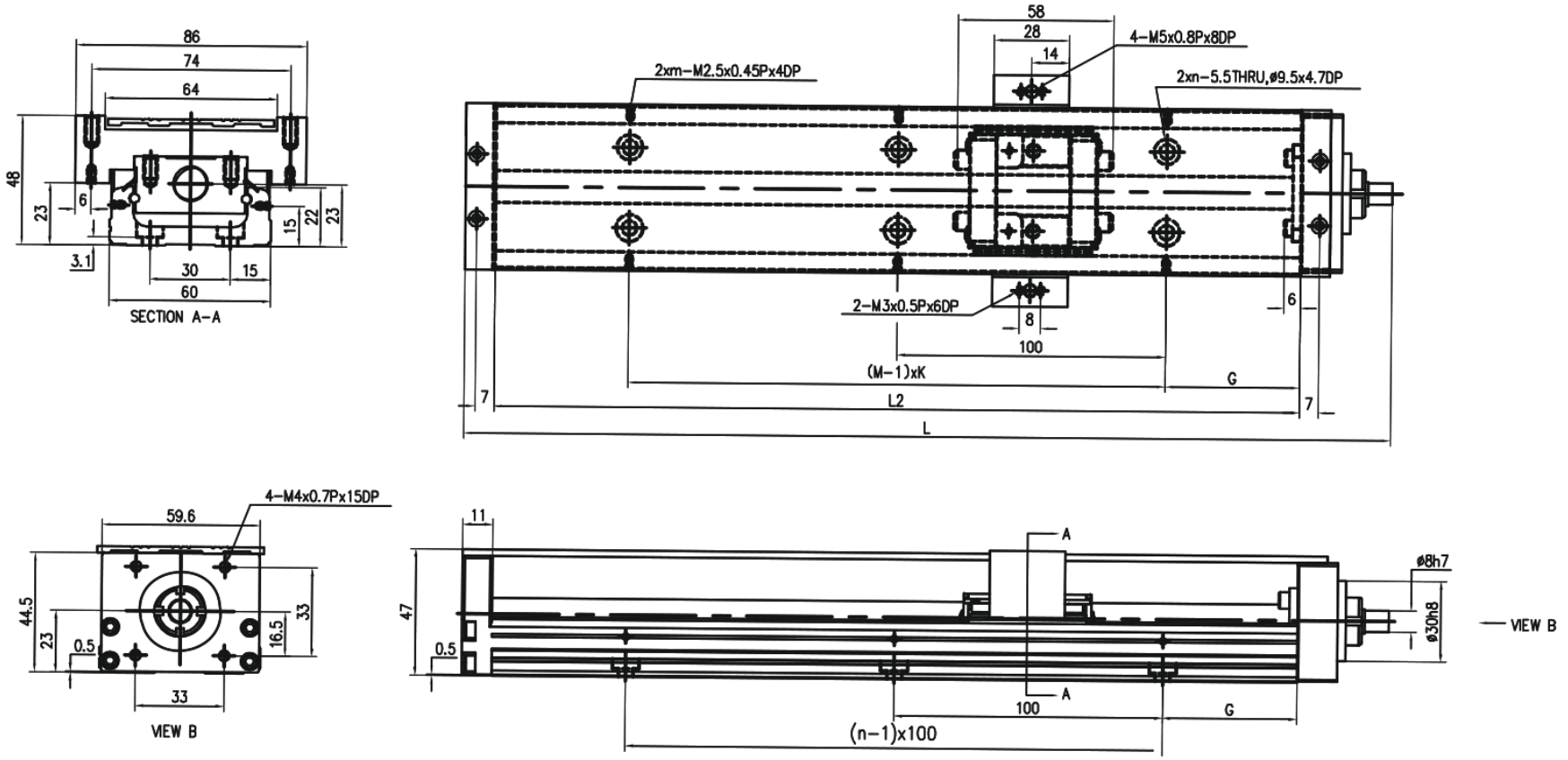

MKK60 · HR с крышкой · панель 1

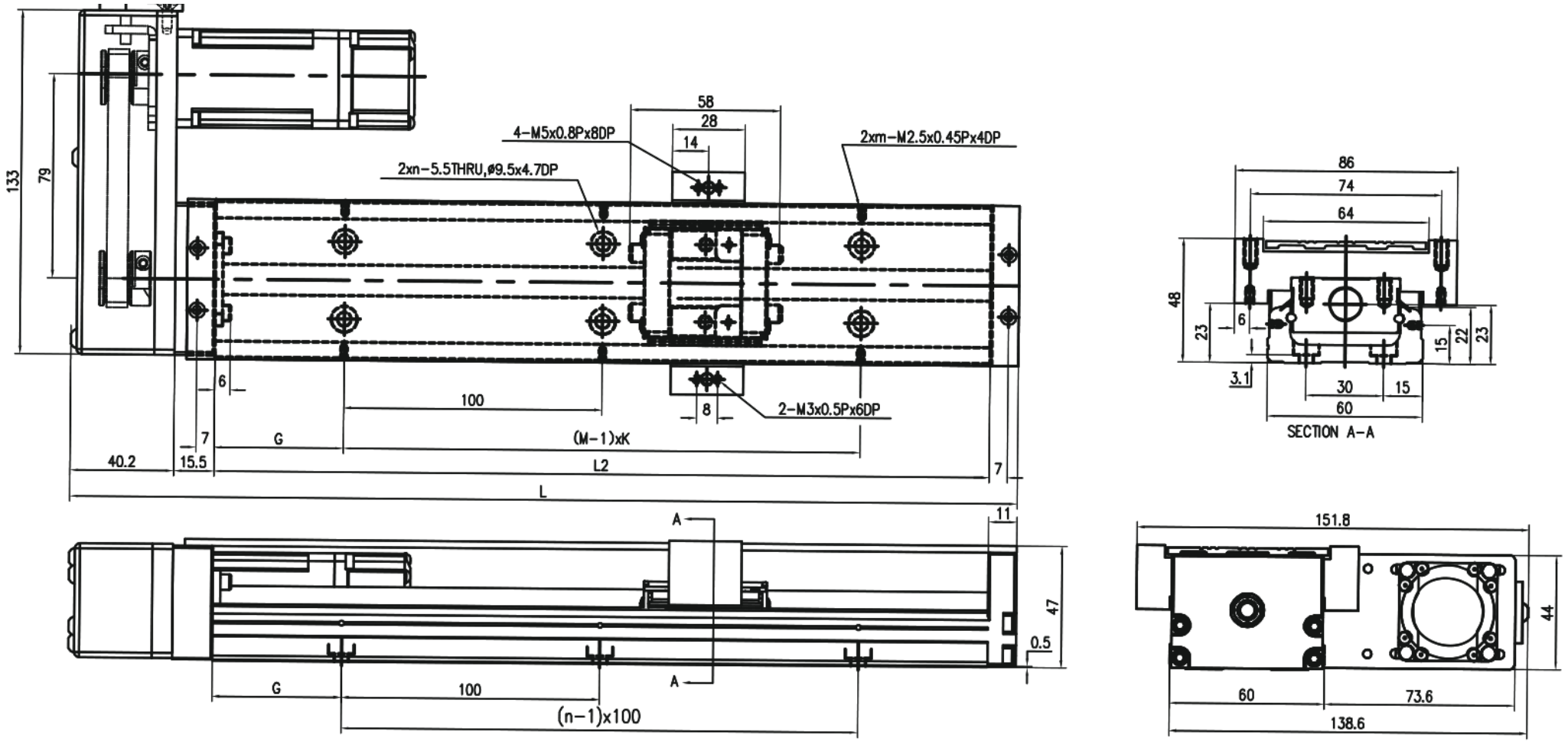

MKK60 · HL с крышкой · панель 2

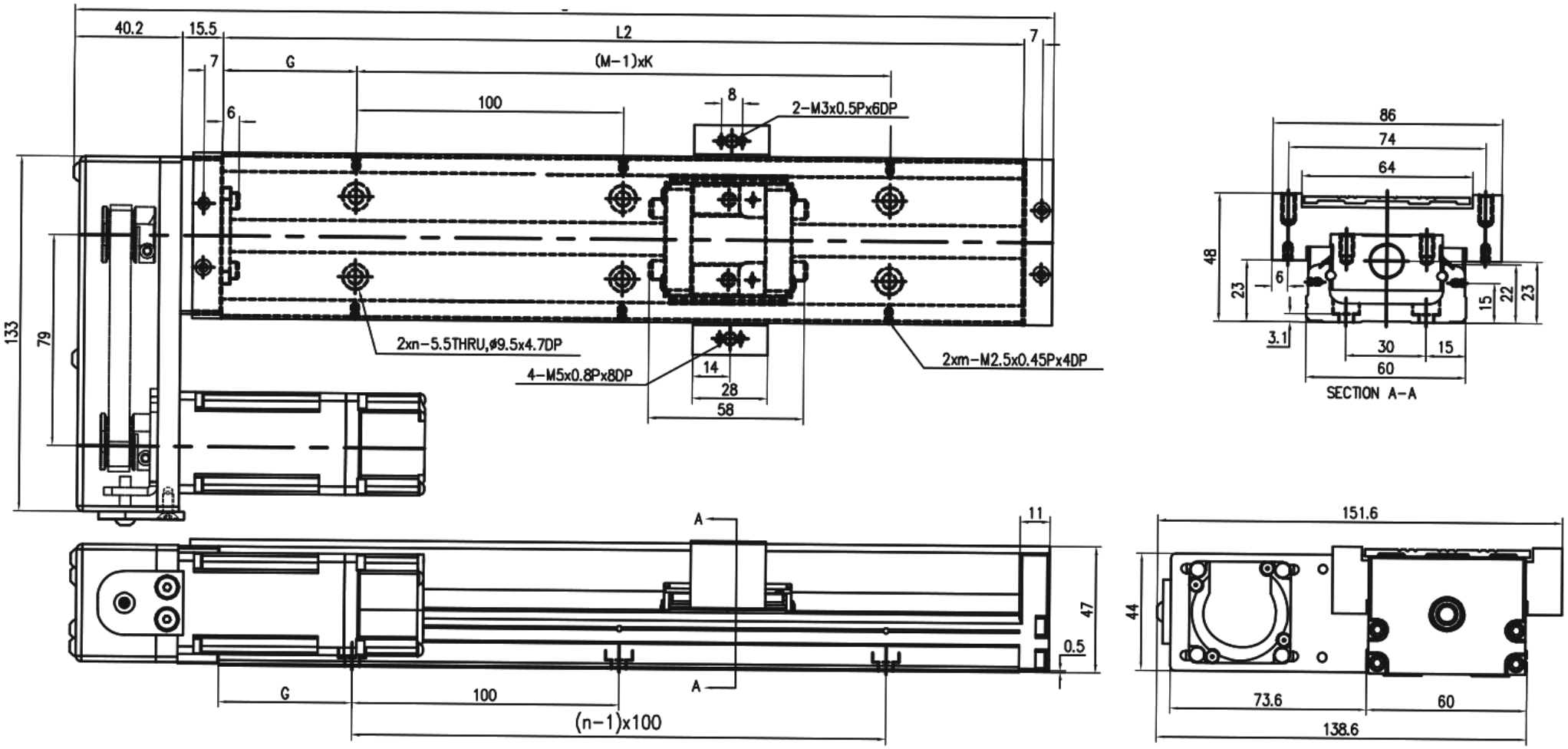

MKK60 · HS с крышкой · панель 1

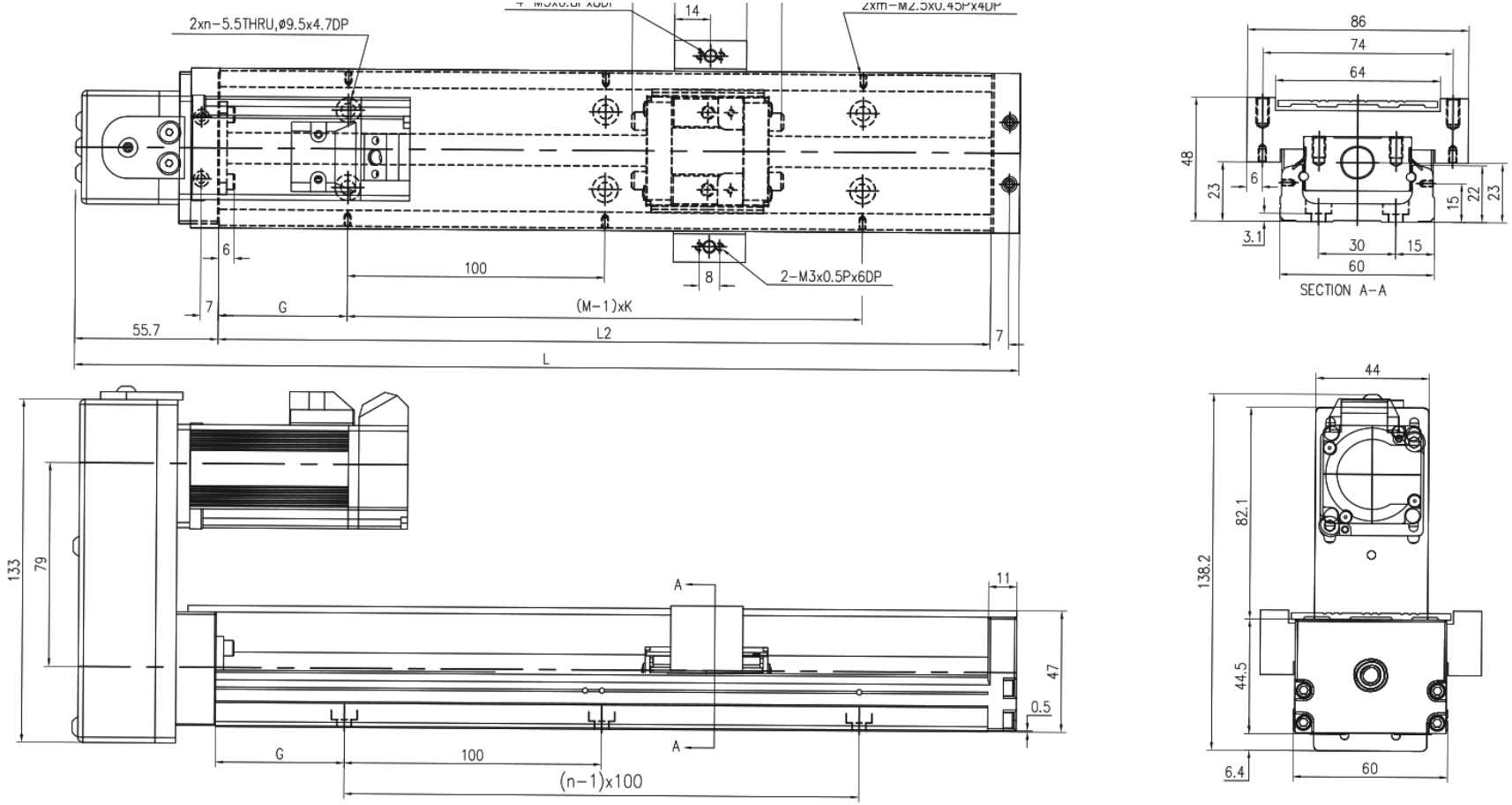

MKK60 · HM с крышкой · панель 2

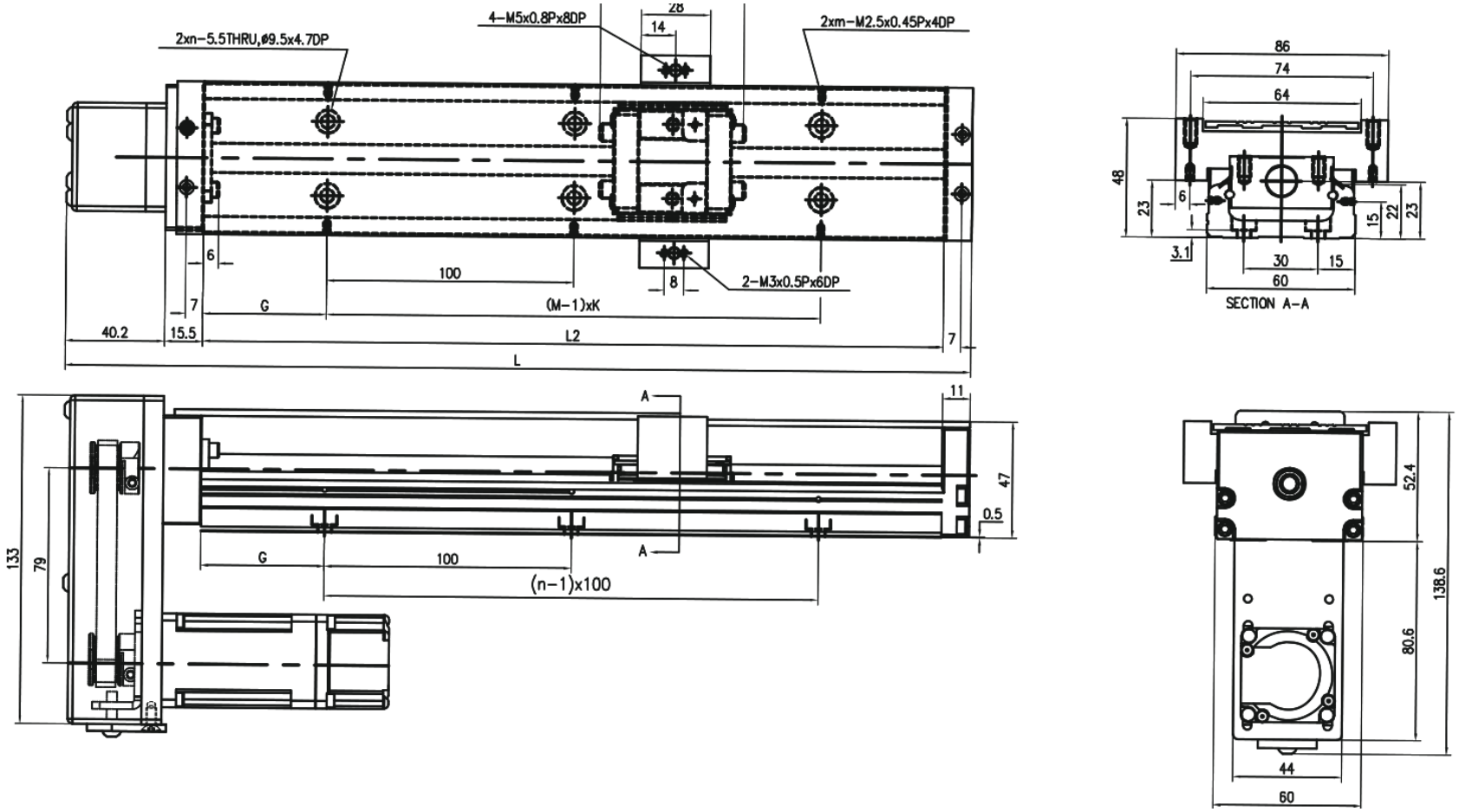

MKK60 · F0 телескопическая крышка · панель 1

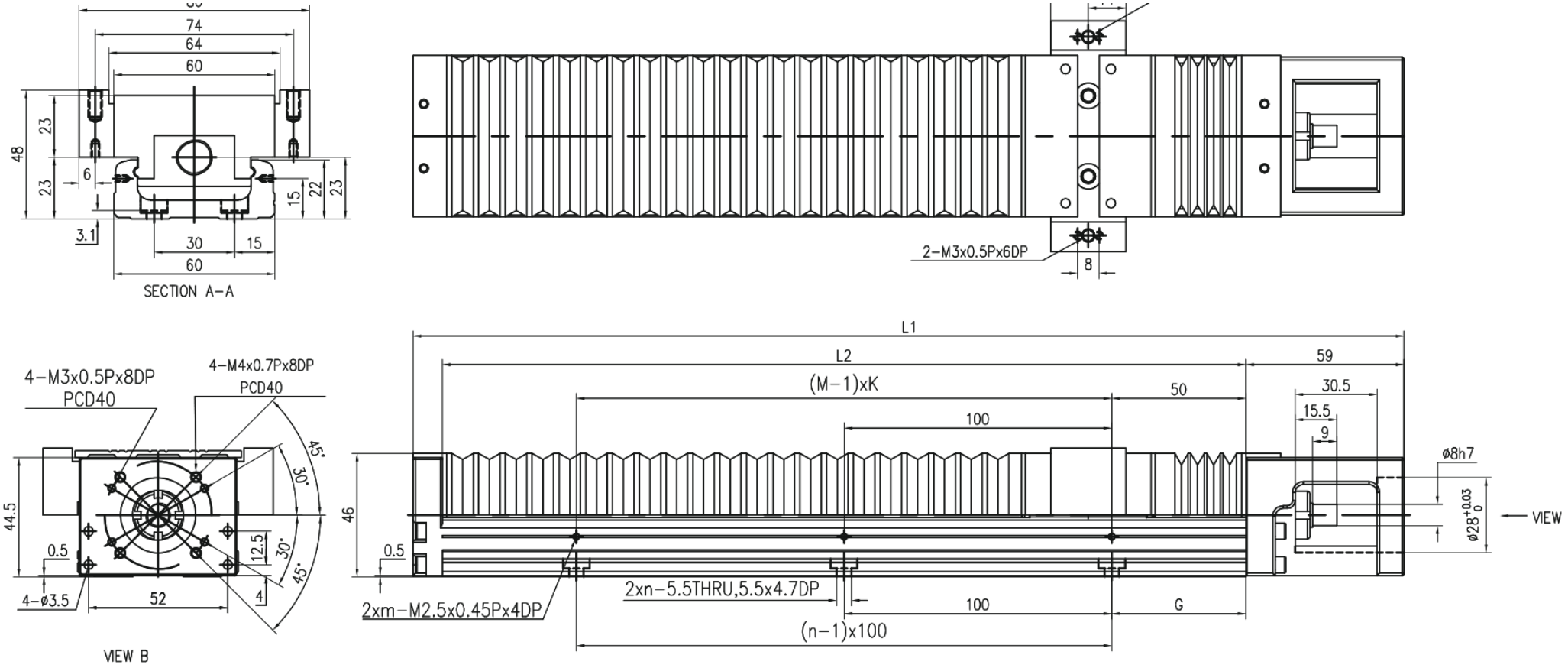

MKK60 · H0 телескопическая крышка · панель 2

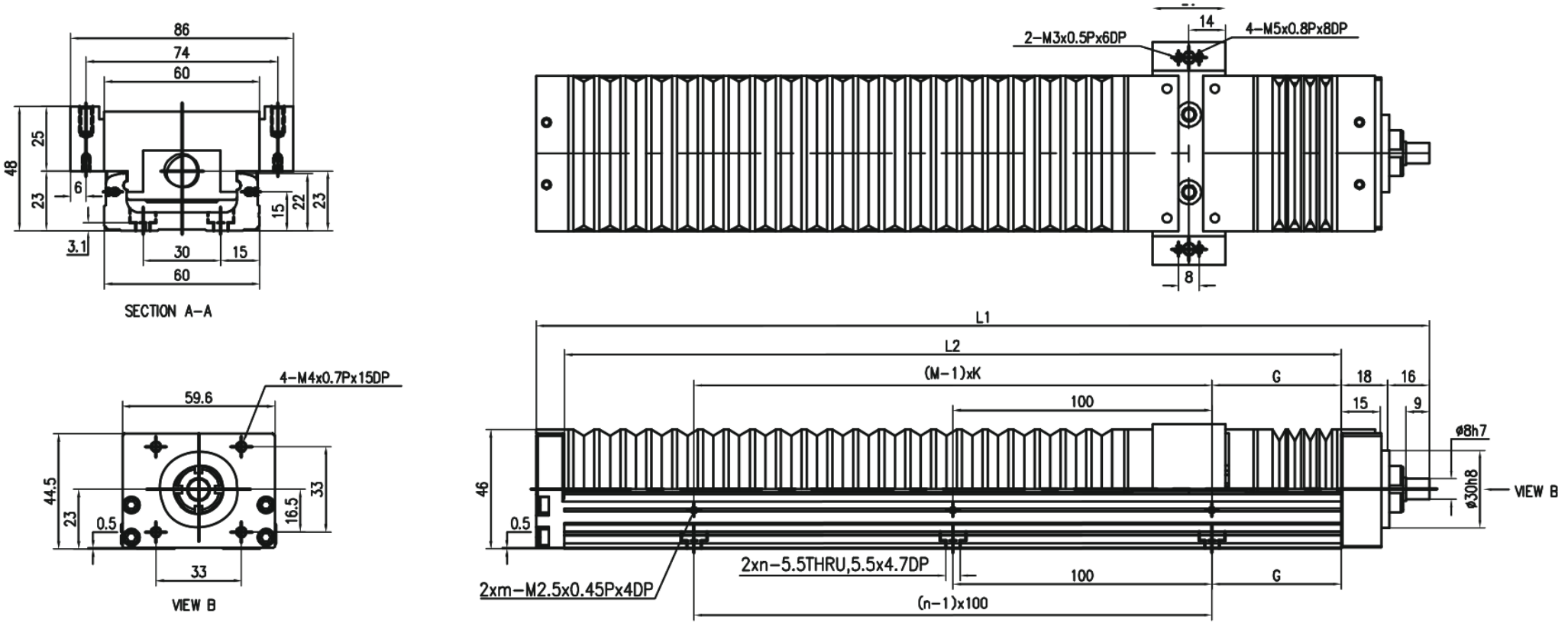

MKK60 · HR телескопическая крышка · панель 1

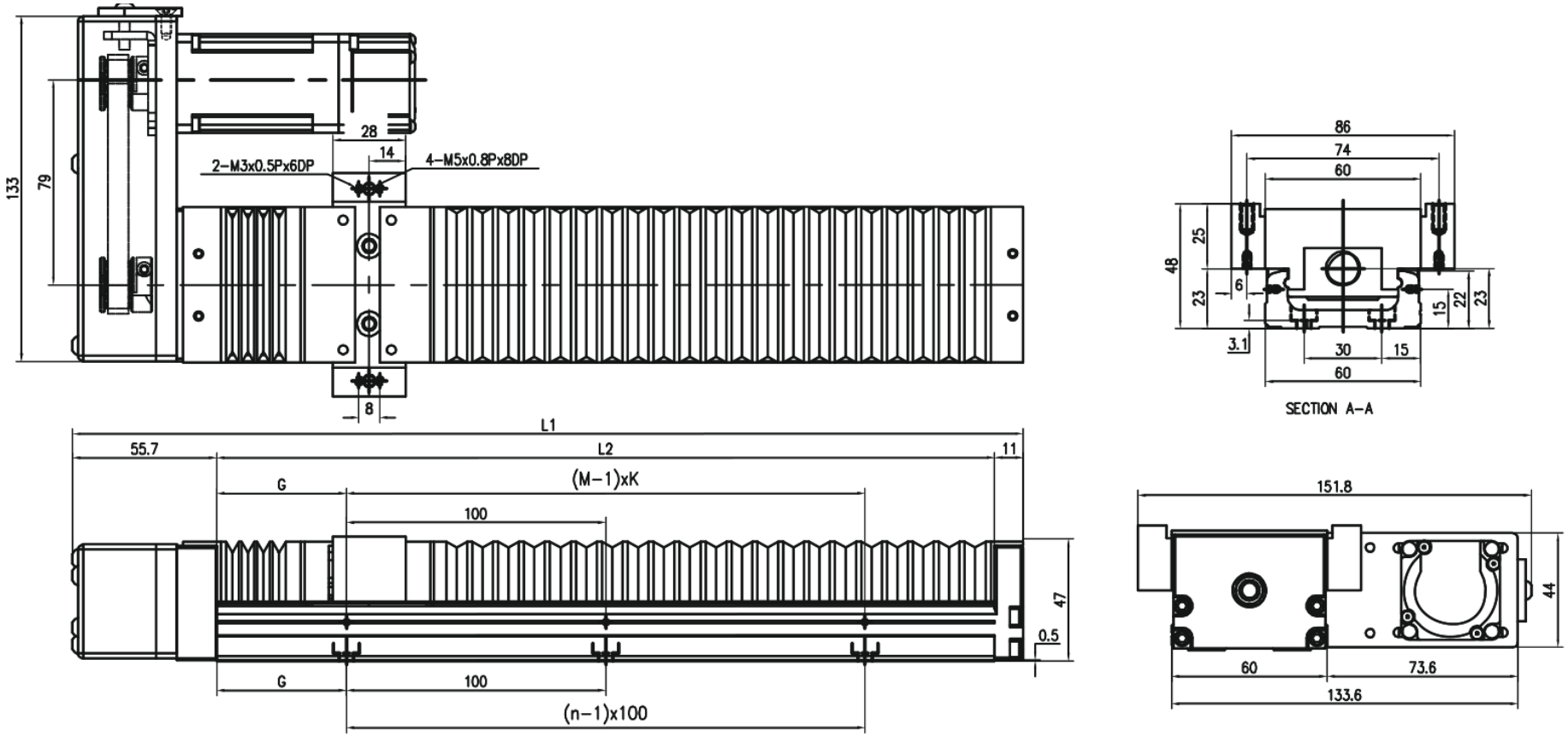

MKK60 · HL телескопическая крышка · панель 2

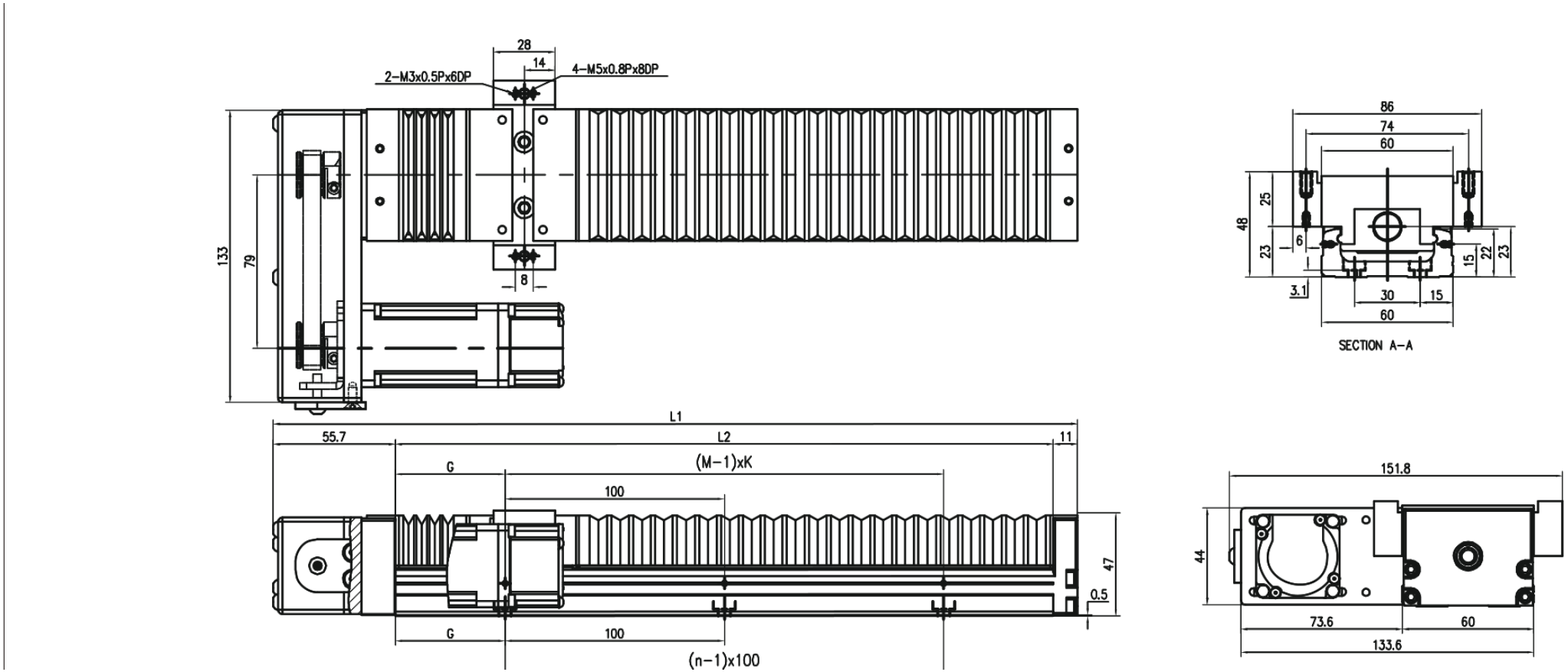

MKK60 · HS телескопическая крышка · панель 1

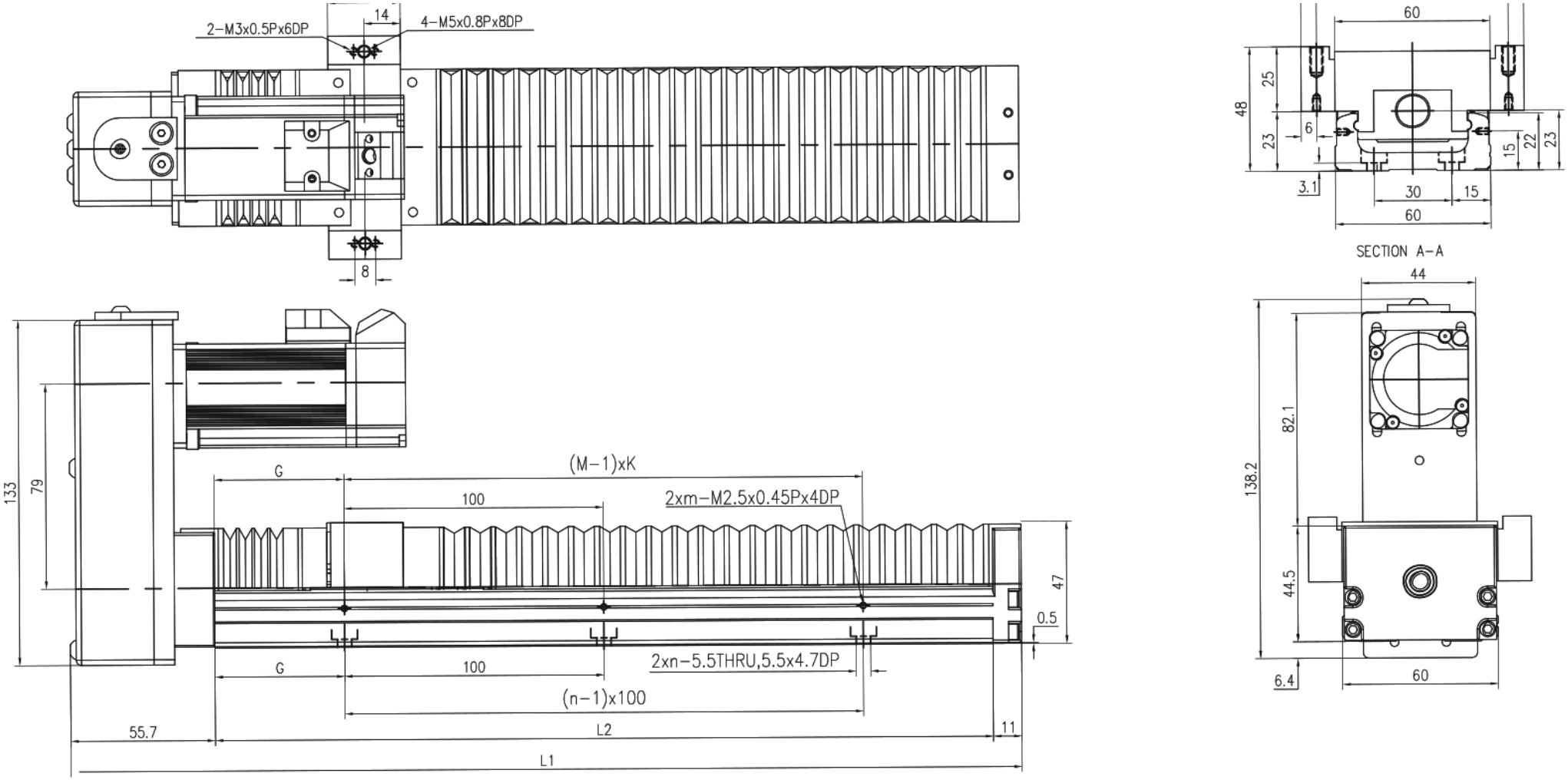

MKK60 · HM телескопическая крышка · панель 2

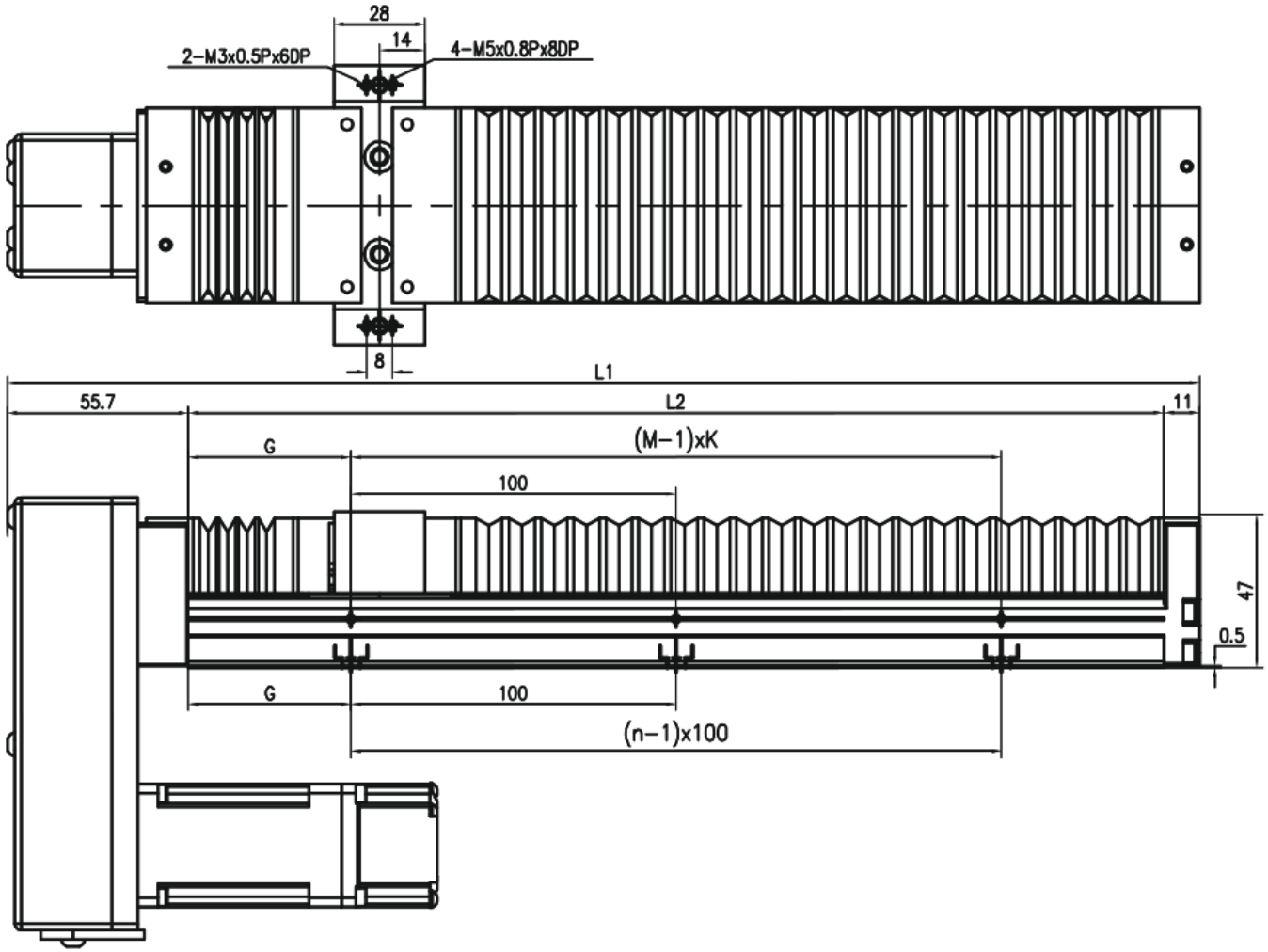

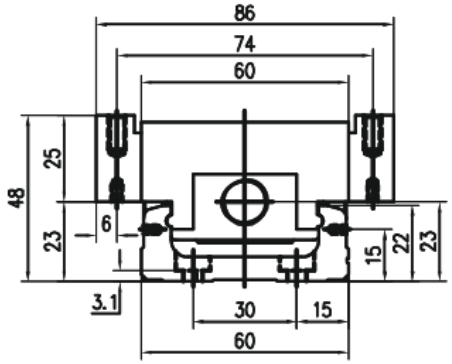

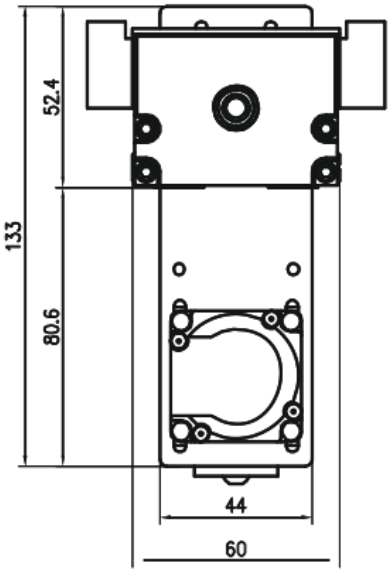

MKK60 · F0 · монтаж F0

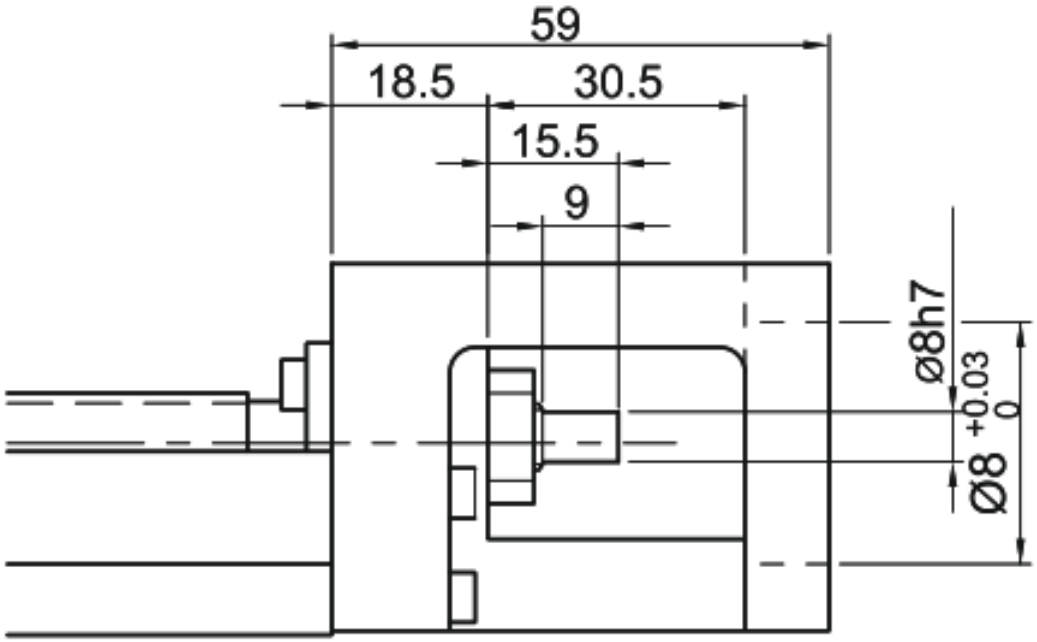

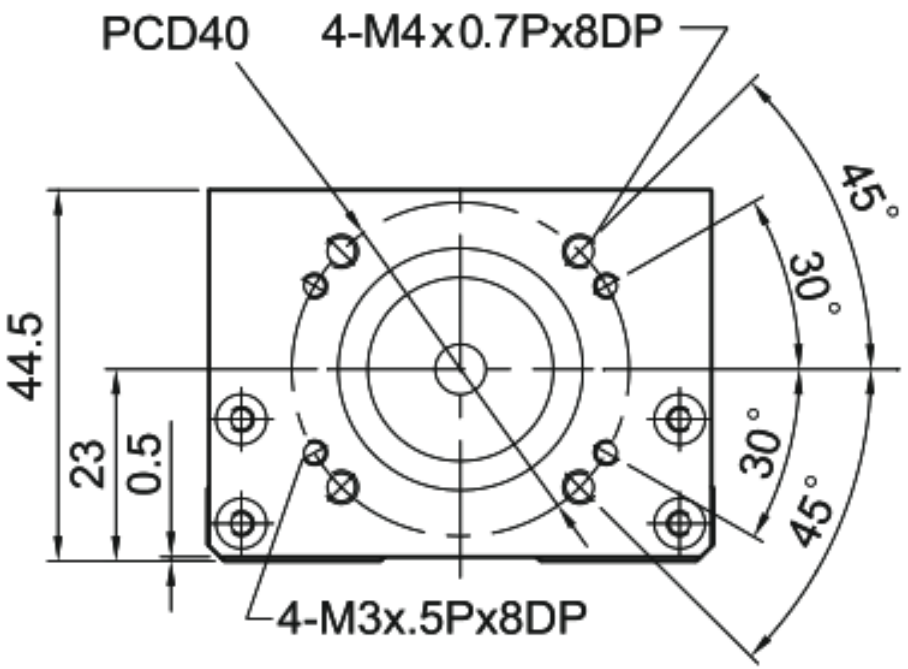

MKK60 · F1 · монтаж F1

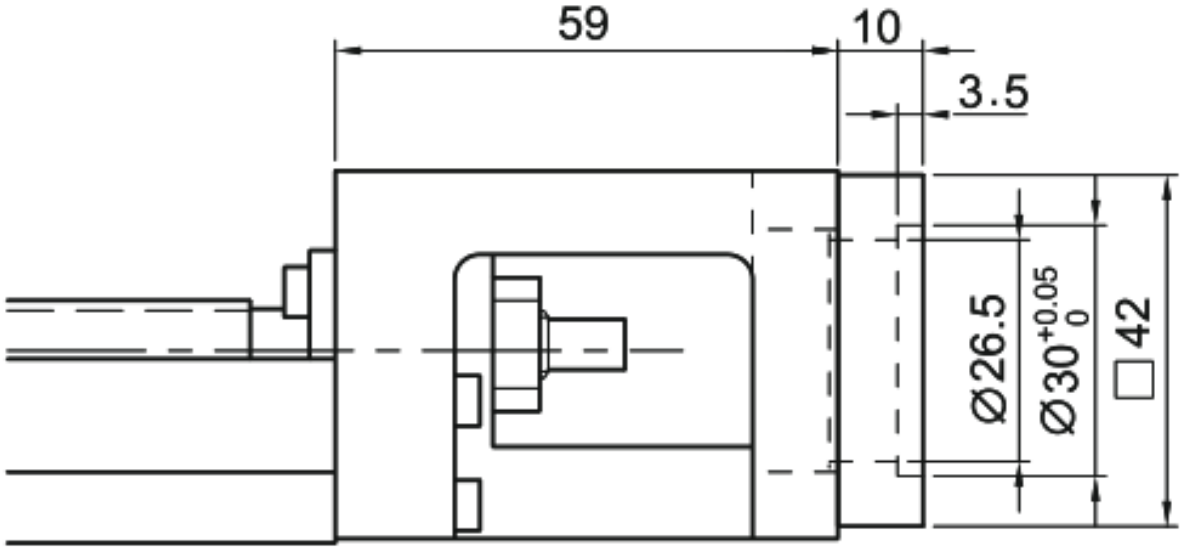

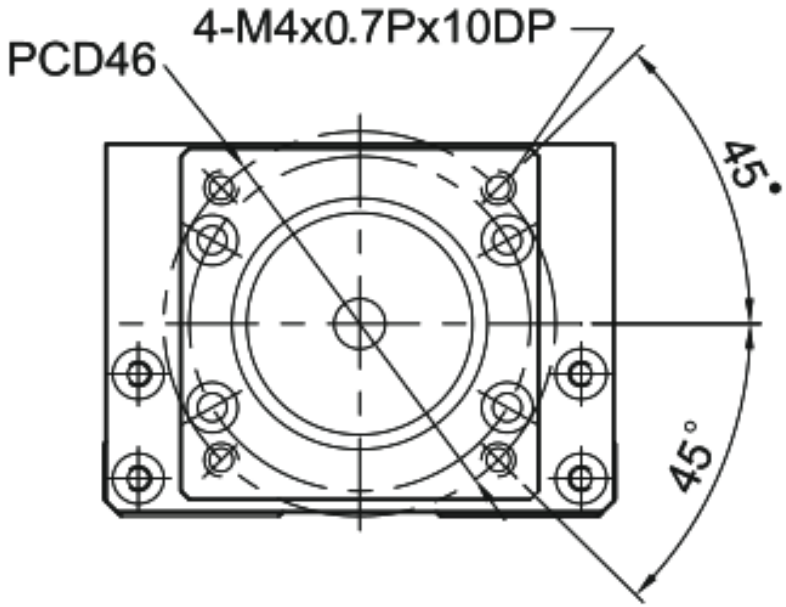

MKK60 · F2 · монтаж F2

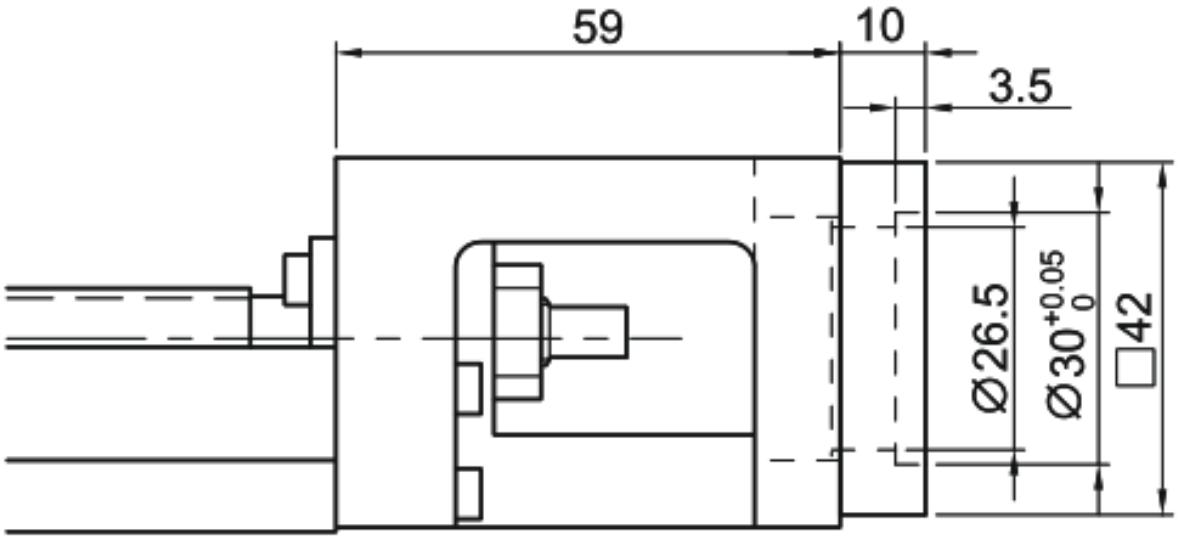

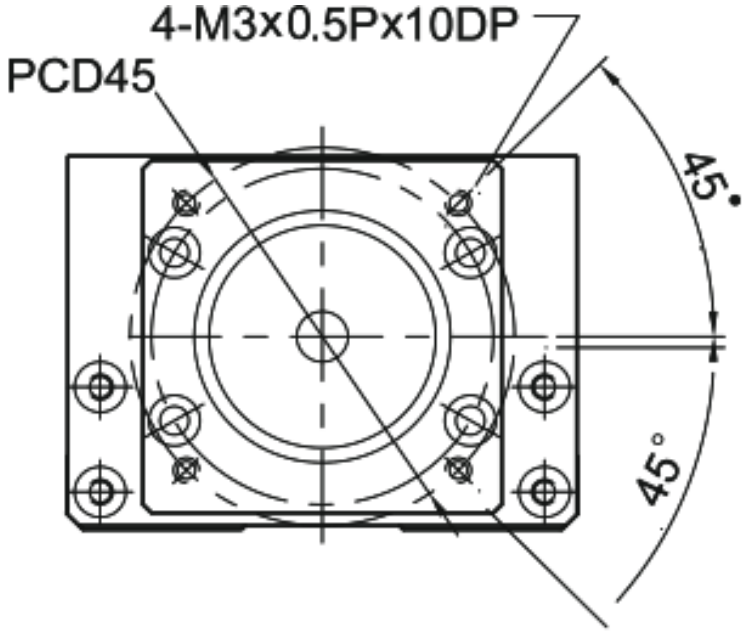

MKK60 · F3 · монтаж F3

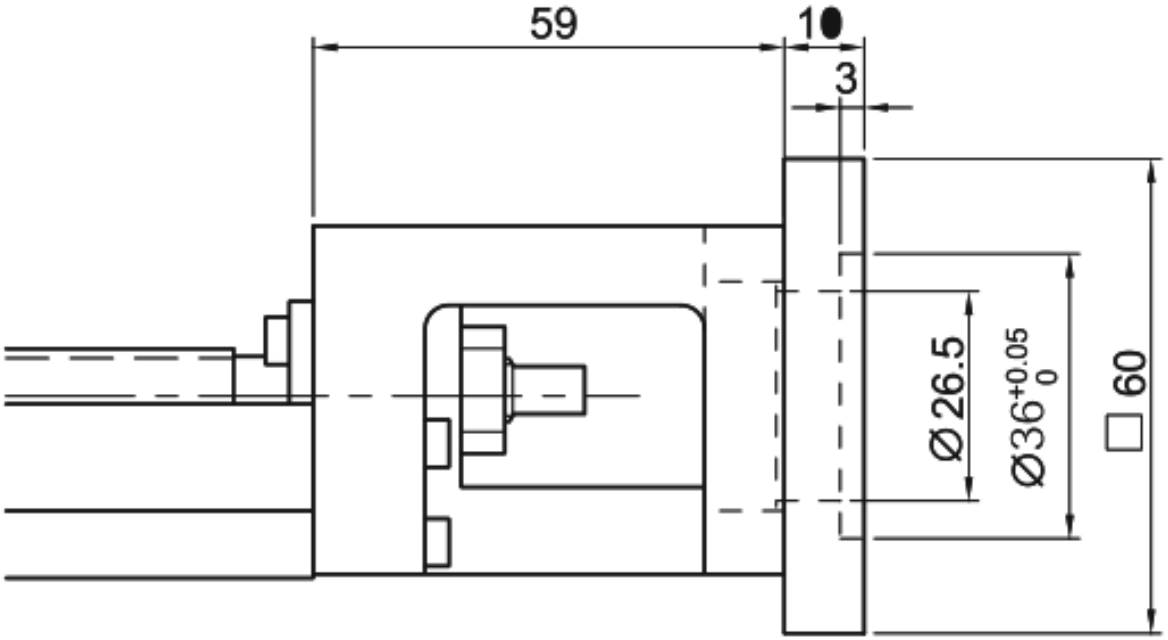

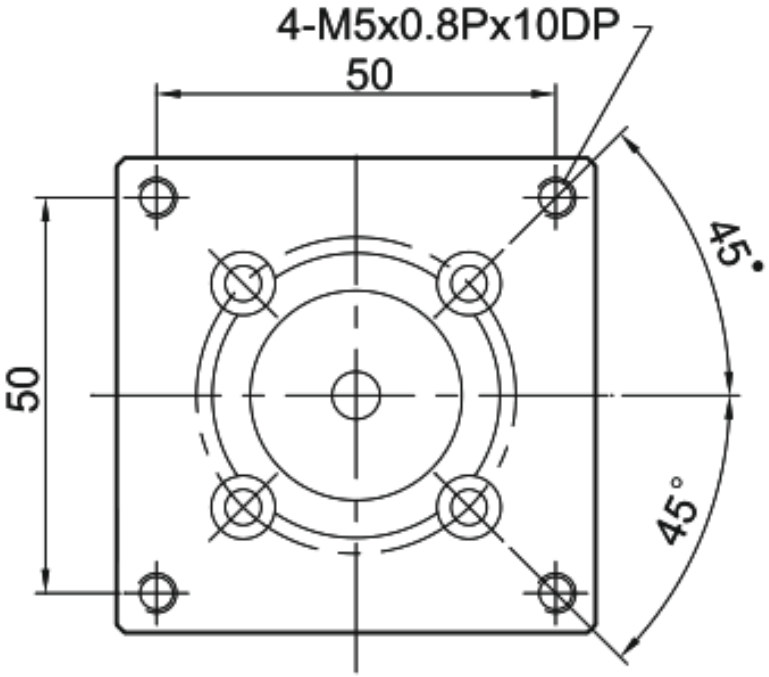

MKK60 · F4 · монтаж F4

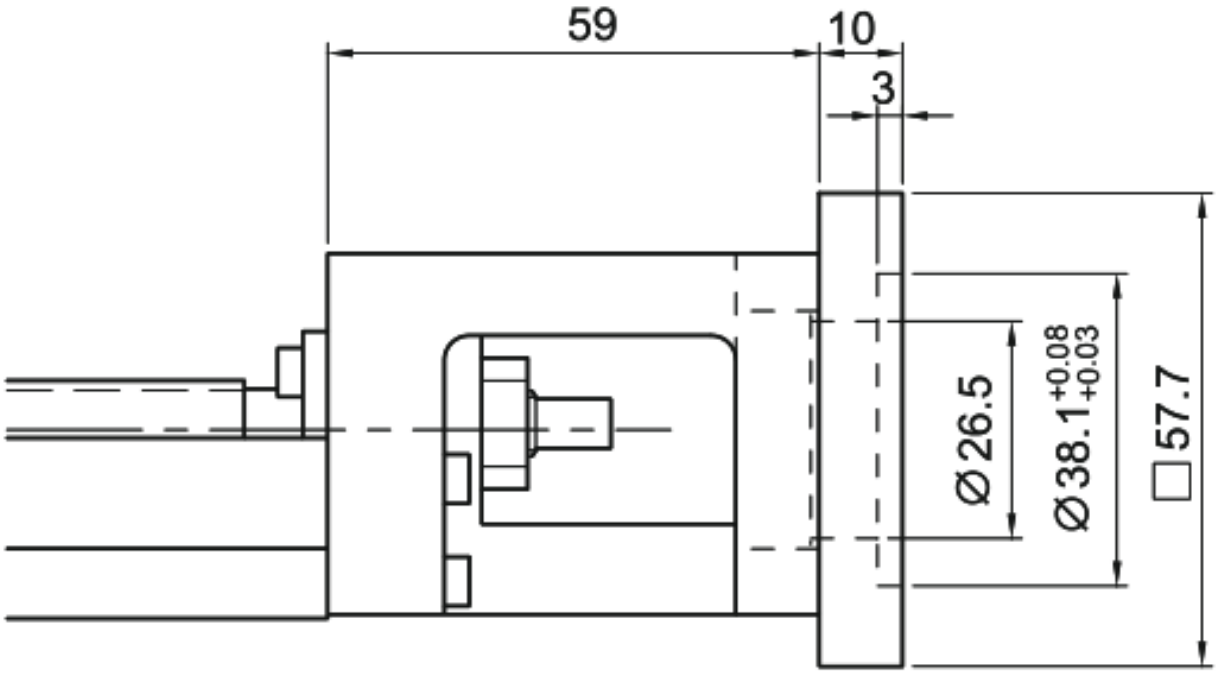

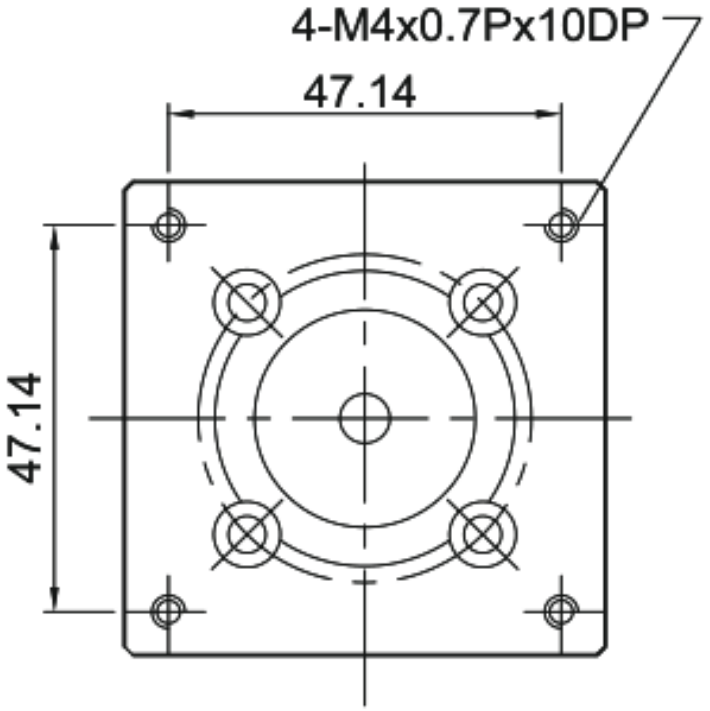

MKK60 · F5 · монтаж F5

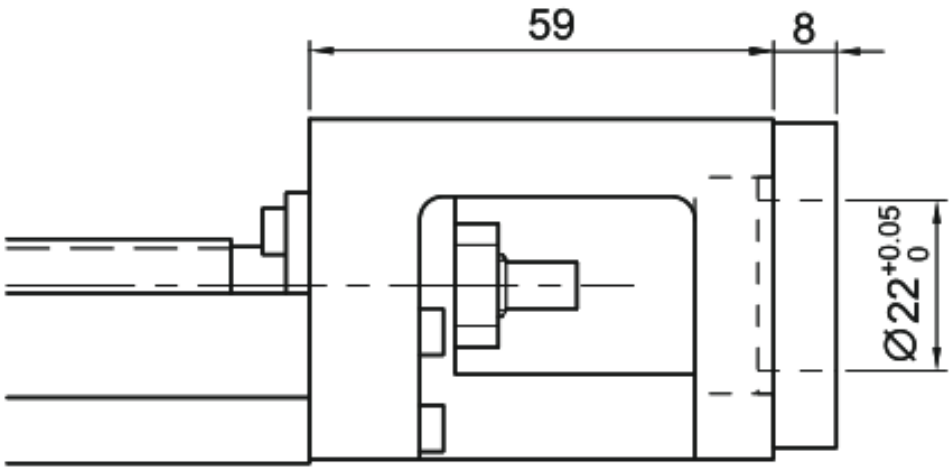

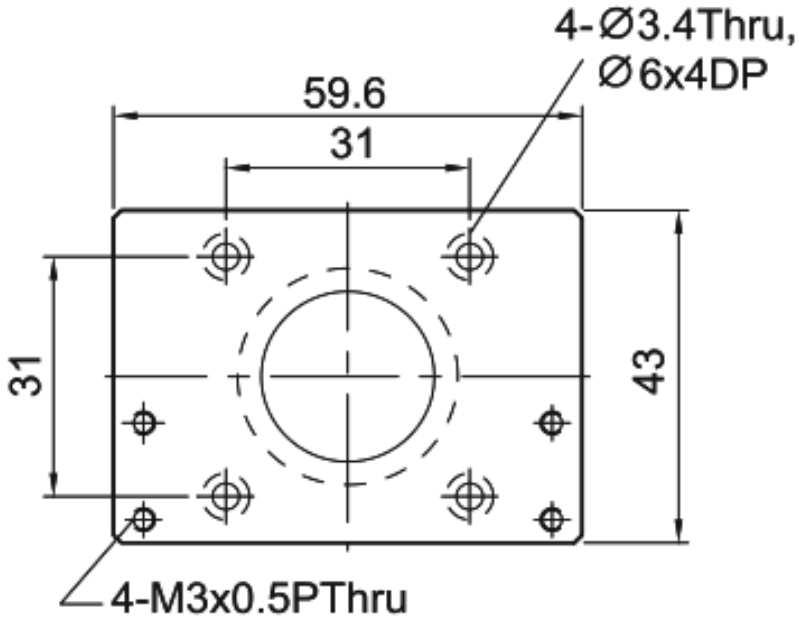

MKK60 · F6 · монтаж F6

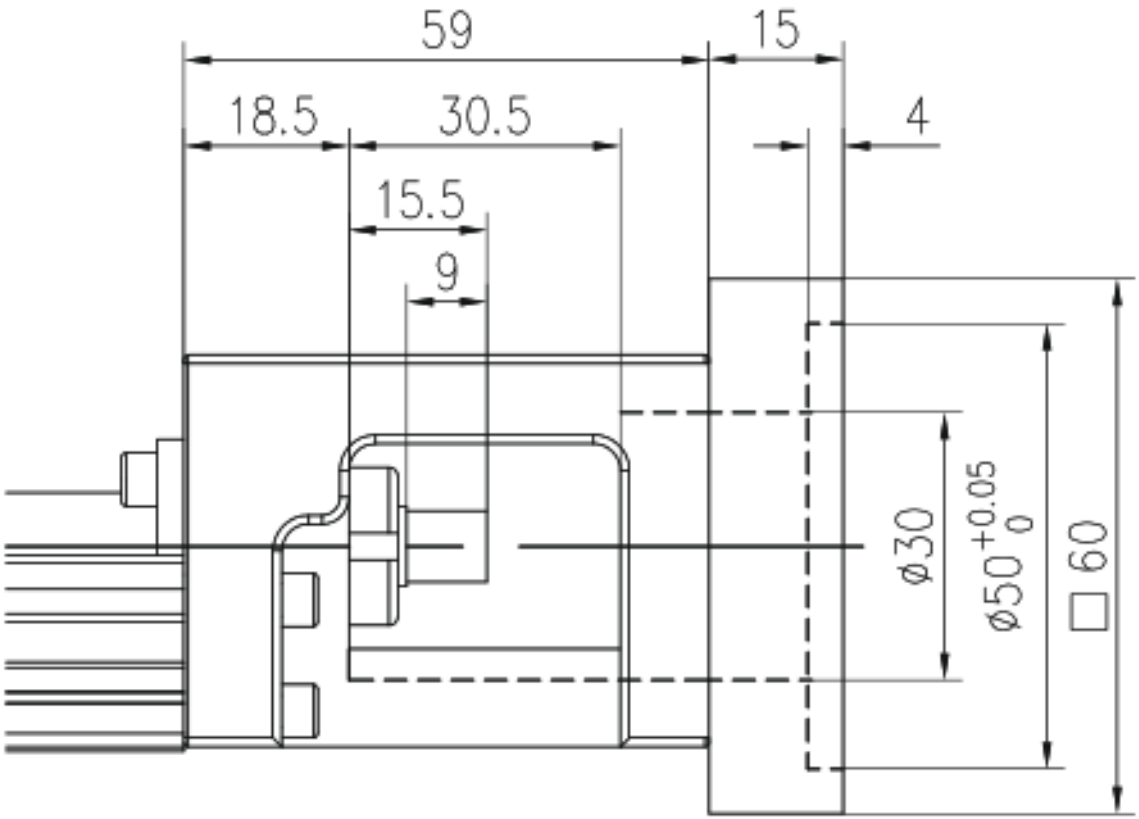

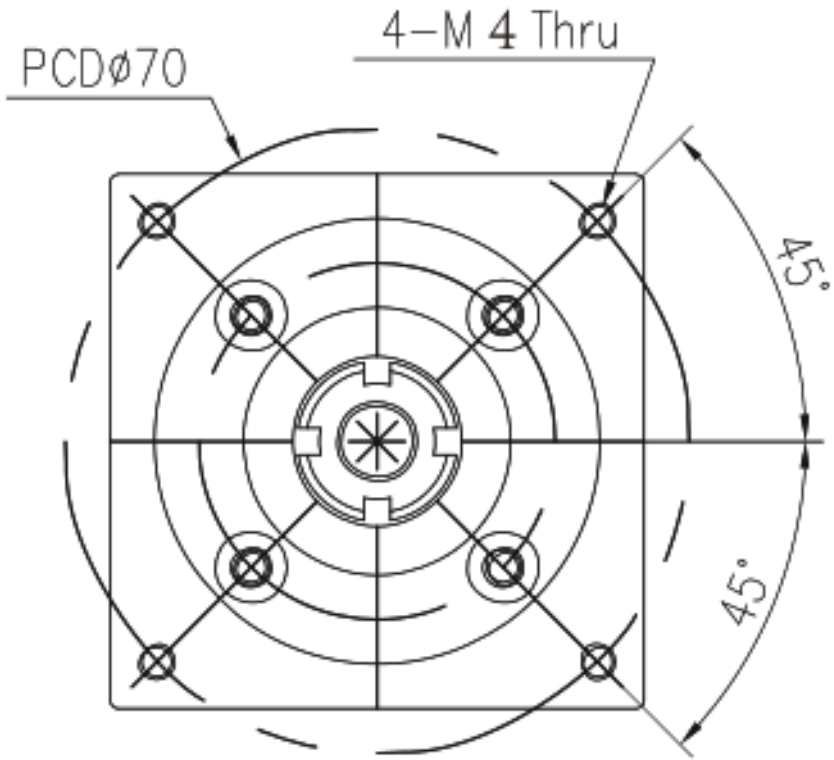

MKK60 · F7 · монтаж F7

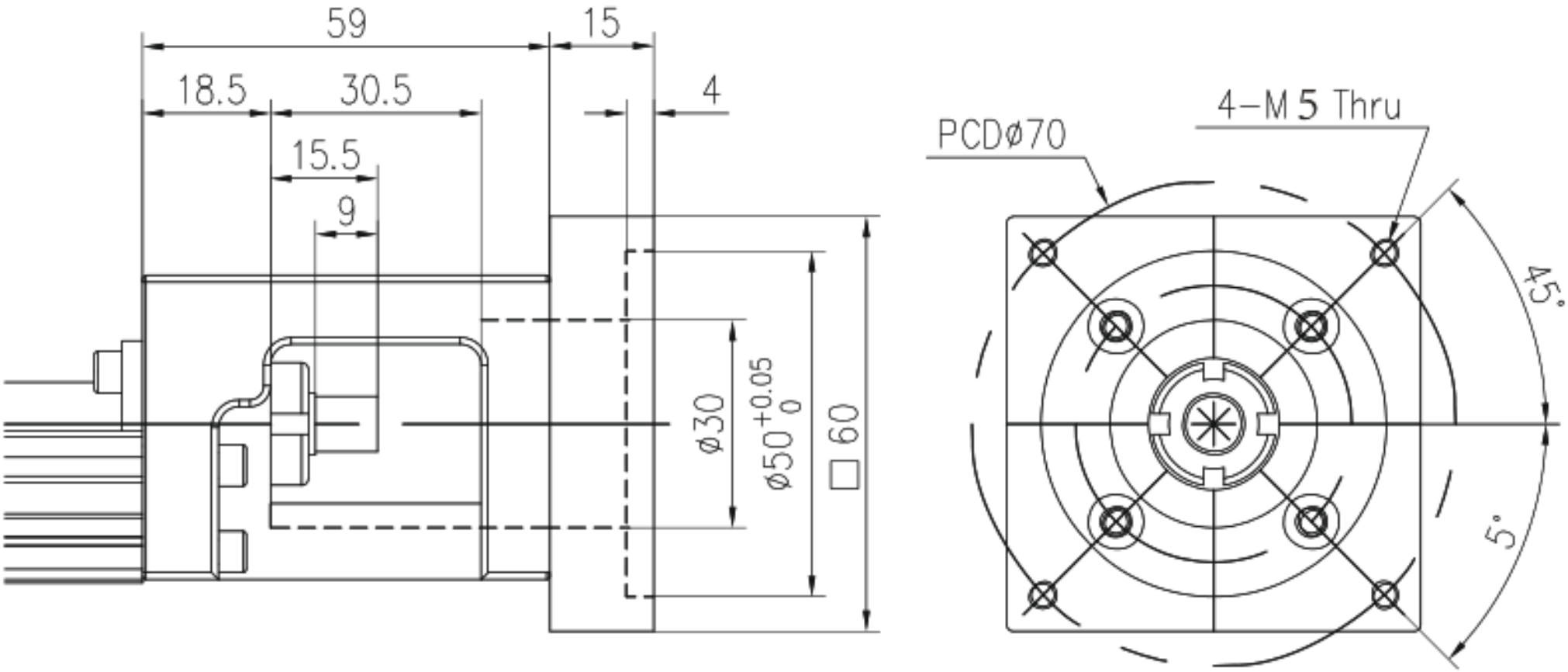

MKK60 · H0 · монтаж H0

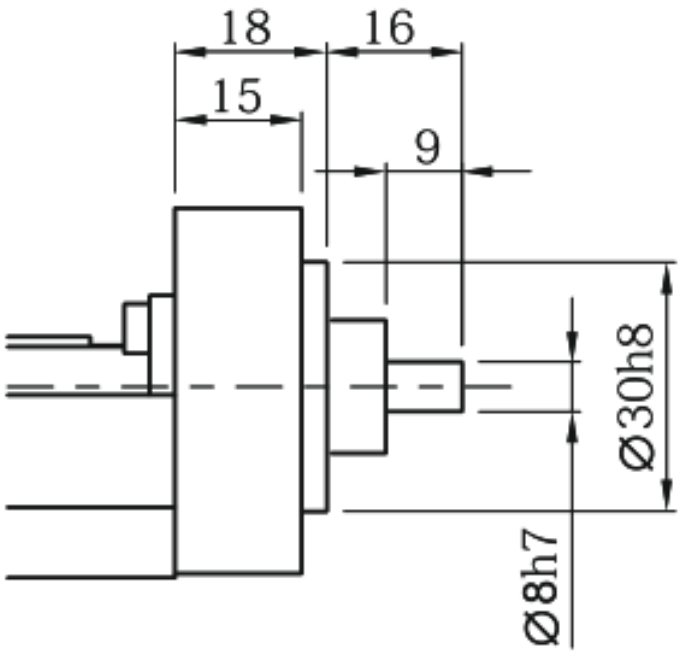

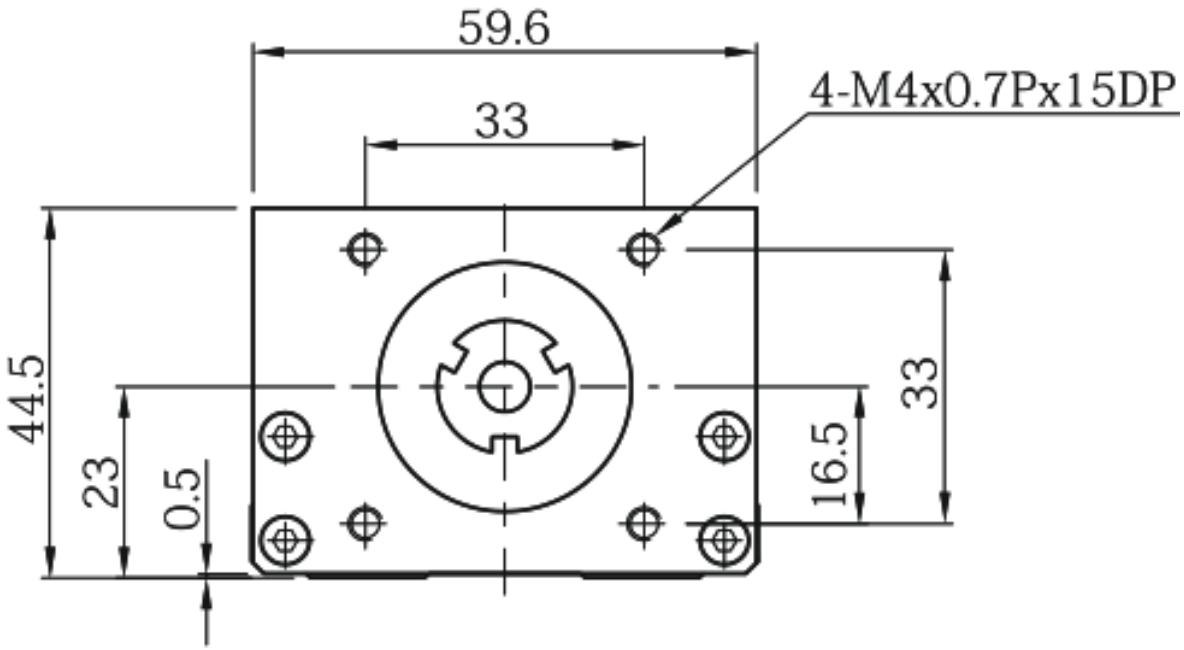

MKK60 · H1 · монтаж H1

DP

