Серия телескопических осей HTSL100

SL100 · Серия телескопических осей

Проверьте опору и монтаж по всему диапазону выдвижения. Включите момент нагрузки и пространство кабелей в проверку монтажа.

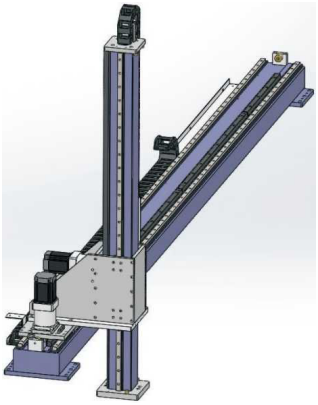

SL иллюстрация серии

Проверенные спецификации

Параметр	Значение
Повторяемость позиционирования	±0.1 mm
Вертикальная нагрузка	200 kg
Номер редуктора (печатный заголовок mm)	120 mm
Шаг зубчатой передачи	166 mm
Спецификация зубчатой передачи	2M
Линейная направляющая (код источника)	25
Пример заказа (ссылка)	SL100-L200-S500-U-R160-C4-D
Модель датчика	Снаружи FC307 (NPN)
Диапазон хода и шаг приращения	100-2050mm/интервал 50

Монтажные чертежи находятся в отдельном размерном атласе.

emmy@htrobot.com www.htrobot.com

Инженерная справка

Примечания по применению

Справка по применению: Источник описывает телескопические оси для манипулирования, паллетирования и сортировки в логистическом, автомобильном и медицинском оборудовании, с вертикальным транспортированием как компактным применением.

Монтажная ссылка: Исполнения с сильфонной крышкой и без неё показаны на соседней странице исходного чертежа.

Расхождения заказа и спецификации: Пример шага — L200, редуктор R160; шаг базовой таблицы — 166mm, номер редуктора 120mm.