HTROBOT

سلسلة السكة الأرضية المخصصة

دليل الاختيار بالعربية

مكوّنات الحركة الخطية والأتمتة متعددة المحاور، مع دعم عملي من Tianjin.

تعمل HTROBOT من Tianjin مع العملاء على الحركة الخطية الصناعية والأتمتة متعددة المحاور. يجمع نطاقنا الوحدات الخطية والأدلة والبراغي الكروية والمشغّلات ومنصات XYZ.

الطرازاتDG1200; DG1000; DG500; DG350 :

ملاحظات السلسلة

يمكن تخصيص العرض والدقة لمشروعك.

نربط توريد المكوّنات بنقاشات التطبيق لتحديد المواقع والنقل والمعدات متعددة المحاور.

HTDG350 سكة أرضية مخصصة (محور خطي مثبت على الأرض)

DG350 سلسلة السكة الأرضية المخصصة ·

يمكن تخصيص العرض والدقة لمشروعك.



DG350 إيضاح المنتج

المواصفات المراجعة

المعلمة	القيمة
نطاق الشوط في جدول الأبعاد	100-2400 mm
رمز مواصفات مخفض التروس	180 mm
خطوة الترس	250 mm
الحمل الأفقي	1000 kg
قابلية التكرار	±0.1 mm
ملاحظة الشوط	طول غير مقيّد / فاصل 100
مواصفات الترس	3M
دليل خطي (رمز المصدر)	30
مثال الطلب (مرجع)	DG350-L250-S500-R180-C4-D-K
طراز المستشعر	خارج FC307 (NPN)

تُطبع الوحدة فقط حيث يذكرها المصدر.

HTDG500 سكة أرضية مخصصة (محور خطي مثبت على الأرض)

· DG500 سلسلة السكة الأرضية المخصصة

يمكن تخصيص العرض والدقة لمشروعك.

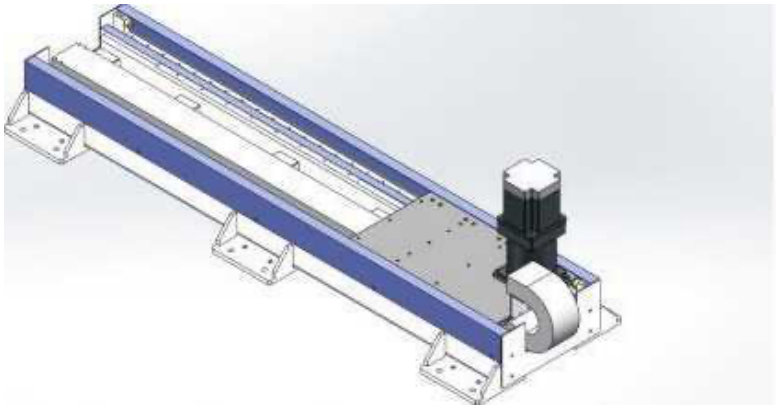

DG500 إيضاح المنتج

المواصفات المراجعة

القيمة	المعلمة
100-2400 mm	نطاق الشوط في جدول الأبعاد
180 mm	رمز مواصفات مخفض التروس
250 mm	خطوة الترس
1500 kg	الحمل الأفقي
±0.1 mm	قابلية التكرار
طول غير مقيّد / فاصل 100	ملاحظة الشوط
3M	مواصفات الترس
30	دليل خطي (رمز المصدر)
DG500-L250-S500-R180-C4-D-K	مثال الطلب (مرجع)
خارج FC307 (NPN)	طراز المستشعر

تُطبع الوحدة فقط حيث يذكرها المصدر.

HTDG1000 سكة أرضية مخصصة (محور خطي مثبت على الأرض)

· DG1000 سلسلة السكة الأرضية المخصصة

يمكن تخصيص العرض والدقة لمشروعك.

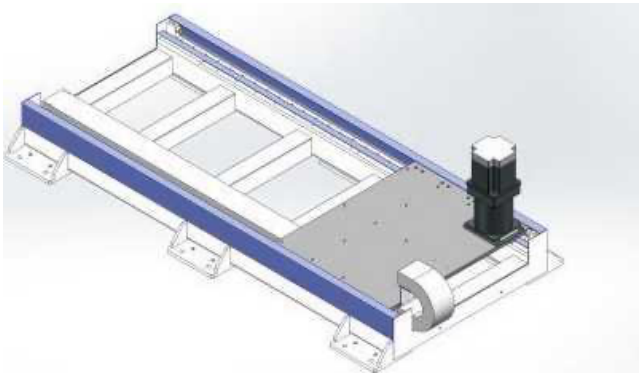

DG1000 إيضاح المنتج

المواصفات المراجعة

القيمة	المعلمة
100-2400 mm	نطاق الشوط في جدول الأبعاد
180 mm	رمز مواصفات مخفض التروس
333 mm	خطوة الترس
3000 kg	الحمل الأفقي
±0.1 mm	قابلية التكرار
طول غير مقيّد / فاصل 100	ملاحظة الشوط
4M	مواصفات الترس
45	دليل خطي (رمز المصدر)
DG1000-L333-S500-R180-C4-D-K	مثال الطلب (مرجع)
خارج FC307 (NPN)	طراز المستشعر

تُطبع الوحدة فقط حيث يذكرها المصدر.

HTDG1200 سكة أرضية مخصصة (محور خطي مثبت على الأرض)

· DG1200 سلسلة السكة الأرضية المخصصة

يمكن تخصيص العرض والدقة لمشروعك.

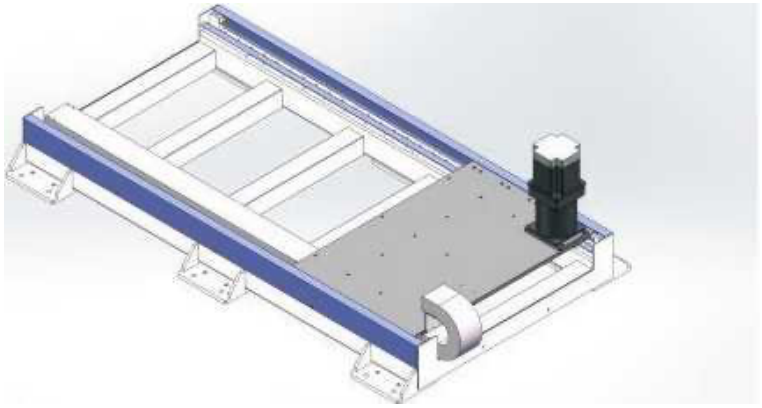

DG1200 إيضاح المنتج

المواصفات المراجعة

القيمة	المعلمة
220 mm	رمز مواصفات مخفض التروس
400 mm	خطوة الترس
4000 kg	الحمل الأفقي
±0.1 mm	قابلية التكرار
طول غير مقيّد / فاصل 100	ملاحظة الشوط
4M	مواصفات الترس
45	دليل خطي (رمز المصدر)
DG1200-L400-S500-R220-C4-D-K	مثال الطلب (مرجع)

المعلمة	القيمة
طراز المستشعر	خارج (NPN) FC307

تُطبع الوحدة فقط حيث يذكرها المصدر.

التواصل

ابدأ بمنتج أو تطبيق. استخدم مسودة الاستفسار لجمع ما تفكر فيه، أو اتصل بنا مباشرة بمتطلباتك.

emmy@htrobot.com
www.htrobot.com
Tianjin، الصين