이 아틀라스 사용법

각 뷰는 명시된 변형 또는 비율 그룹의 카탈로그 도면입니다. 축척 측정이 아니라 인쇄 라벨을 사용하십시오. 참조 도면이며 CAD 파일이 아닙니다.

EDA94Z / 도면 아틀라스

목차

R01	1 뷰 | 페이지 2-2
R02	1 뷰 | 페이지 3-3
R05	1 뷰 | 페이지 4-4
R04	1 뷰 | 페이지 5-5
R07	1 뷰 | 페이지 6-6
R03	1 뷰 | 페이지 7-7
R06	1 뷰 | 페이지 8-8
L04	1 뷰 | 페이지 9-9
L03	1 뷰 | 페이지 10-10
L07	1 뷰 | 페이지 11-11
L01	1 뷰 | 페이지 12-12
L06	1 뷰 | 페이지 13-13

HTROBOT에 문의

이메일: emmy@htrobot.com

웹사이트: www.htrobot.com

EDA94Z | 치수도

카탈로그 도면

EDA94Z R01 치수도 설명:L1=신장 가능 길이+130,L2=신장 가능:L1=+104,L2=+216 길이+313 | R01

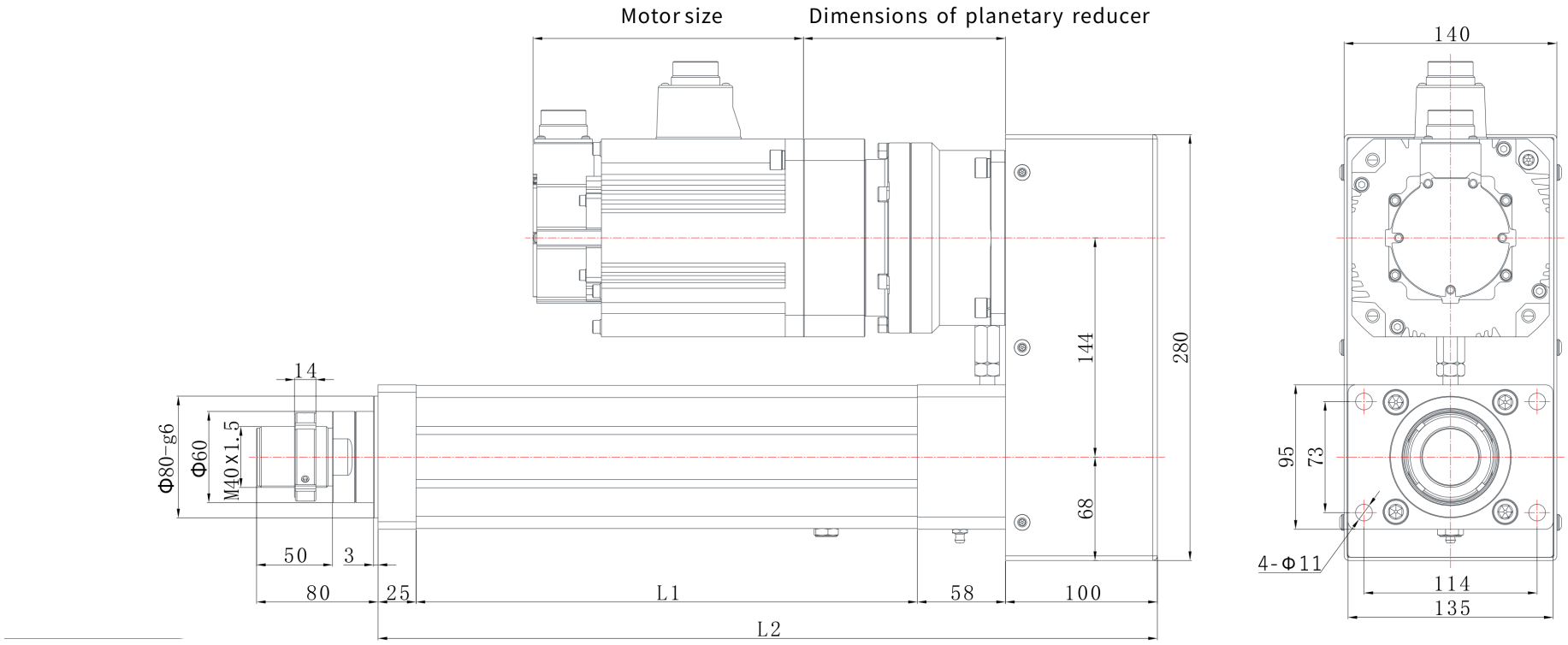

EDA94Z | 치수도

카탈로그 도면

EDA94Z R02 치수도 설명:L1=신장 가능 길이+130,L2=신장 가능 길이+313 | R02

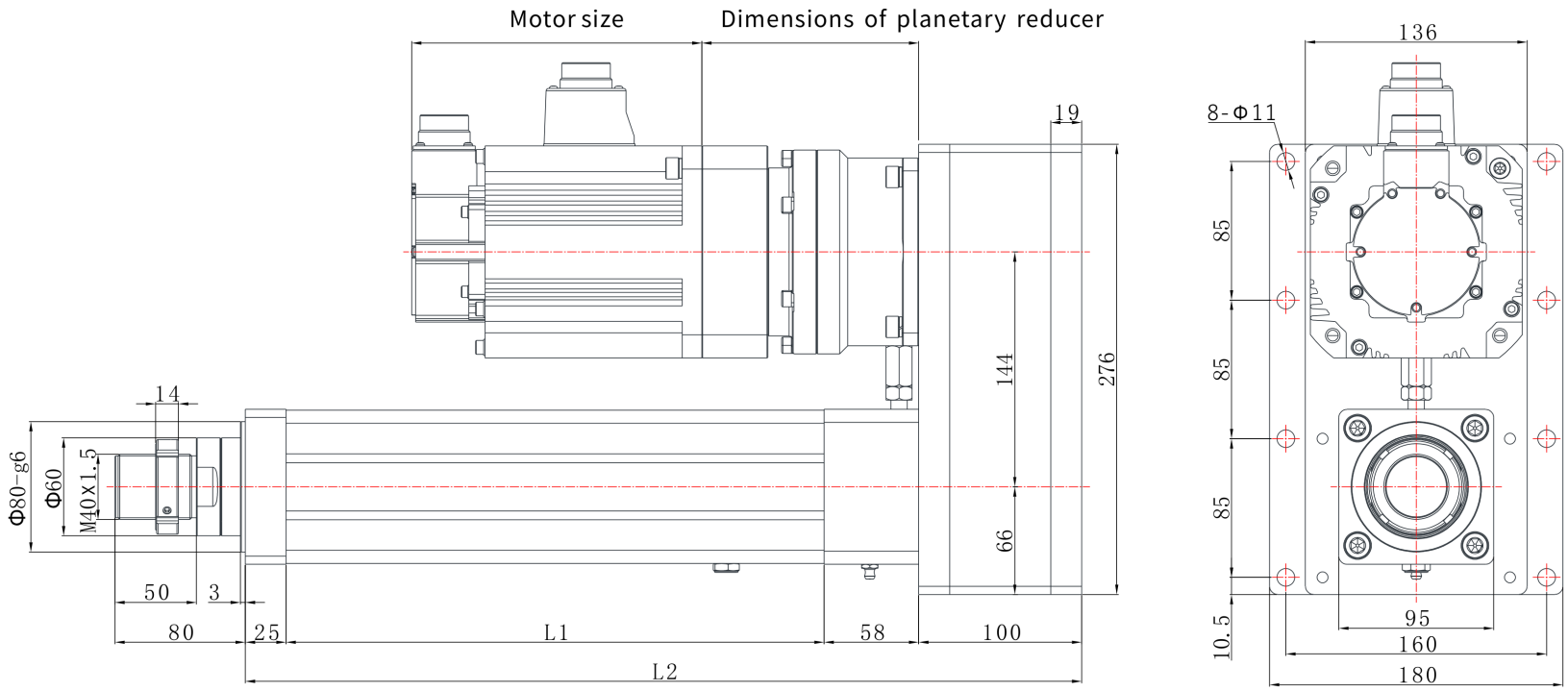

EDA94Z | 치수도

카탈로그 도면

EDA94Z R05 치수도 설명:L1=신장 가능 길이+130,L2=신장 가능 길이+488 | R05

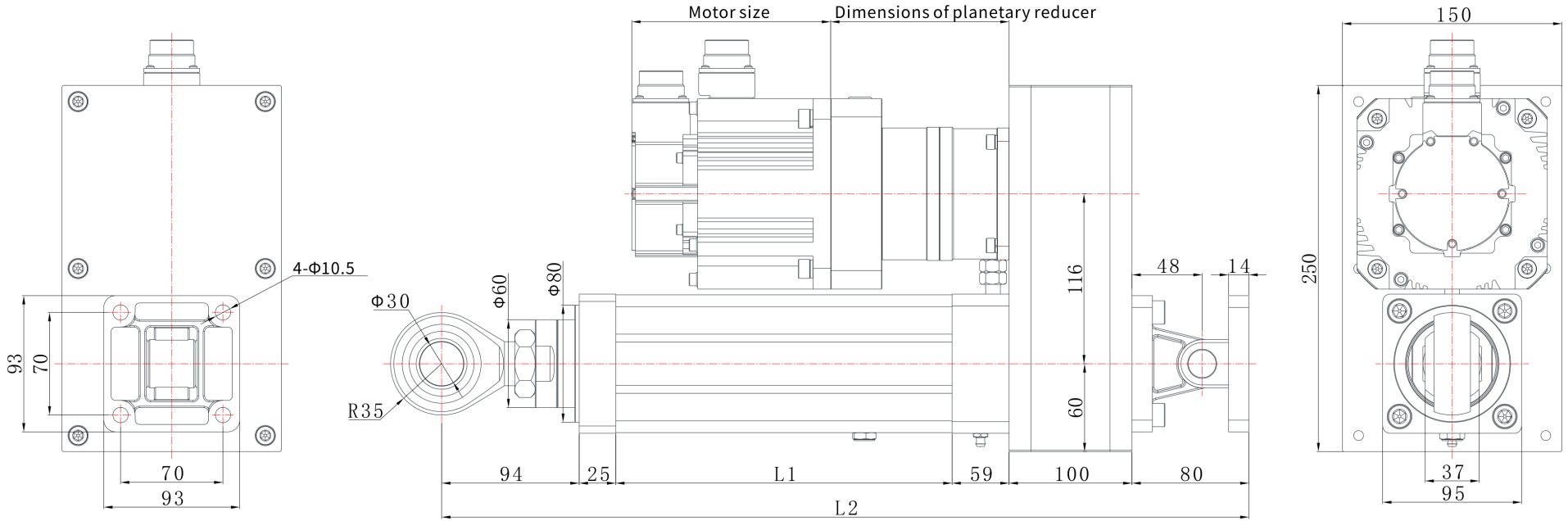

EDA94Z | 치수도

카탈로그 도면

EDA94Z R04 치수도 설명:L1=신장 가능 길이+130,L2=신장 가능 길이+314 | R04

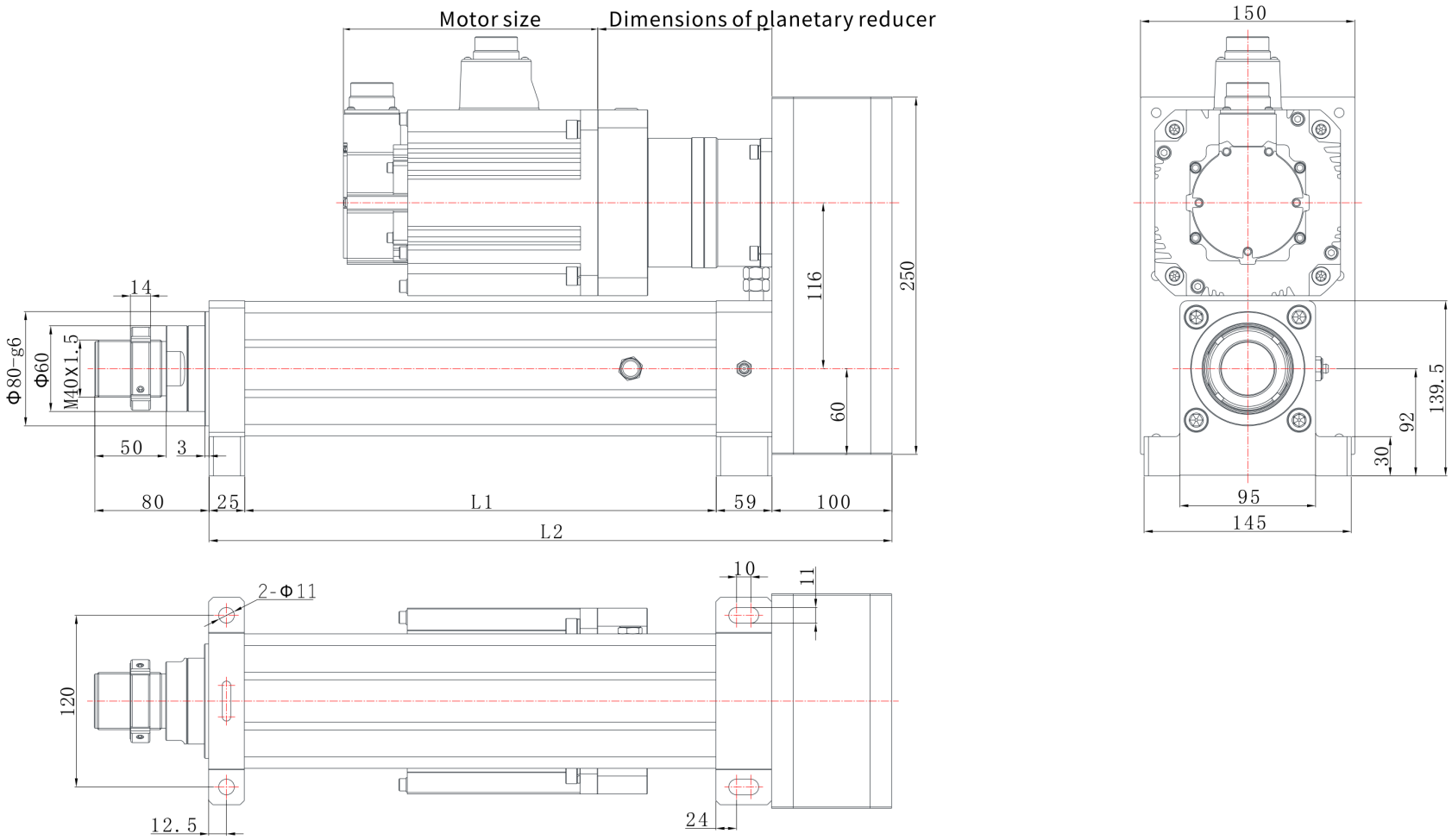

EDA94Z | 치수도

카탈로그 도면

EDA94Z R07 치수도 설명:L1=신장 가능 길이+130,L2=신장 가능 길이+322 | R07

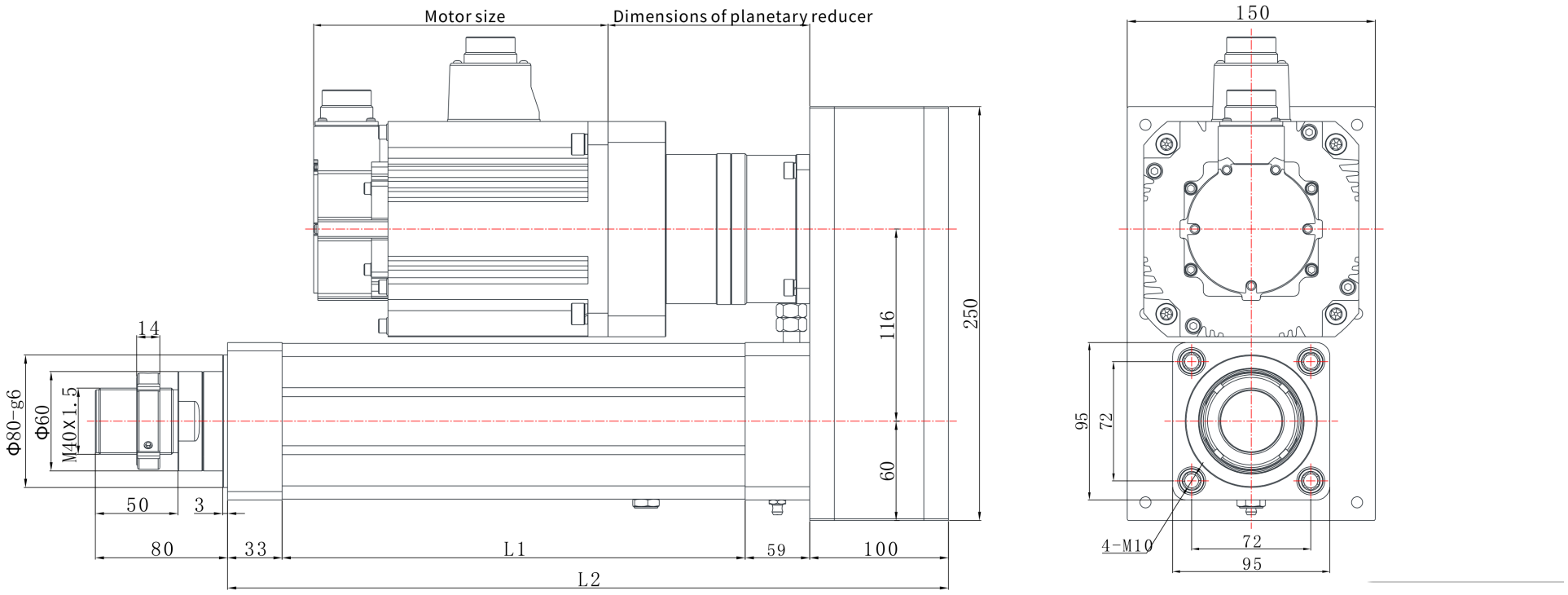

EDA94Z | 치수도

카탈로그 도면

EDA94Z R03 치수도 설명:L1=신장 가능 길이+130,L2=신장 가능 길이+313 | R03

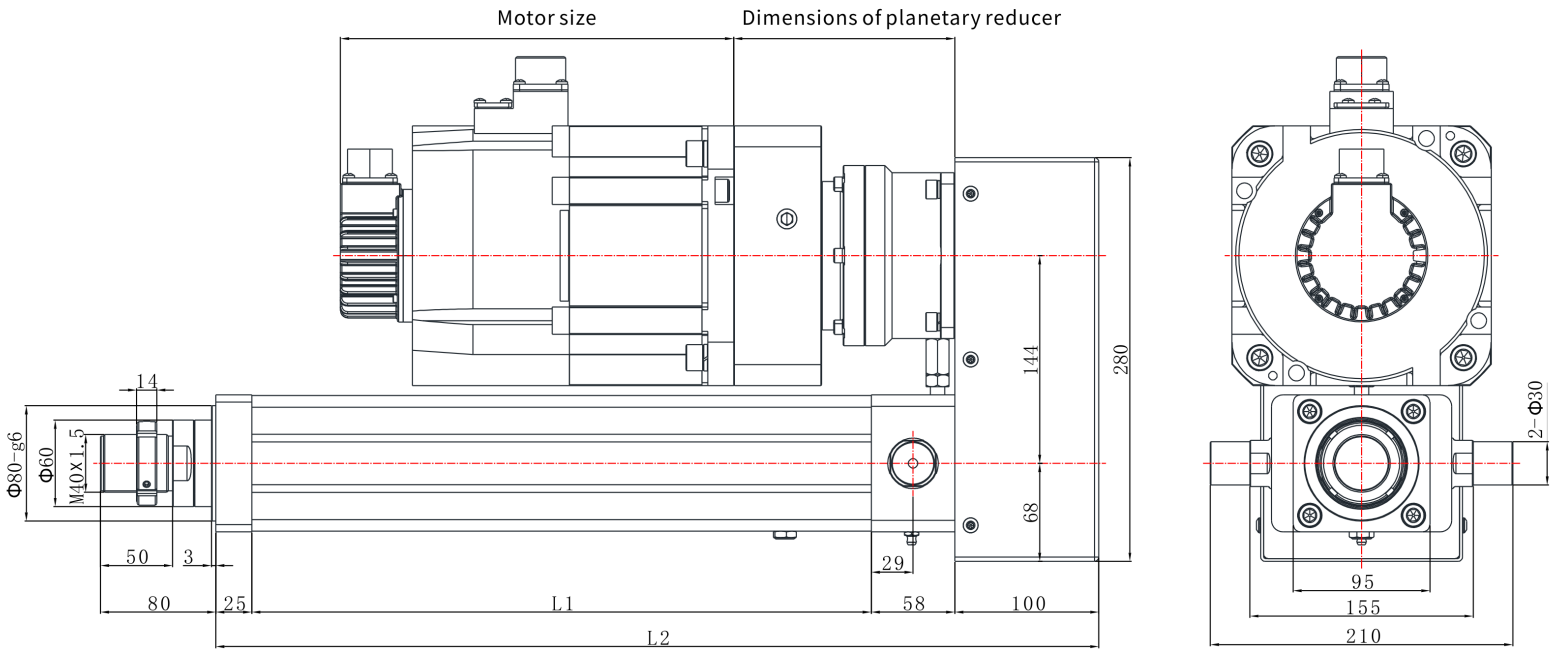

EDA94Z | 치수도

카탈로그 도면

EDA94Z R06 치수도 설명:L1=신장 가능 길이+130,L2=신장 가능 길이+400 | R06

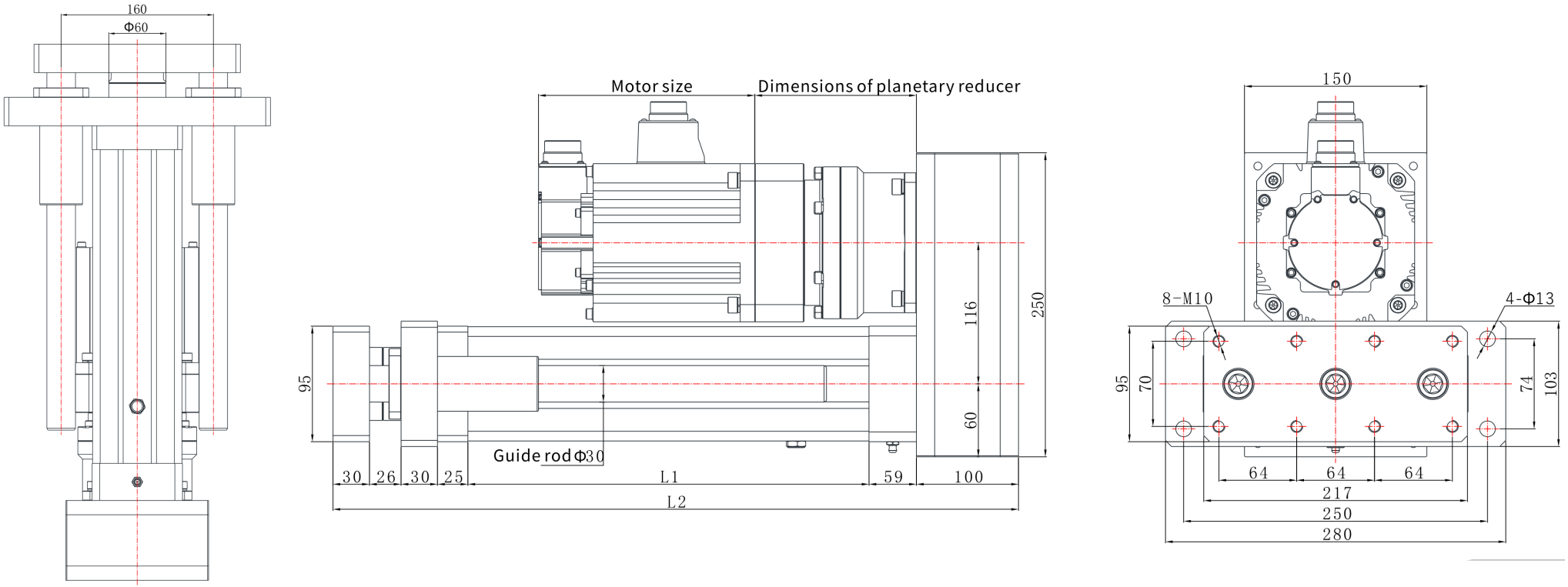

EDA94Z | 치수도

카탈로그 도면

EDA94Z L04 치수도 설명:L1=신장 가능 길이+130,L2=신장 가능 길이+319 | L04

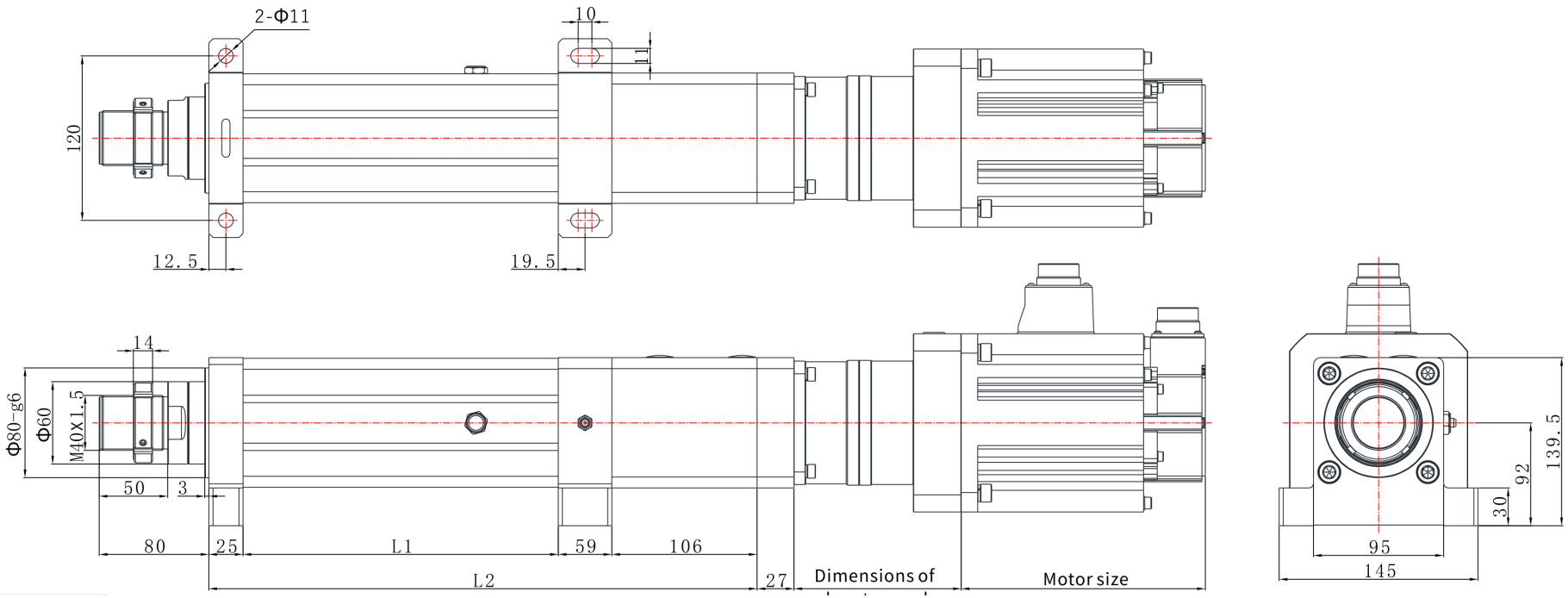

EDA94Z | 치수도

카탈로그 도면

EDA94Z L03 치수도 설명:L1=신장 가능 길이+130,L2=신장 가능 길이+319 | L03

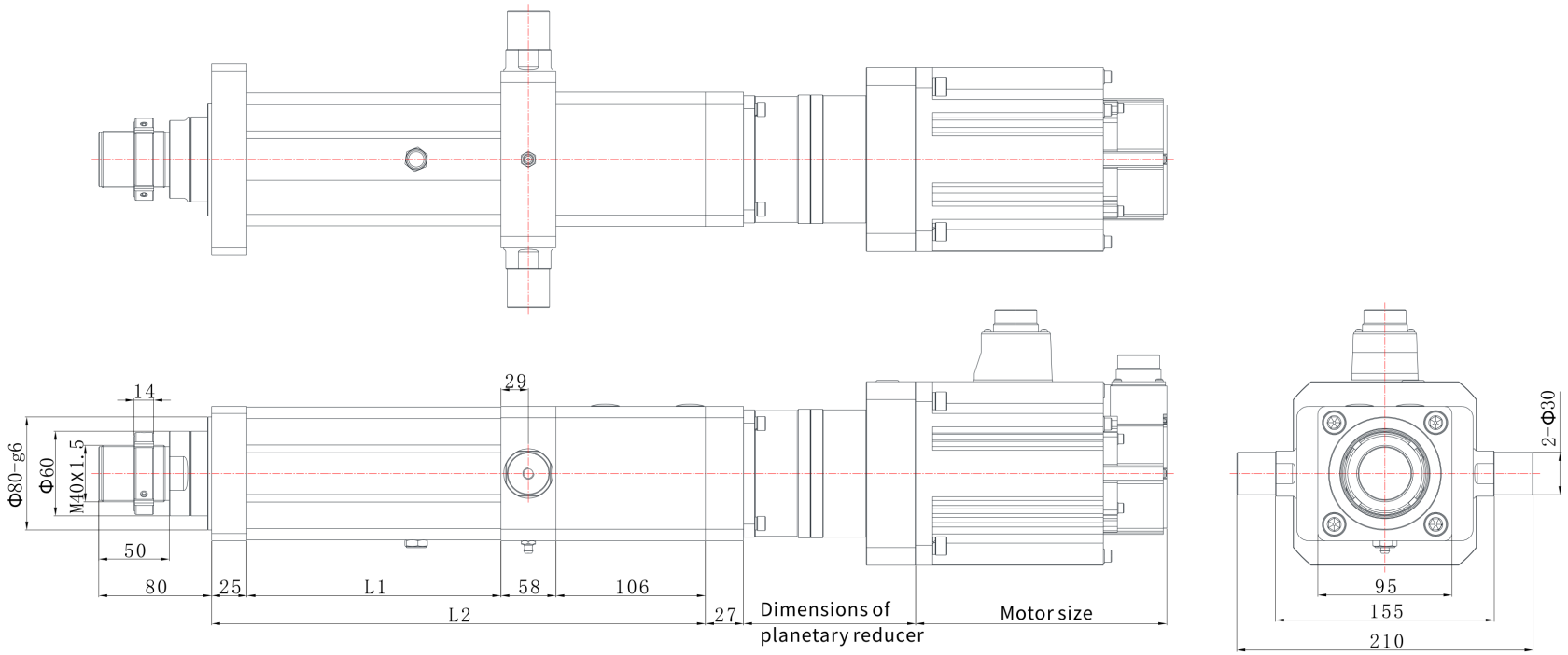

EDA94Z | 치수도

카탈로그 도면

EDA94Z L07 치수도 설명:L1=신장 가능 길이+130,L2=신장 가능 길이+327 | L07

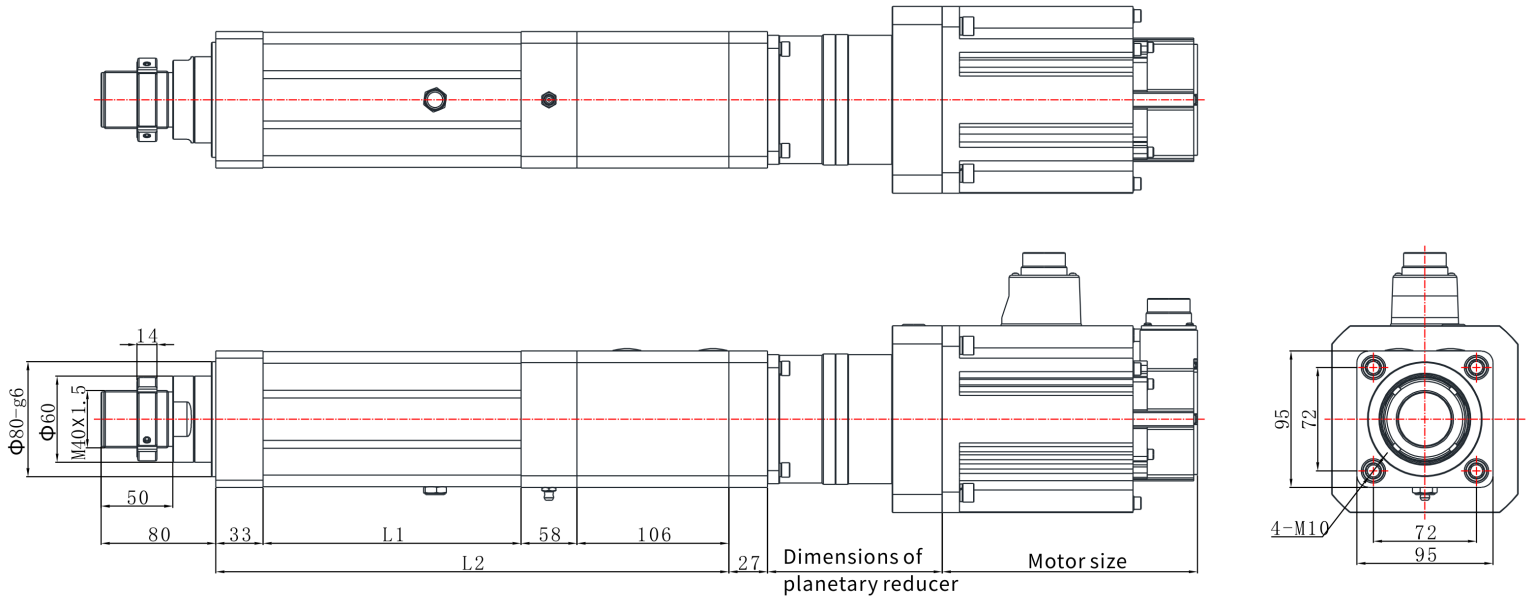

EDA94Z | 치수도

카탈로그 도면

EDA94Z L01 치수도 설명:L1=신장 가능 길이+130,L2=신장 가능 길이+319 | L01

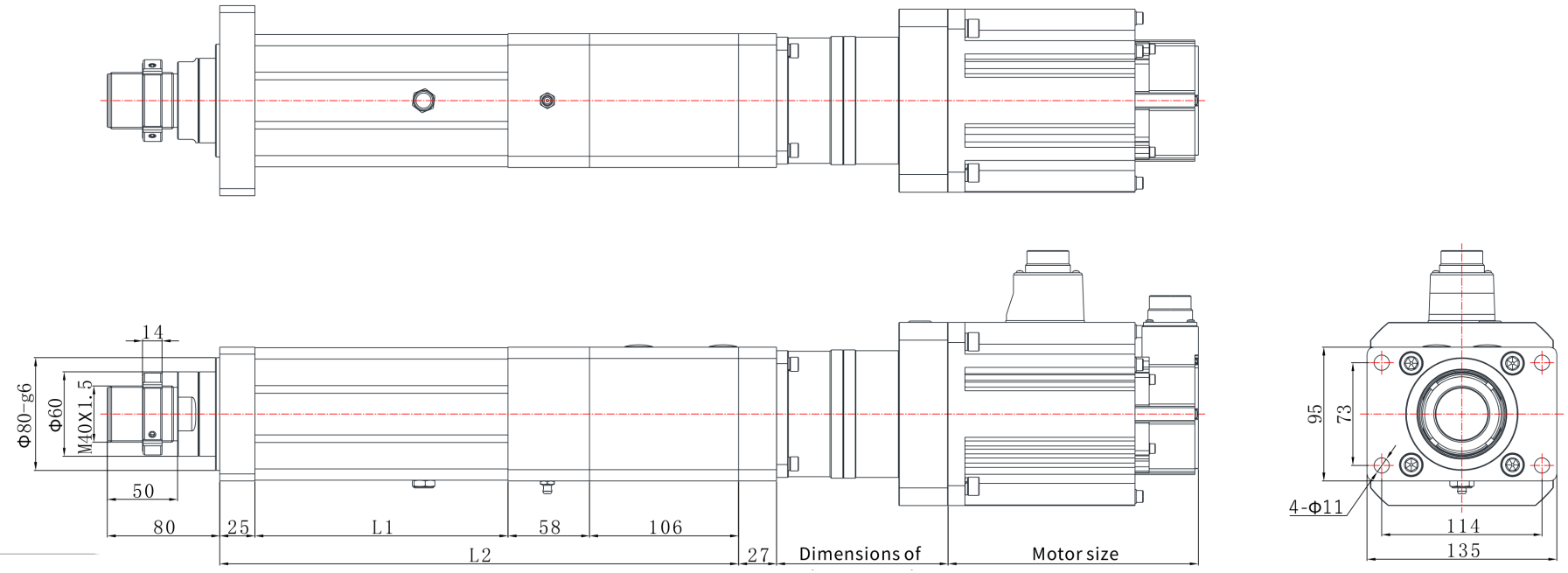

EDA94Z | 치수도

카탈로그 도면

EDA94Z L06 치수도 설명:L1=신장 가능 길이+130,L2=신장 가능 길이+405 | L06

