LM-FI08 viste di disegno

Usare le quote e le condizioni etichettate. Non scalare i disegni.

01 Dimensioni
02 Cablaggio, PNP
03 Cablaggio, NPN

CONTATTO HTROBOT
emmy@htrobot.com **www.htrobot.com**

LM-FI08 - Dimensioni

Non quotare il disegno in scala.

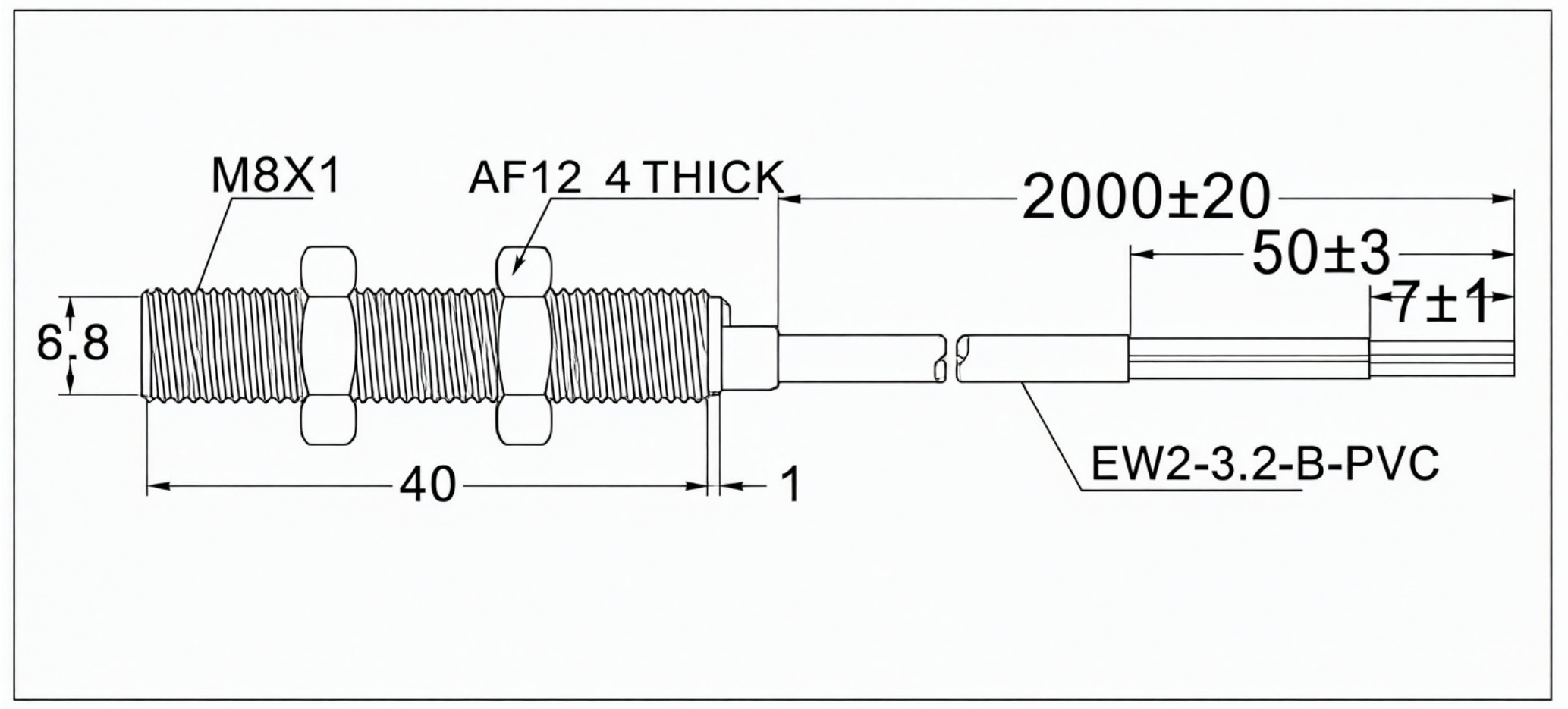

LM-FI08 - CABLAGGIO, PNP

Non quotare il disegno in scala.

PNP Wiringdiagram

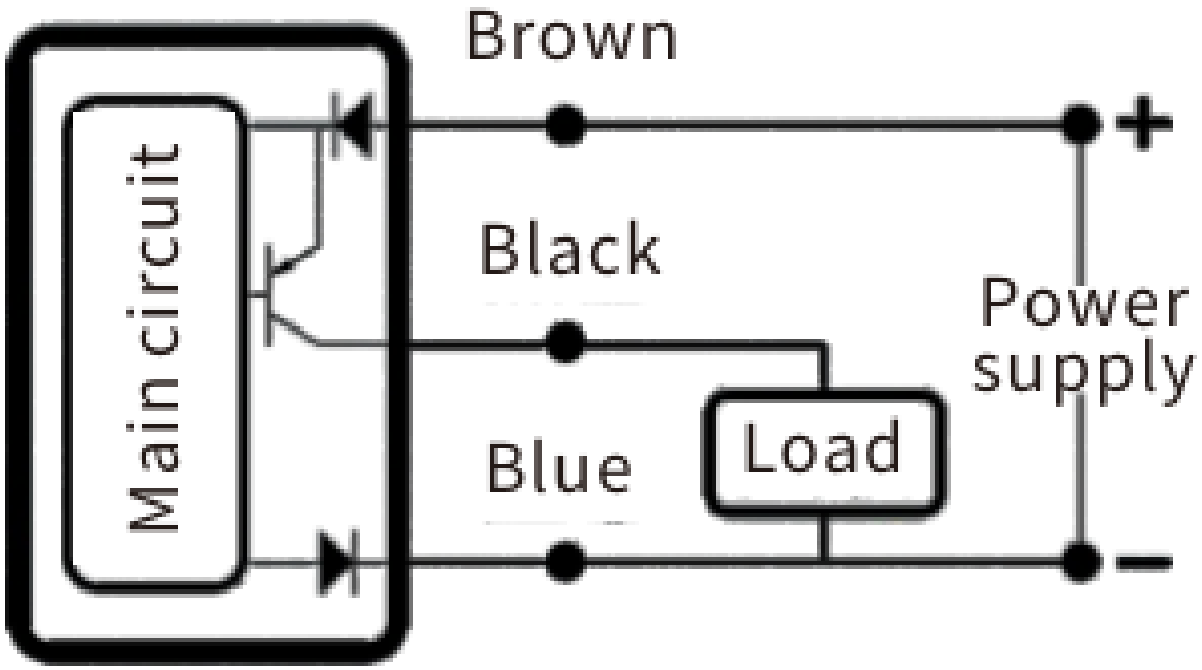

LM-FI08 - CABLAGGIO, NPN

Non quotare il disegno in scala.

