EDA300

Vérin électrique servo haute précision et haute charge à course personnalisable EDA300

PRODUIT

Un vérin électrique servo pour un mouvement linéaire guidé dans une machine ou une ligne de production.

Spécifications techniques

Interrupteur de fin de course	**Interrupteur de proximité**
Vitesse maximale autorisée	**<=250 mm/s**
Poussée maximale admissible	**<=600kN**
Angle de rotation de la tige de piston	**+/-0.3 deg**
Longueur extensible	**<=2000mm**
Diamètre intérieur	**phi230mm**

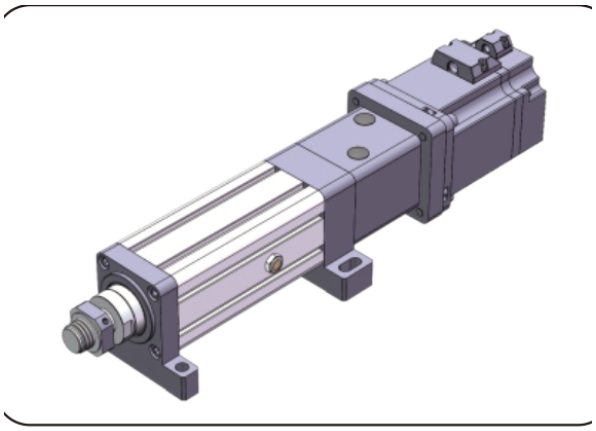

Illustration produit

Sélection

Choisissez poussée, course et vitesse comme un seul régime. Un maximum catalogue n'implique pas que les autres maximums s'appliquent en même temps. Confirmez le pas de vis, le montage moteur, la réduction et la liaison de charge avant commande.

Paramètres de base

Remarque : la poussée, la course et la vitesse doivent être combinées selon l'usage réel ; les trois valeurs limites ne peuvent pas être utilisées ensemble.

Diamètre extérieur	Diamètre intérieur	Poussée maximale admissible	Longueur extensible	Vitesse maximale admissible Angle de rotation de la tige de piston	Angle de rotation de la tige de piston	Interrupteur de fin de course
phi280 mm	phi230mm	<=600KN	<=2000mm	<=250 mm/s	+/-0.3 deg	Interrupteur de proximité

OPTIONS D'ENTRAÎNEMENT ET DE MOTEUR

Avance de la vis à billes	Rapport de vitesse de la roue synchrone (entrée : sortie)	Rapport de vitesse de la roue synchrone (entrée : sortie)	Rapport de vitesse de la roue synchrone (entrée : sortie)	Spécifications moteur pouvant être installées directement	Réducteurs pouvant être associés	Réducteurs pouvant être associés
20mm	1:1	/	/	NO	220A	180A, 200A, 220A
25mm	1:1	/	/	NO	220A	180A, 200A, 220A

emmy@htrobot.com www.htrobot.com

EDA300

Vérins électriques

Paramètres de la vis à billes

Remarque : les paramètres de la vis à billes s'appliquent aux courses <= 300mm. Pour les courses supérieures à 300mm, veuillez consulter notre personnel technique.

Modèle de vis à billes	Type	Diamètre	Avance de la vis à billes	Ca (KN)	Coa (KN)	Rigidité de la vis à billes	Diamètre de la bille	Arbre de vis	Rapport d'élancement	Précision de positionnement | niveau de précision	Précision de positionnement | niveau de précision
JF10020-8	Vis à billes	100 mm	20mm	444.9 KN	1526.9 KN	/	12.7mm	75K20	1:50	C5/+/-0.01	C7/+/-0.02
JF10025-8	Vis à billes	100 mm	25mm	603.3 KN	1891.2 KN	/	15.875mm	75K20	1:50	C5/+/-0.01	C7/+/-0.02

Paramètres des roulements

Modèle du roulement	Cr (KN)	Cor (KN)
Roulement à billes à gorge profonde 6217-ZZx2	83.3 KN	63.8 KN
Roulement à rotule sur rouleaux de butée 29417	600 KN	1730 KN

Poulies crantées et courroie

Rapport de vitesse des poulies synchrones	Spécifications de la roue menante	Spécifications de la roue menée	Nombre de dents du pignon menant	Nombre de dents de la roue menée	Entraxe des poulies synchrones	Circonférence de la courroie synchrone	Largeur de la courroie synchrone
1:1	14M50T86	14M50T86	45	45	280mm	1190	50mm

emmy@htrobot.com www.htrobot.com