EDA140

ກະບອກໄຟຟ້າເຊີໂວຄວາມແມ່ນຍຳສູງ ຮັບນ້ຳໜັກສູງ ຊະໂກສັ່ງເຮັດໄດ້ EDA140 EDA140

ຜະລິດຕະພັນ

ກະບອກໄຟຟ້າເຊີໂວສຳລັບການເຄື່ອນທີ່ເສັ້ນຊື່ທີ່ມີການນຳໃນເຄື່ອງຫຼີສາຍຜະລິດ.

ຂໍ້ມູນຈຳເພາະທາງເຕັກນິກ

ລົມດສະວິດ	ສະວິດໃກ້
ຄວາມໄວສູງສຸດທີ່ອະນຸຍາດ	**<=250 mm/s**
ແຮງຜັກດັນສູງສຸດທີ່ອະນຸຍາດ	**<=130kN**
ມຸມຫມຸນຂອງແກນລູກສູບ	**+/-0.3 deg**
ຄວາມຍາວຍືດໄດ້	**<=2000mm**
ເສັ້ນຜ່າສູນກາງພາຍໃນ	**phi110mm**

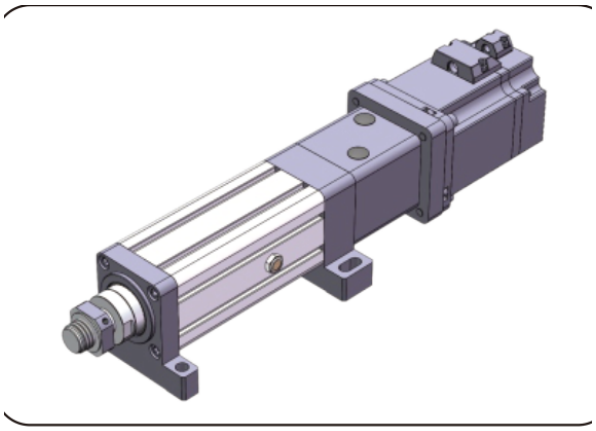

ຮູບຜະລິດຕະພັນ

ການເລືອກ

ເລືອກແຮງຍູ້ ຊະໂກ ແລະຄວາມໄວເປັນດົວຕົ້ດຽວ. ຄ່າສູງສຸດໃນລາຍການບໍ່ໝາຍຄວາມວ່າຄ່າສູງສຸດອື່ນໃຊ້ພ້ອມກັນ. ຢືນຢັນລົດສະກຣູ ການຕິດຕັ້ງມໍເຕີ ການຫຼຸດຄວາມໄວ ແລະການເຊື່ອມຕໍ່ການໂຫຼດກ່ອນສັ່ງ.

ພາລາມິເຕີພື້ນຖານ

(ໝາຍເຫດ: ແຮງຍູ້, ຊະໂກ ແລະຄວາມໄວຕ້ອງຮ່ວມກັບການໃຊ້ຈິງ ແລະຄ່າຂີດຈຳກັດສາມຢ່າງບໍ່ສາມາດໃຊ້ຮ່ວມກັນໄດ້.)

ເສັ້ນຜ່າສູນກາງນອກ	ເສັ້ນຜ່າສູນກາງພາຍໃນ	ແຮງຜັກດັນສູງສຸດທີ່ອະນຸຍາດ	ຄວາມຍາວຍືດໄດ້	ຄວາມໄວສູງສຸດທີ່ອະນຸຍາດ ມຸມໝຸນກ້ານລູກສູບ	ມຸມຫມຸນຂອງແກນລູກສູບ	ລົມດສະວິດ
phi132 mm	phi110mm	<=130KN	<=2000mm	<=250 mm/s	+/-0.3 deg	ສະວິດໃກ້

ຕົວເລືອກຂັບ ແລະມໍເຕີ

ໄລຍະນຳຂອງສະກູບານ	ອັດຕາສ່ວນຄວາມໄວຂອງລໍ້ຊິງໂຄຣນັສ (ຂາເຂົ້າ: ຂາອອກ)	ອັດຕາສ່ວນຄວາມໄວຂອງລໍ້ຊິງໂຄຣນັສ (ຂາເຂົ້າ: ຂາອອກ)	ອັດຕາສ່ວນຄວາມໄວຂອງລໍ້ຊິງໂຄຣນັສ (ຂາເຂົ້າ: ຂາອອກ)	ຂໍ້ມູນຈຳເພາະມໍເຕີທີ່ຕິດຕັ້ງກົງໄດ້	ເກຍຫຼຸດຄວາມໄວທີ່ສາມາດຈັບຄູ່ໄດ້	ເກຍຫຼຸດຄວາມໄວທີ່ສາມາດຈັບຄູ່ໄດ້
10mm	1:1	/	/	NO	142A	130A, 180A
20mm	1:1	/	/	NO	142A	130A, 180A

EDA140

ກະບອກໄຟຟ້າ

ພາລາມິເຕີບານສະກຣູ

(ໝາຍເຫດ: ພາລາມິເຕີບານສະກຣູໃຊ້ໄດ້ກັບຊະໂກ <= 300mm. ສຳລັບຊະໂກຫຼາຍກວ່າ 300mm ກະລຸນາປຶກສາພະນັກງານວິຊາການ.)

ຮຸ່ນສະກຸບານ	ປະເພດ	ເສັ້ນຜ່າສູນກາງ	ໄລຍະນຳຂອງສະກຸບານ	Ca (KN)	Coa (KN)	ຄວາມແຂງຕົງຂອງສະກຸບານ	ເສັ້ນຜ່າສູນກາງລູກບານ	ແກນສະກູ	ອັດຕາສ່ວນຄວາມຊະລູດ	ຄວາມແມ່ນຍຳຂອງການກຳນົດຕຳແໜ່ງ | ລະດັບຄວາມແມ່ນຍຳ	ຄວາມແມ່ນຍຳຂອງການກຳນົດຕຳແໜ່ງ | ລະດັບຄວາມແມ່ນຍຳ
JFZ5010-8	ສະກຸລູກປຶນ	50 mm	10mm	104.1 KN	251.2 KN	/	7.144mm	40K12	1:50	C5/+/-0.01	C7/+/-0.02
SFU5010-8	ສະກຸລູກປຶນ	50 mm	10mm	104.1 KN	251.2 KN	/	7.144mm	40K12	1:50	C5/+/-0.01	C7/+/-0.02
JFZ5020-7	ສະກຸລູກປຶນ	50 mm	20mm	955 KN	230.7 KN	/	7.144mm	40K12	1:50	C5/+/-0.01	C7/+/-0.02

ພາລາມິເຕີລູກປຶນ

ຮຸ່ນລູກປຶນ	Cr (KN)	Cor (KN)
ລູກປຶນແຖວເລີກ 6009-ZZx2	19.9 KN	14 KN
ລູກປຶນຍູ້ແປ 51212	73.5 KN	179 KN

ລໍ້ສາຍພານໄທມິງ ແລະ ສາຍພານ

ອັດຕາສ່ວນຄວາມໄວຂອງລໍ້ຊິງໂຄຣນັສ	ຂໍ້ກຳນົດເກຍຂັບ	ຂໍ້ກຳນົດເກຍຖືກຂັບ	ຈຳນວນແຂ້ວຂອງເຟືອງຂັບ	ຈຳນວນແຂ້ວຂອງລໍ້ທີ່ຖືກຂັບ	ໄລຍະລະຫວ່າງຈຸດສູນກາງຂອງລໍ້ຊິງໂຄຣນັສ	ເສັ້ນຮອບວົງຂອງສາຍພານຊິງໂຄຣນັສ	ຄວາມກວ້າງຂອງສາຍພານຊິງໂຄຣນັສ
1:1	14M65T77	14M65T77	28	28	196mm	784	50mm

ຕາຕະລາງທຽບຂະໜາດ (mm)

ປະເພດການເຊື່ອມຕໍ່ໂຫຼດ	phiA	phiB	phiC	C	D	E	F	H	G	M
ກະທຸ້ນອກ	phi110	phi90	-	70	120	10	14	-	-	M50x2
ກະທຸ້ໃນ	phi110	phi90	-	45	50	10	-	-	-	M30x1.5
ຕົວເຊື່ອມປະເພດ I	phi110	phi90	phi40	-	245	10	40	85	-	-
ລູກປຶນຕາປາ	phi110	phi90	phi50	-	165	10	60	-	-	-
ຂໍ້ຕໍ່ Y	phi110	phi90	phi40	-	245	10	40.3	86	85	-