HTDG500 سكة أرضية مخصصة (محور خطي مثبت على الأرض)

· DG500 سلسلة السكة الأرضية المخصصة

يمكن تخصيص العرض والدقة لمشروعك.

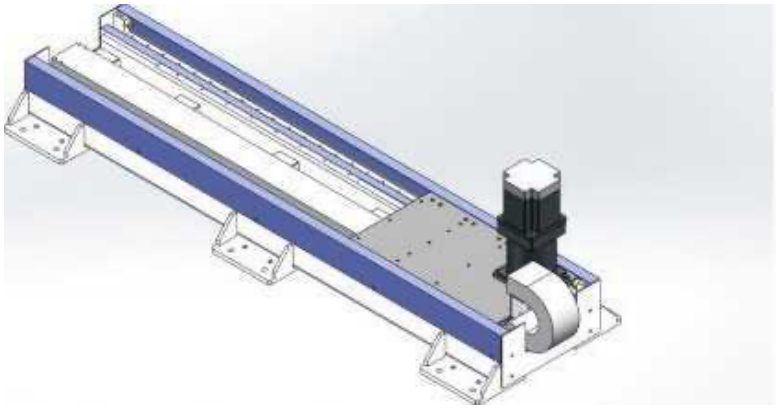

DG500 إيضاح المنتج

المواصفات المراجعة

المعلمة	القيمة
نطاق الشوط في جدول الأبعاد	100-2400 mm
رمز مواصفات مخفض التروس	180 mm
خطوة الترس	250 mm
الحمل الأفقي	1500 kg
قابلية التكرار	±0.1 mm
ملاحظة الشوط	طول غير مقيّد / فاصل 100
مواصفات الترس	3M
دليل خطي (رمز المصدر)	30
مثال الطلب (مرجع)	DG500-L250-S500-R180-C4-D-K
طراز المستشعر	خارج FC307 (NPN)

تُطبع الوحدة فقط حيث يذكرها المصدر.

رسوم التركيب في أطلس الأبعاد المنفصل.

emmy@htrobot.com www.htrobot.com

مرجع هندسي

ملاحظات التطبيق

مرجع التطبيق: يصف المصدر السكة الأرضية كمحور انتقال خارجي للروبوت (المحور السابع)، وهو محور خطي مثبت على الأرض يوسّع منطقة الانتقال للطلاء واللحام والتشغيل الآلي والمستودعات الذكية وتطبيقات السيارات.

مرجع التركيب: يُعرض مع التدريج الصفائحي وبدونه في صفحة الرسم المقابلة بالمصدر.