MDC17 ຂະໜາດ

ມຸມມອງຂະໜາດ ແລະຕົດຕັ້ງ. ຫົວໜ່ວຍແມ່ນຢ້າຍທີ່ພົມໃນແຕ່ລະມຸມມອງ.

ແຜນເຫຼົ່ານີ້ບໍ່ໄດ້ເລືອກຊະໂກ. ຢືນຢັນການຕົດຕັ້ງຕາມການຕັ້ງຄ່າທີ່ທ່ານສັ່ງ.

ຊ້າຍ L: 4 ມຸມມອງ. ມຸມມອງ 1, ມຸມມອງ 2, ມຸມມອງ 3, ແຢນໜ້າຕັດ

ຂວາ R: 4 ມຸມມອງ. ມຸມມອງ 1, ມຸມມອງ 2, ມຸມມອງ 3, ແຢນໜ້າຕັດ

ຊ້າຍ L: 1 ມຸມມອງ. ພາບລວມວິສະວະກໍາ

ຂວາ R: 1 ມຸມມອງ. ພາບລວມວິສະວະກໍາ

MDC17 · ຊ້າຍ L · ມຸມມອງ 1

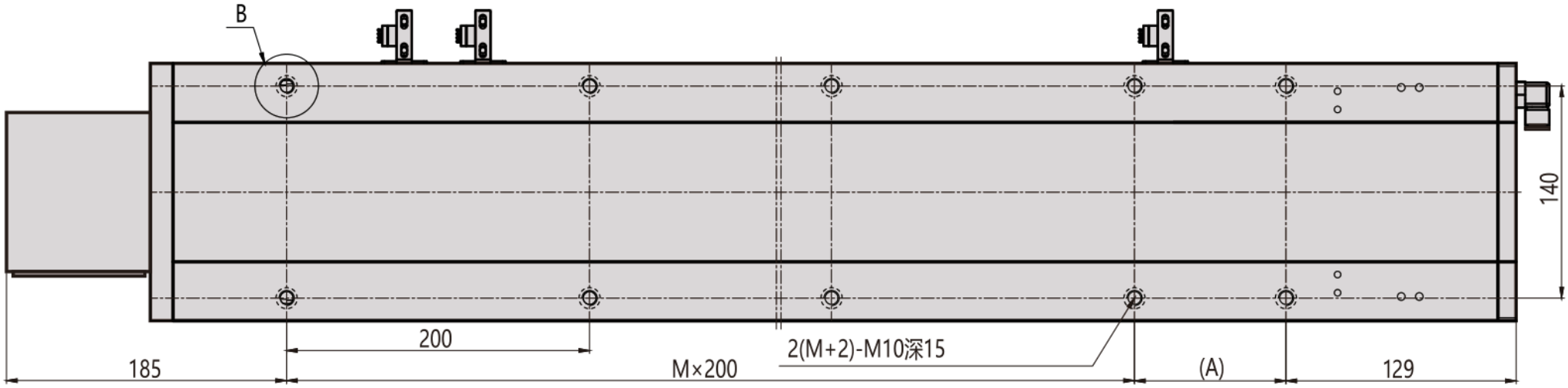

MDC17 · ຊ້າຍ L · ມຸມມອງ 2

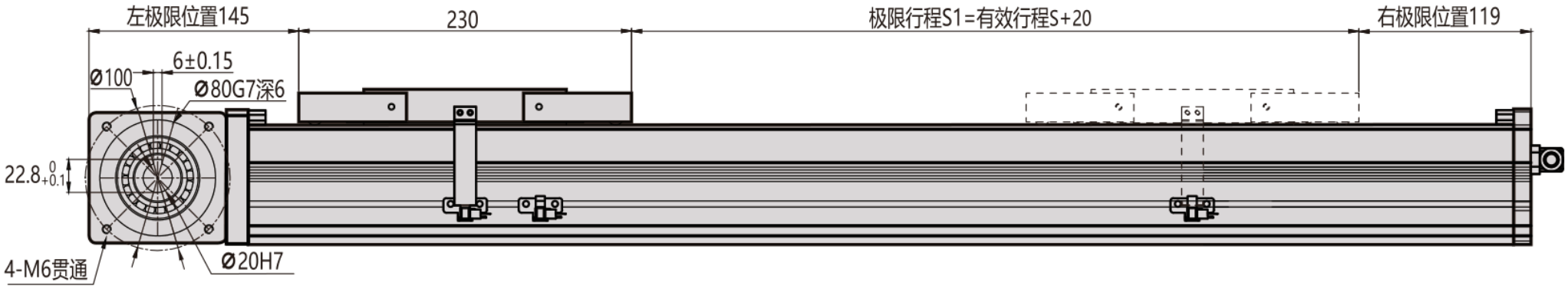

MDC17 · ຊ້າຍ L · ມຸມມອງ 3

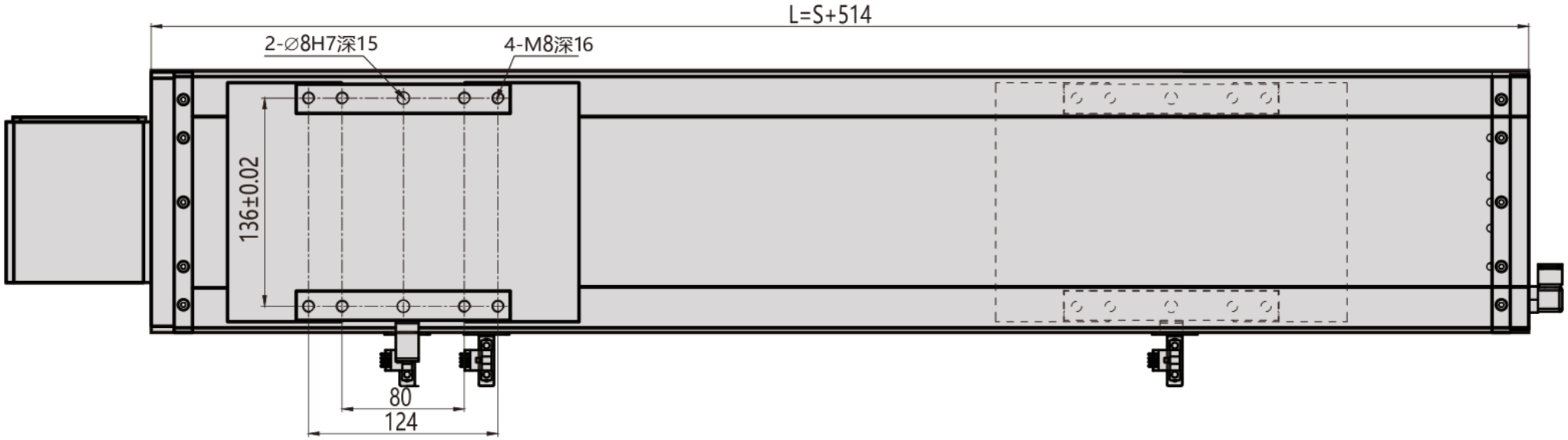

MDC17 · ຊ້າຍ L · ແປນໜ້າຕ້ດ

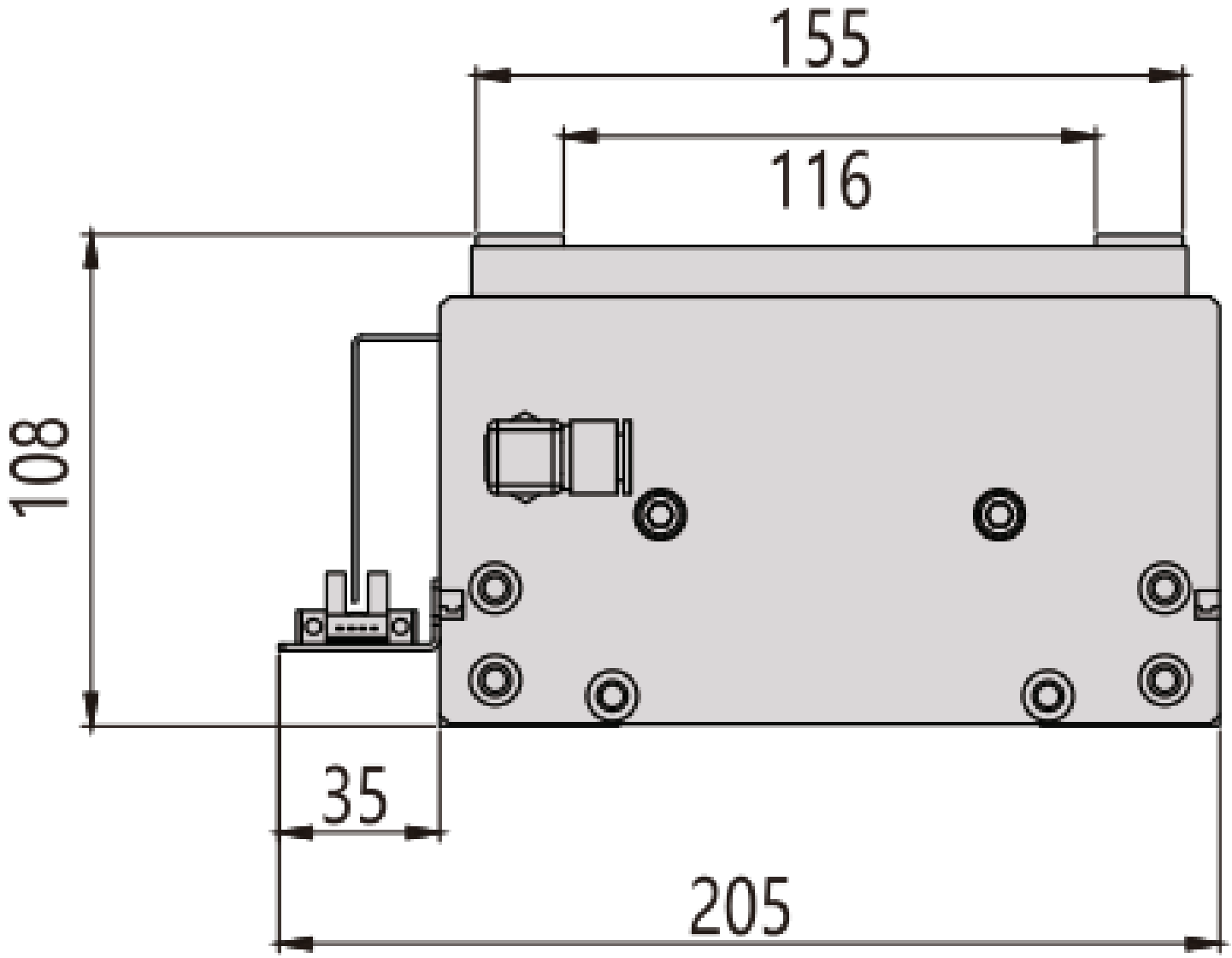

MDC17 · ຂວາ R · ມຸມມອງ 1

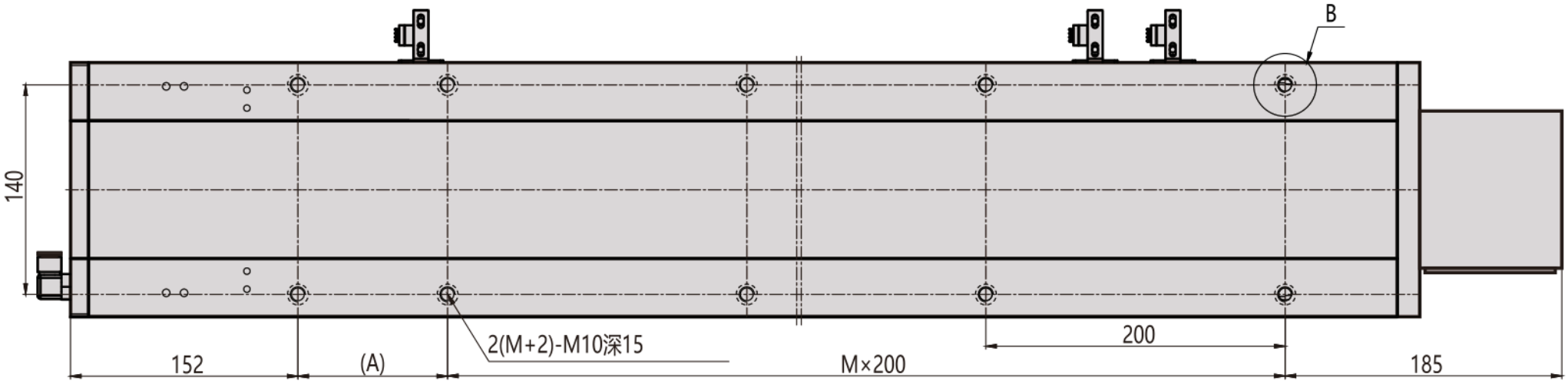

MDC17 · ຂວາ R · ມຸມມອງ 2

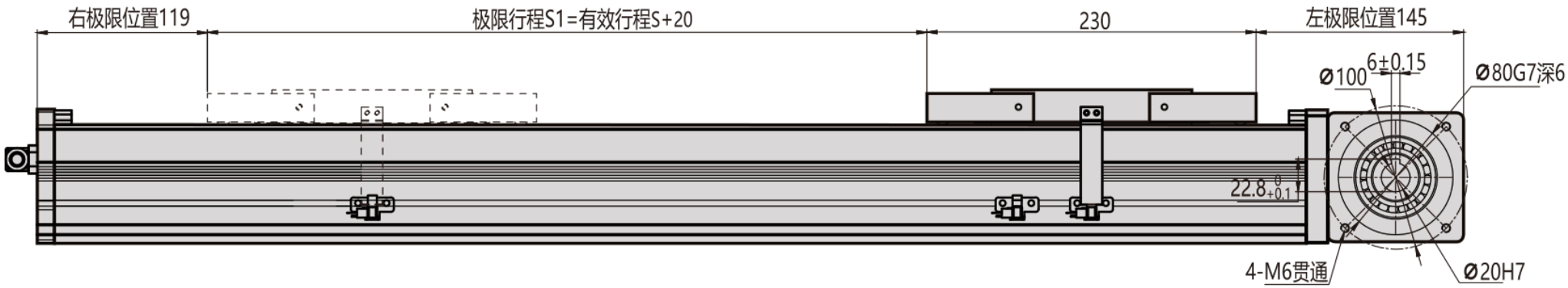

MDC17 · ຂວາ R · ມຸມມອງ 3

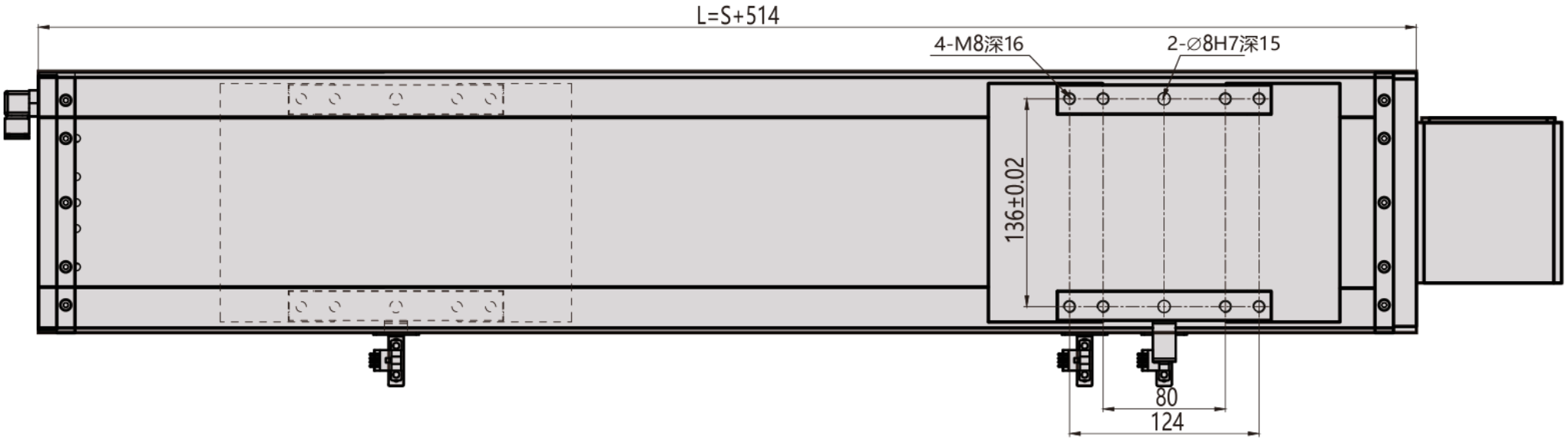

MDC17 · ຂວາ R · ແຢກໜ້າຕັດ

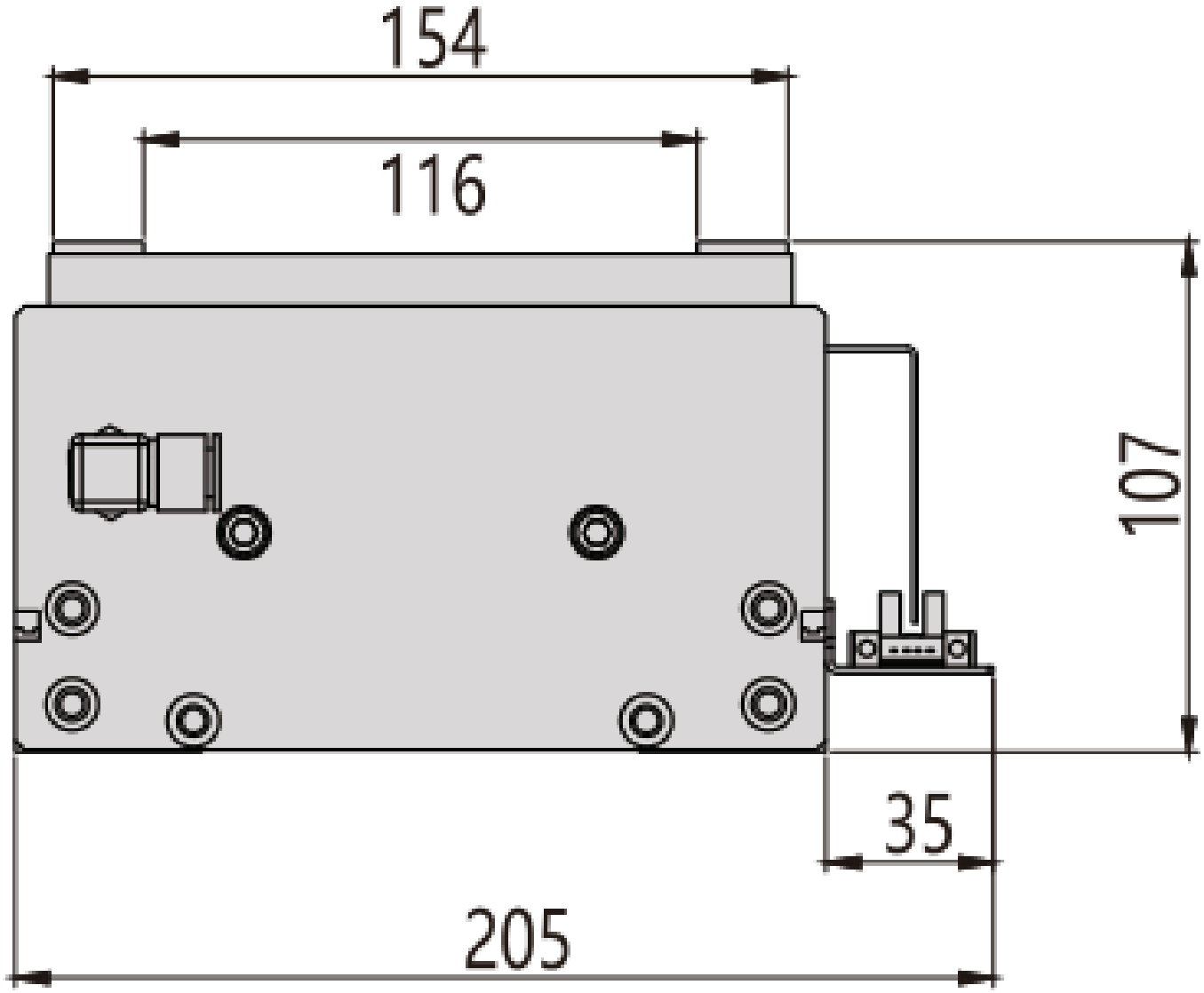

MDC17 · ຊ້າຍ L · ພາບລວມວິສະວະກຳ

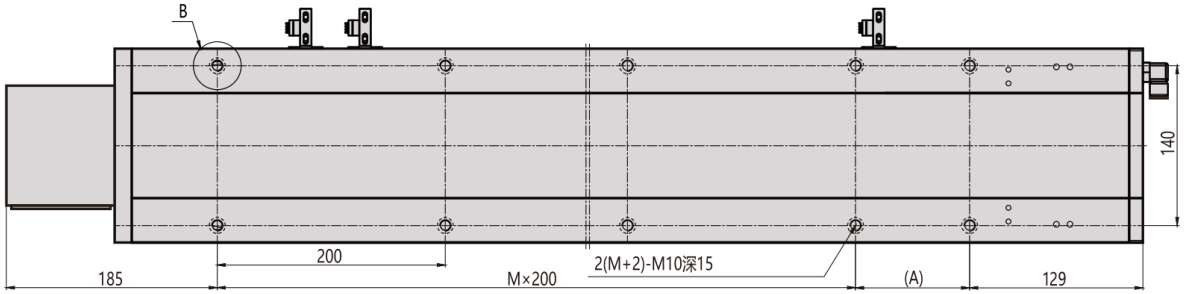

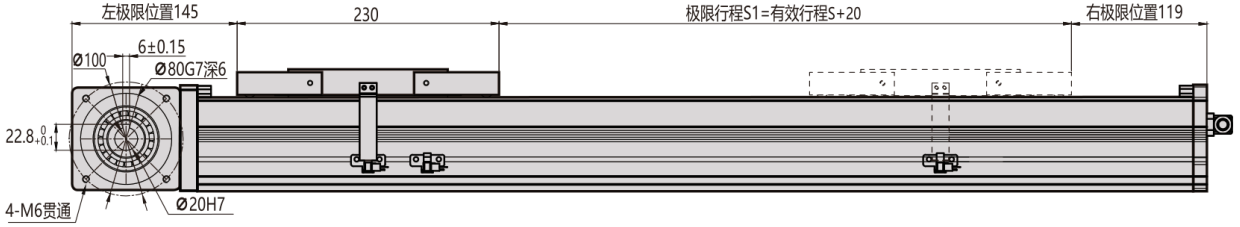

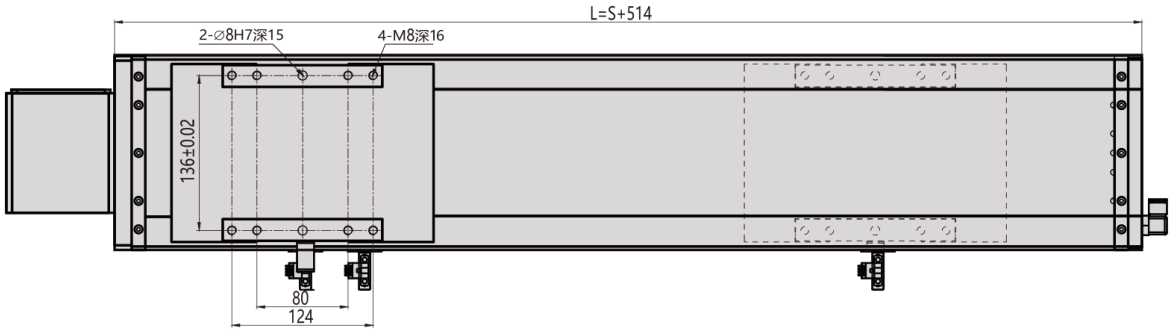

MDC17 · ຂວາ R · ພາບລວມວິສະວະກຳ

