КАК ПОЛЬЗОВАТЬСЯ ЭТИМ АТЛАСОМ

Каждый вид — каталожный чертёж указанного варианта или группы отношений. Пользуйтесь напечатанными обозначениями, а не измерением по масштабу. Это справочные чертежи, не файлы CAD.

EDA94Z / Атлас чертежей

Содержание

R01	1 виды | страницы 2-2
R02	1 виды | страницы 3-3
R05	1 виды | страницы 4-4
R04	1 виды | страницы 5-5
R07	1 виды | страницы 6-6
R03	1 виды | страницы 7-7
R06	1 виды | страницы 8-8
L04	1 виды | страницы 9-9
L03	1 виды | страницы 10-10
L07	1 виды | страницы 11-11
L01	1 виды | страницы 12-12
L06	1 виды | страницы 13-13

КОНТАКТ HTROBOT

Эл. почта: emmy@htrobot.com

Сайт: www.htrobot.com

EDA94Z | Размерный чертёж

Каталожный чертёж

EDA94Z R01 размерный чертёж пояснение:L1=выдвижная длина+130,L2=выдвижная:L1=+104,L2=+216 длина+313 | R01

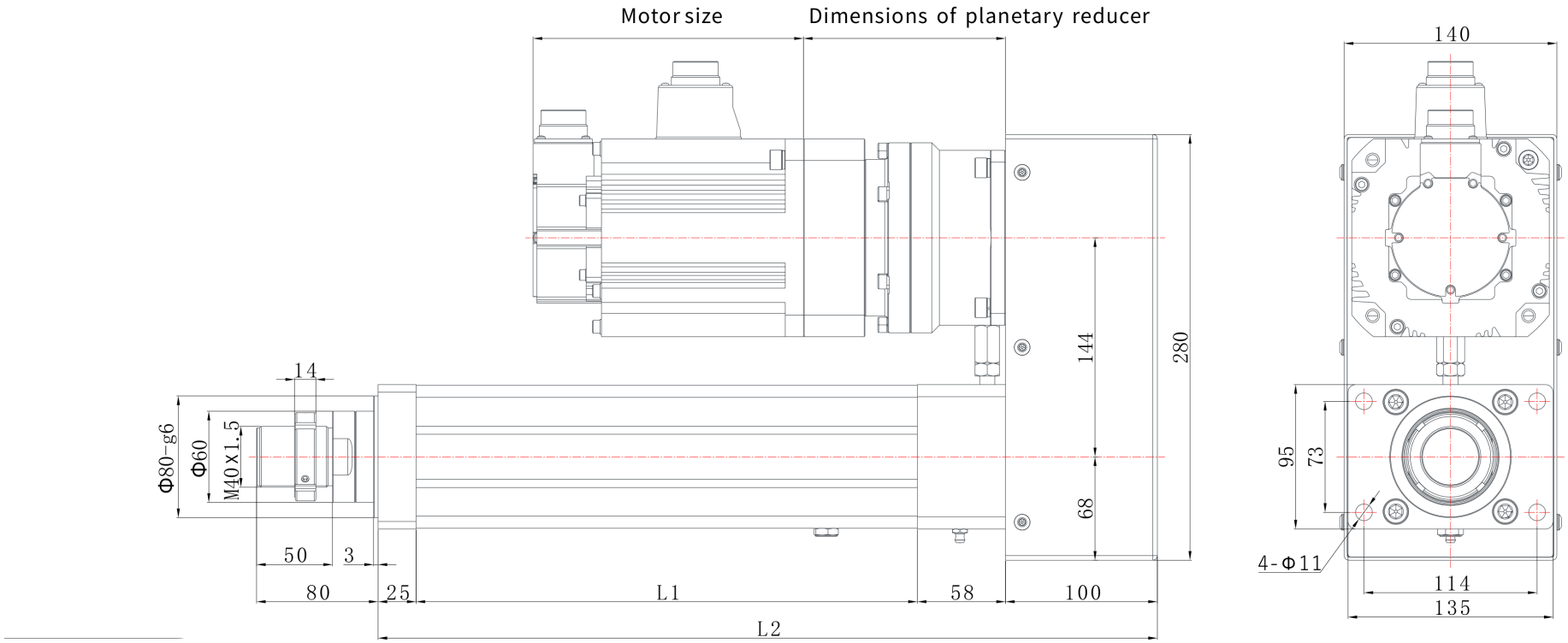

EDA94Z | Размерный чертёж

Каталожный чертёж

EDA94Z R02 размерный чертёж пояснение:L1=выдвижная длина+130,L2=выдвижная длина+313 | R02

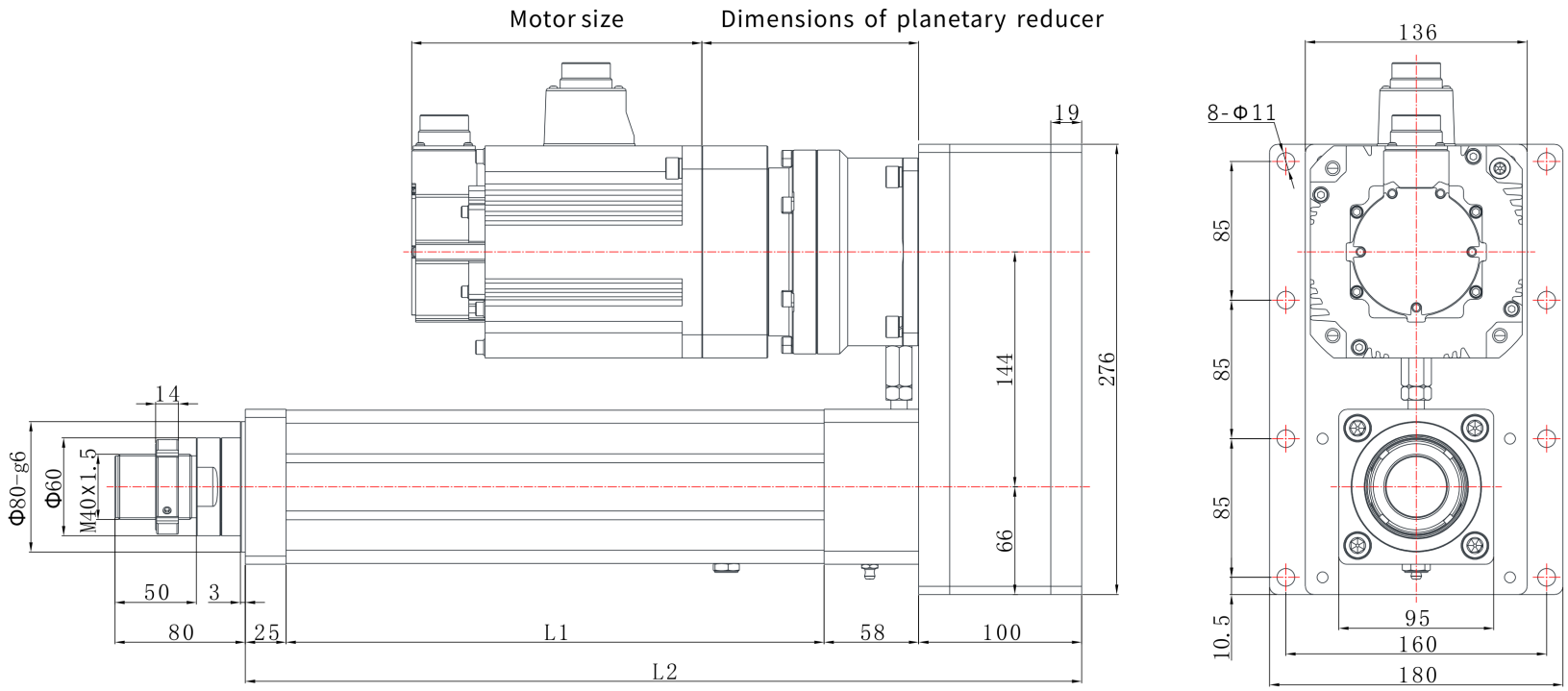

EDA94Z | Размерный чертёж

Каталожный чертёж

EDA94Z R05 размерный чертёж пояснение:L1=выдвижная длина+130,L2=выдвижная длина+488 | R05

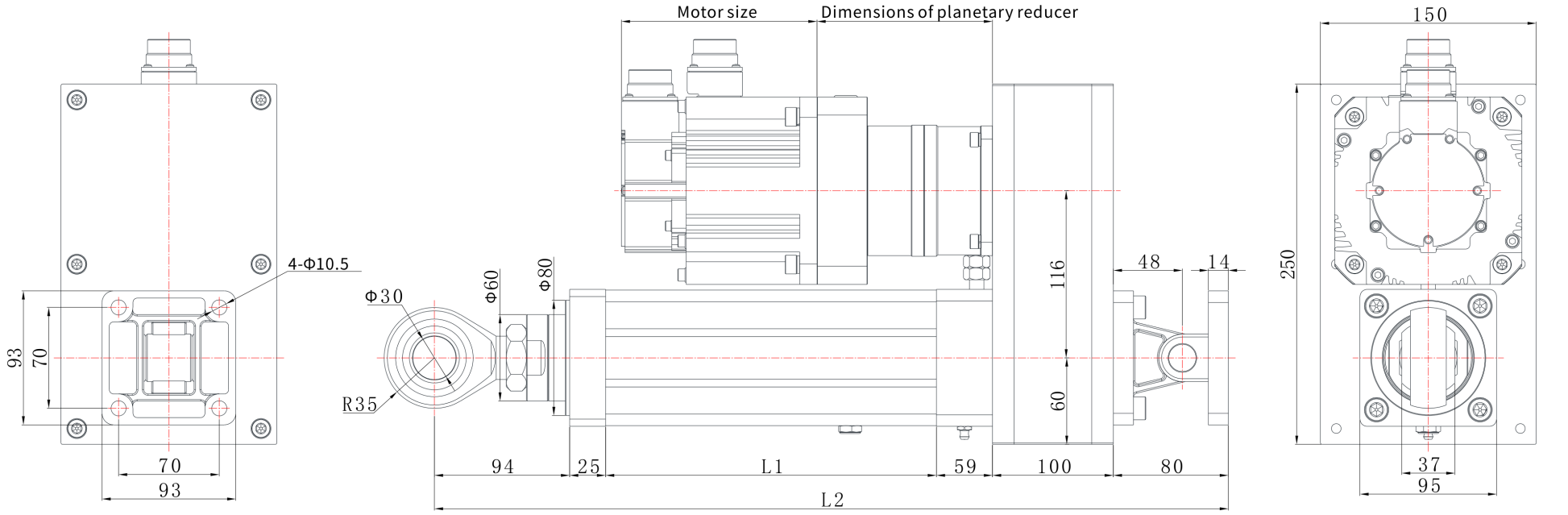

EDA94Z | Размерный чертёж

Каталожный чертёж

EDA94Z R04 размерный чертёж пояснение:L1=выдвижная длина+130,L2=выдвижная длина+314 | R04

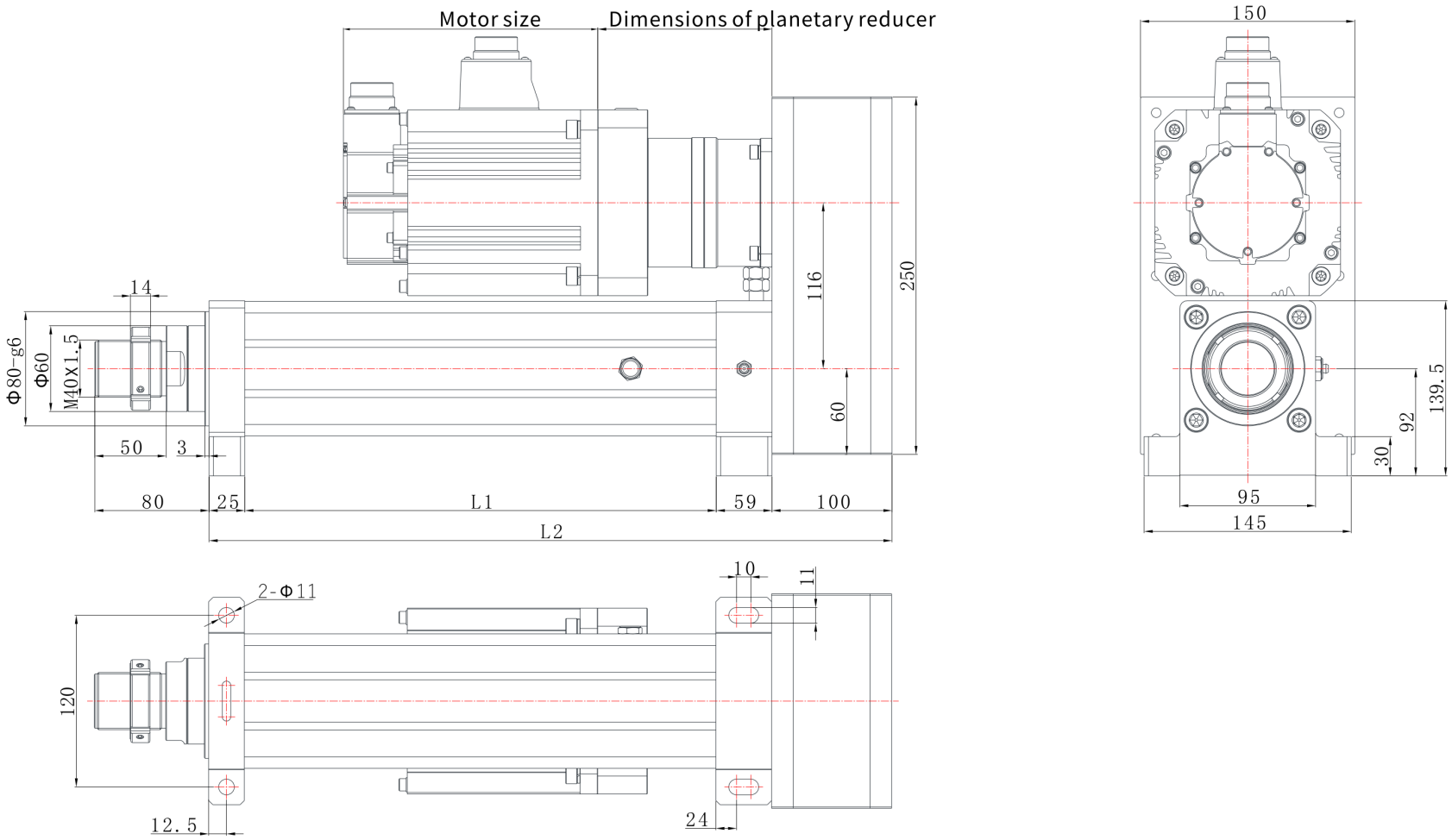

EDA94Z | Размерный чертёж

Каталожный чертёж

EDA94Z R07 размерный чертёж пояснение:L1=выдвижная длина+130,L2=выдвижная длина+322 | R07

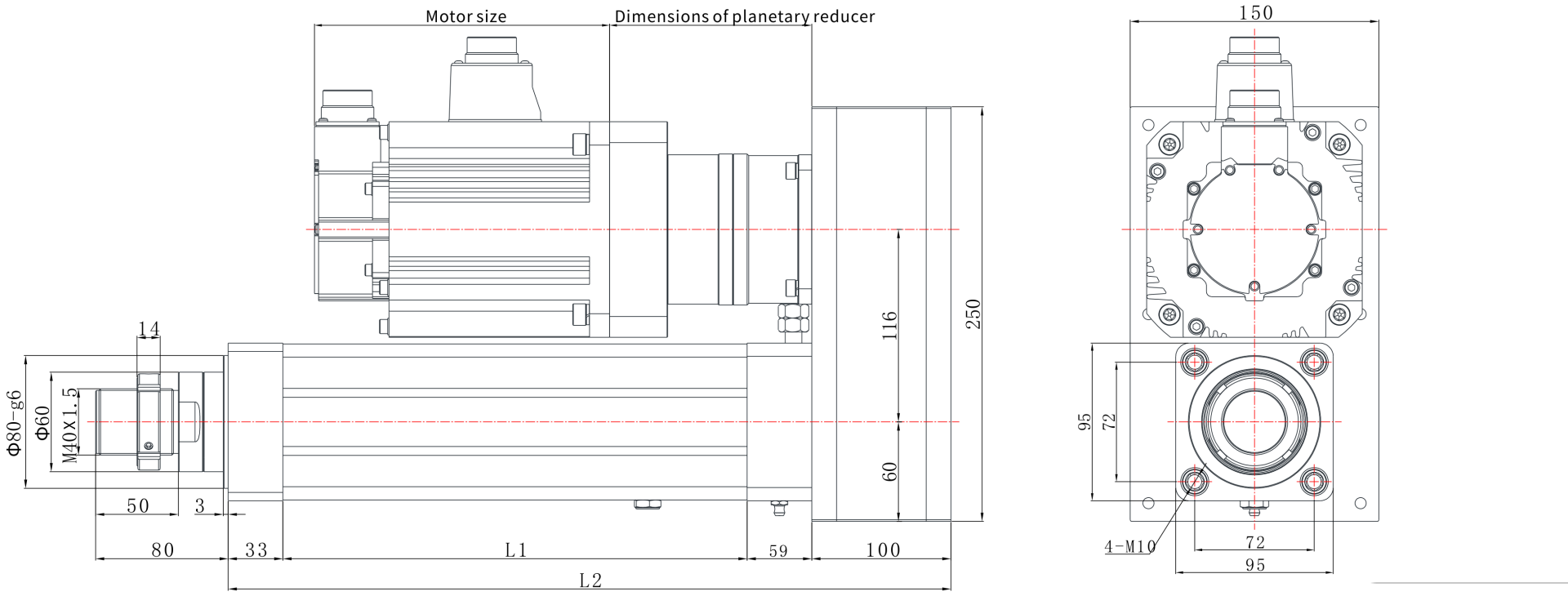

EDA94Z | Размерный чертёж

Каталожный чертёж

EDA94Z R03 размерный чертёж пояснение:L1=выдвижная длина+130,L2=выдвижная длина+313 | R03

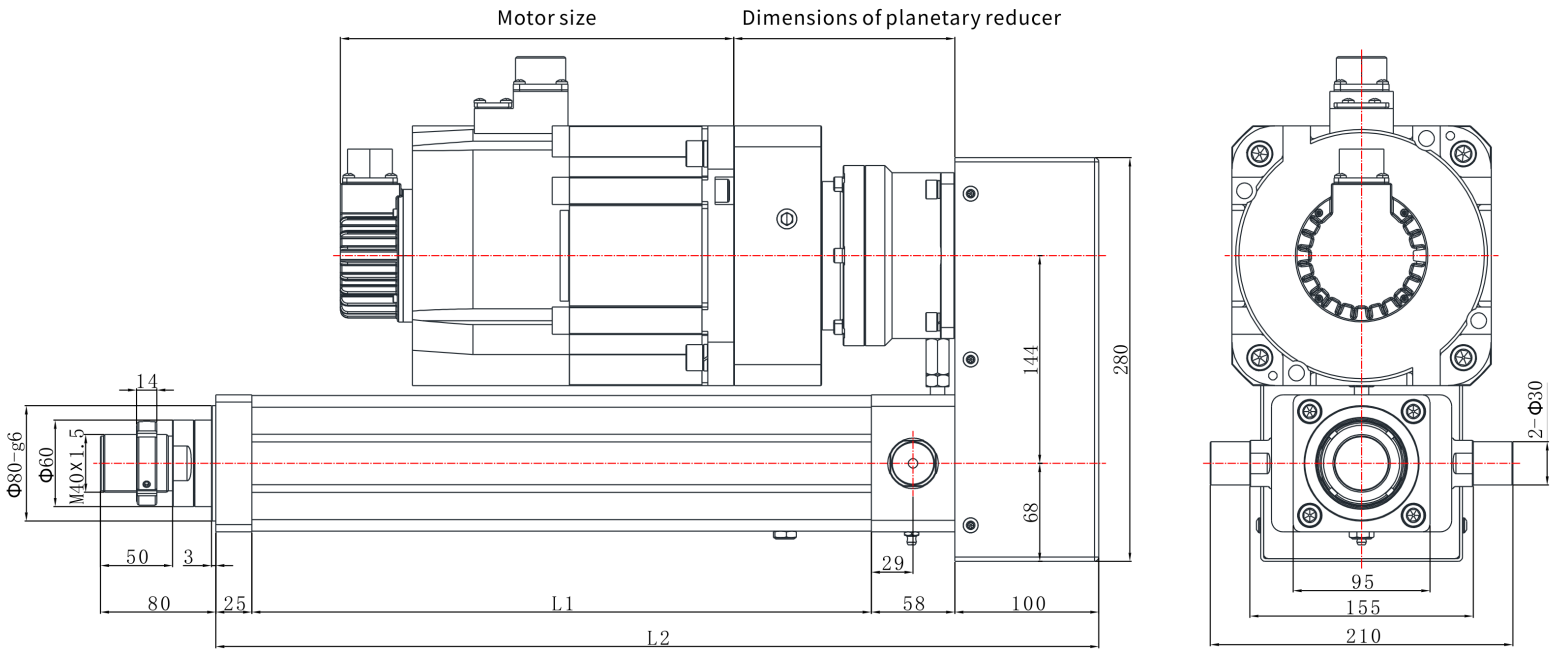

EDA94Z | Размерный чертёж

Каталожный чертёж

EDA94Z R06 размерный чертёж пояснение:L1=выдвижная длина+130,L2=выдвижная длина+400 | R06

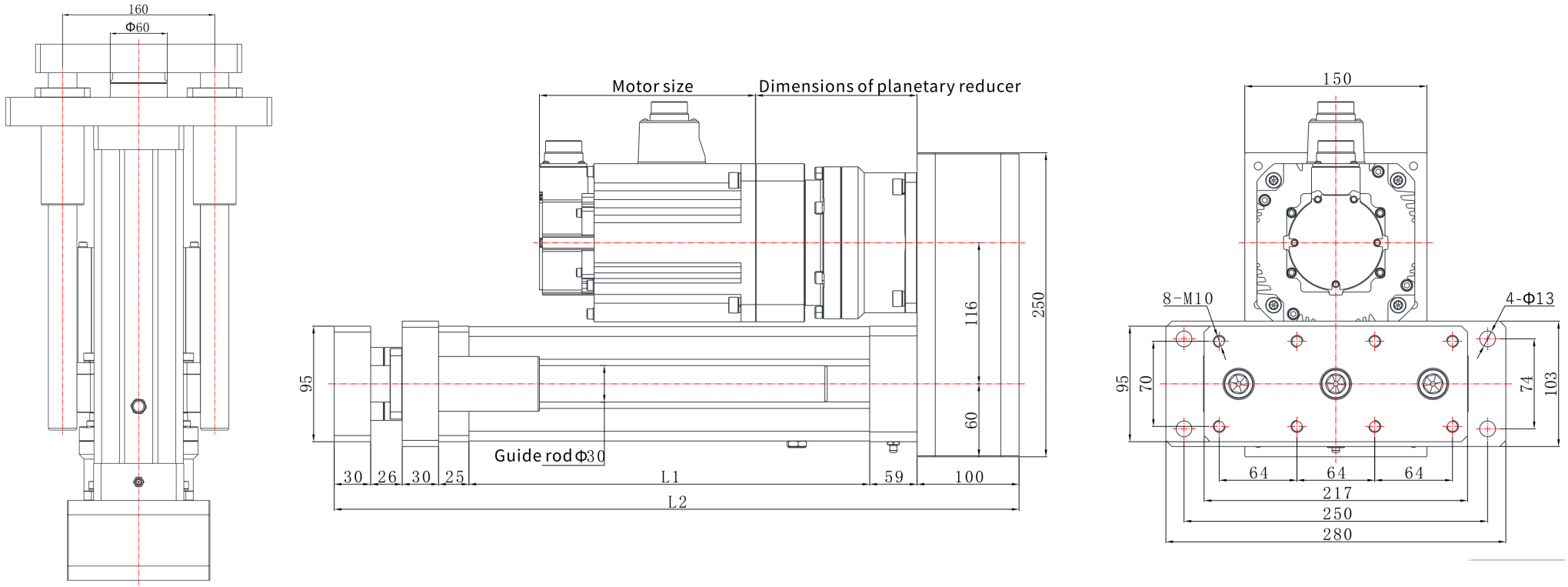

EDA94Z | Размерный чертёж

Каталожный чертёж

EDA94Z L04 размерный чертёж пояснение:L1=выдвижная длина+130,L2=выдвижная длина+319 | L04

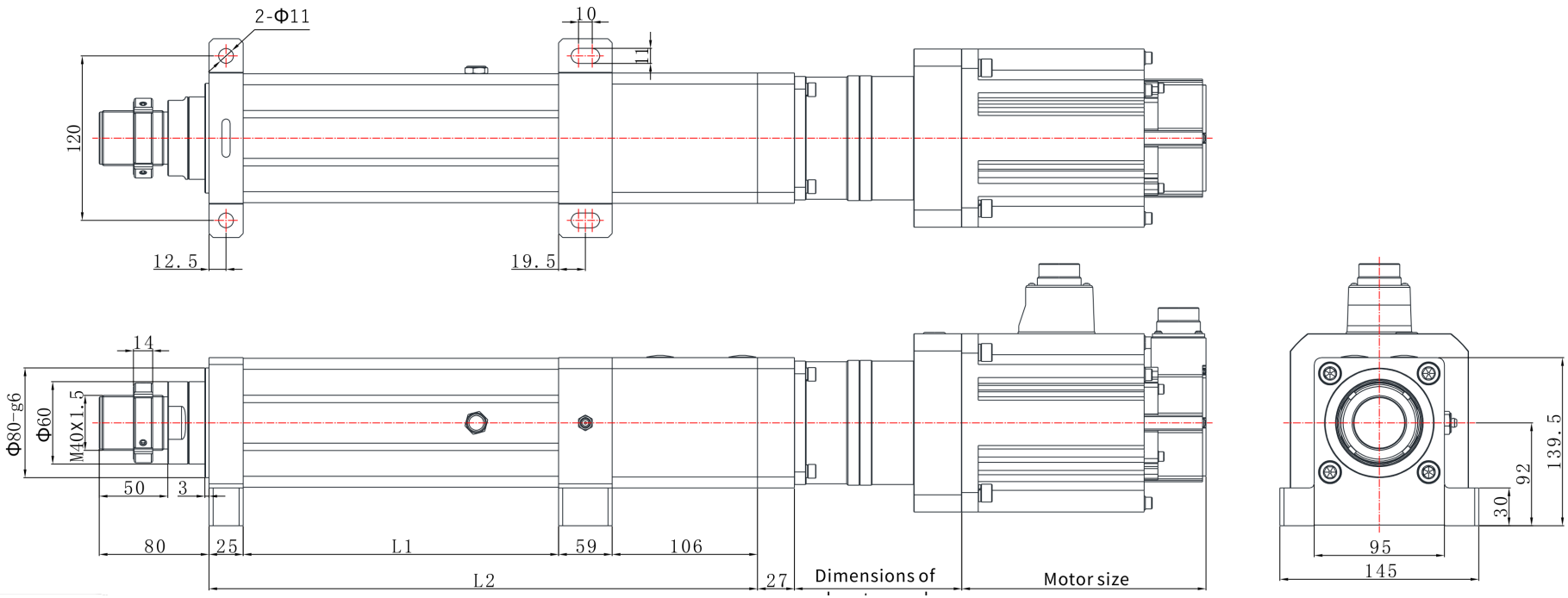

EDA94Z | Размерный чертёж

Каталожный чертёж

EDA94Z L03 размерный чертёж пояснение:L1=выдвижная длина+130,L2=выдвижная длина+319 | L03

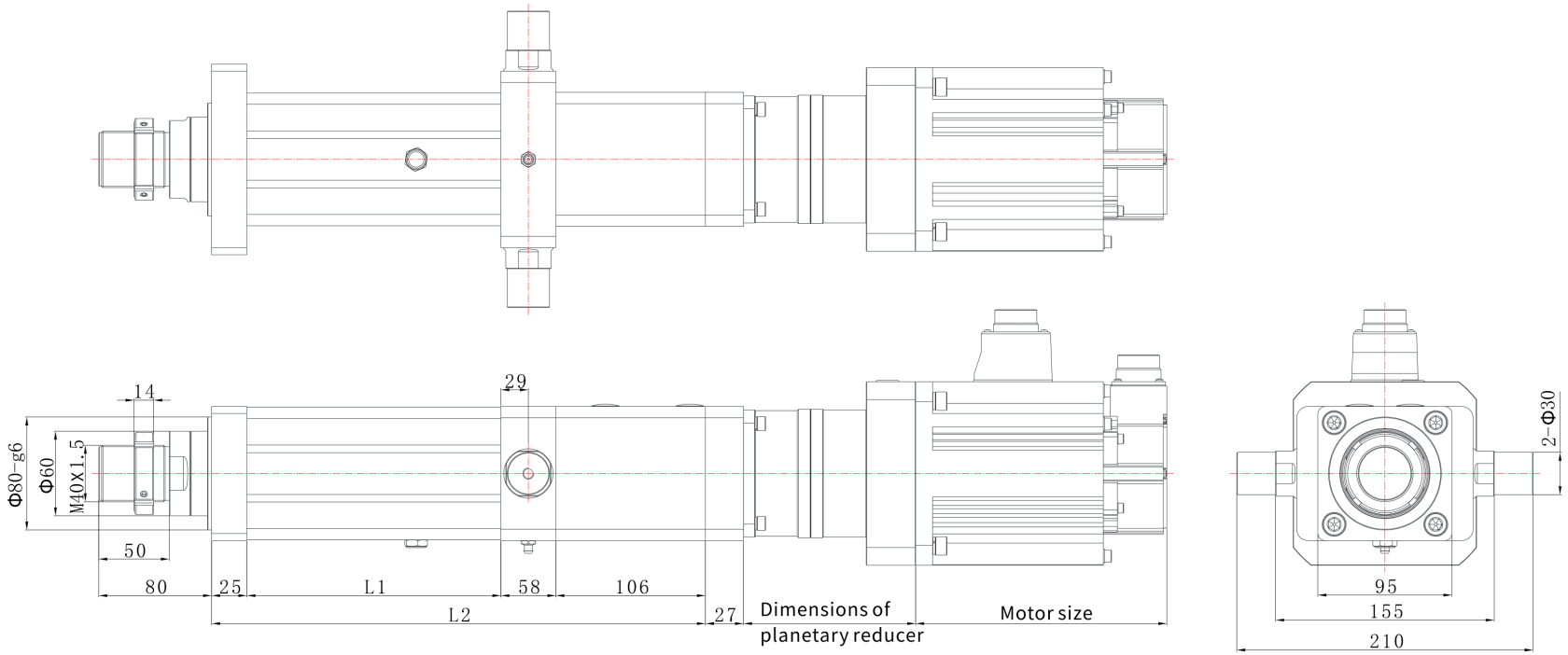

EDA94Z | Размерный чертёж

Каталожный чертёж

EDA94Z L07 размерный чертёж пояснение:L1=выдвижная длина+130,L2=выдвижная длина+327 | L07

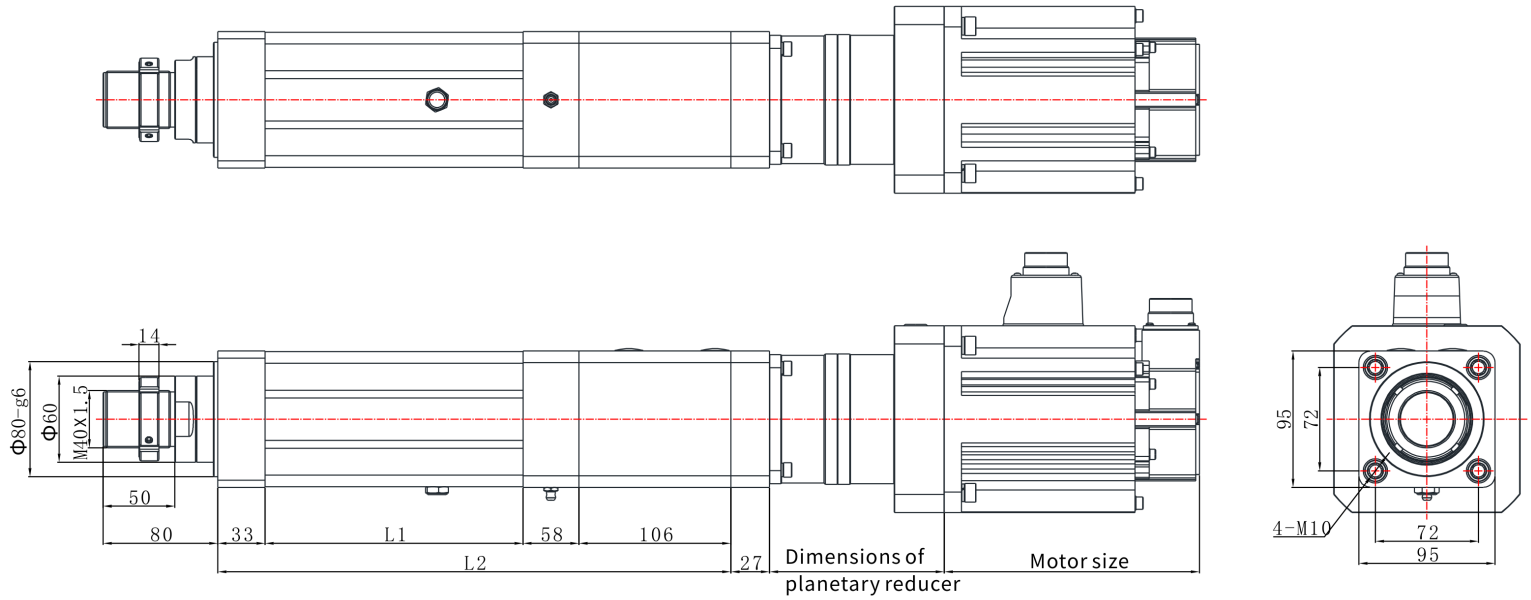

EDA94Z | Размерный чертёж

Каталожный чертёж

EDA94Z L01 размерный чертёж пояснение:L1=выдвижная длина+130,L2=выдвижная длина+319 | L01

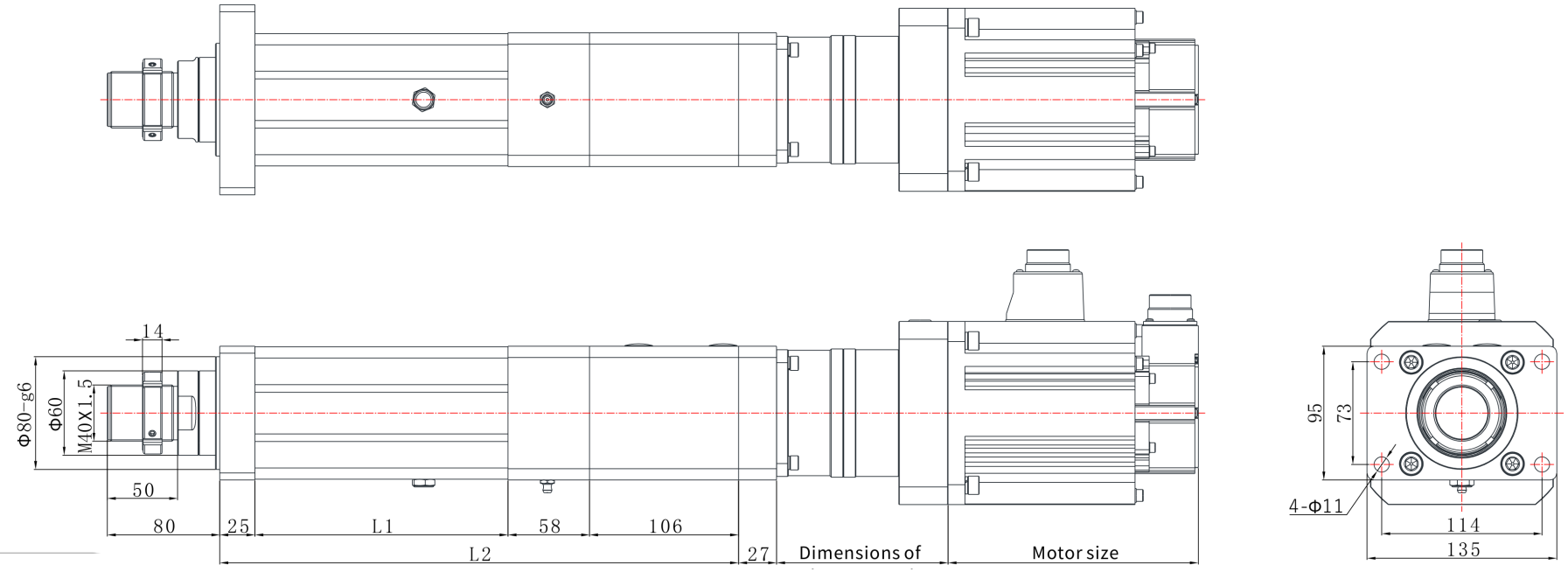

EDA94Z | Размерный чертёж

Каталожный чертёж

EDA94Z L06 размерный чертёж пояснение:L1=выдвижная длина+130,L2=выдвижная длина+405 | L06

